KUPO-G

Variant: **KUPO-G med RST ring**

Art.nr: **KUPO-G**

El.nr: **2500617**

INFORMASJON

KUPO-G er en kabelgjennomføring med utsparinger ø16-61,4mm. KUPO-G leveres IP65 med ytterdiameter 100x100mm sammen med en solid stålkjerne og en ytterflate av myk gummi, slangeklemme inkludert. KUPO-G er levert i halogenfritt materiale.

MÅLSKISSE

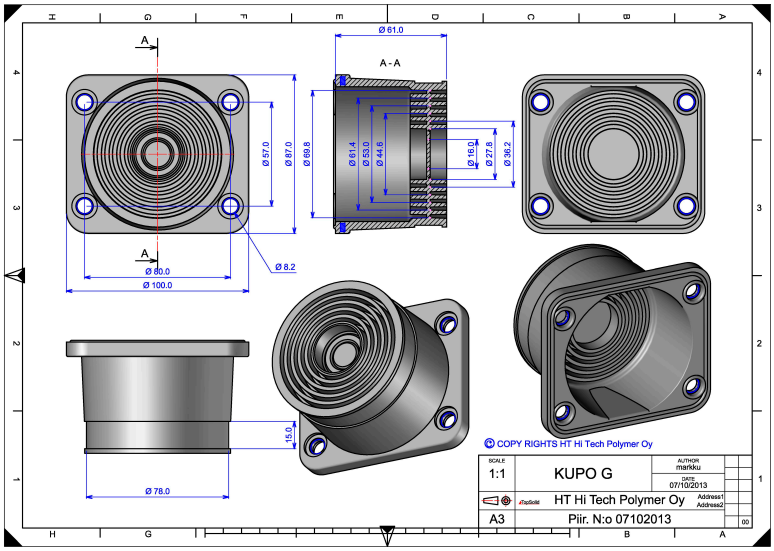

PRODUKTBESKRIVELSE

Micro Matic har utviklet en komplett serie HTC multiflenser og KUPO/HIK/HTX kabelgjennomføringer for Norske installasjoner. Multiflensene og kabelgjennomføringene leveres som minimum IP54 og er egnet for både innendørs og utendørs bruk i temperaturer -40C til +130C. Multiflenser leveres inkludert festeplugger og kabelgjennomføringer KUPO/HIK leveres inkludert slangeklemmer.