HENSEL



FK 1610

IP 66 | E30 E60 E90 | PH120 | 10 mm²

- Koblingsboks med funksjonssikkerhet
- med Koblingsstykke laget av høytemperaturbestandig keramikk
- Abmessungen H x B x T: 155 x 210 x 92 mm
- med metriske svekninger

ELEKTRISKE EGENSKAPER

Merkeisolasjonsspenning:	U_i = 400 V
Merkestrøm:	I_n = 57 A
Funksjonssikkerhet:	E30, E60, E90
Godkjente produsenter av kabler:	Datwyler, Eupen
Isolasjonskvittering:	PH120 Isolasjonskvittering testet i henhold til BS EN 50200 i forbindelse med isolerende kabler

Gustav Hensel GmbH & Co. KG * Gustav-Hensel-Str. 6 * 57368 Lennestadt * Deutschland * Telefon: +49 (0)2723/609-0

TILKOBLINGSDATA

Tverrsnitt av tilkoblinger:

Maksimalt antall ledere per klemmepunkt	Ledertverrsnitt min.	Ledertverrsnitt maks.	Ledertype	Form på leder	Ledermateriale
4	1.5 mm²	1.5 mm²	enkeltstrenget, flerstrenget, finstrenget	runde	Kobber
2	2.5 mm²	2.5 mm²	enkeltstrenget, flerstrenget, finstrenget	runde	Kobber
1	4 mm²	6 mm²	enkeltstrenget, flerstrenget, finstrenget	runde	Kobber
1	10 mm²	10 mm²	enkeltstrenget	runde	Kobber

For å koble til det maksimale enkeltstrengede ledertverrsnittet, må trådbeskyttelsen fjernes fra terminalene.

Antall klemmer per pol:	2
Tilkoblingstype:	Skrutilkobling
Hylse nødvendig for fleksible ledere:	Nei
Strippinglengde:	7 mm
Tiltrekningsmoment til klemme:	1.2 Nm

LEDNINGSFØRINGER

Ledningsinnføringer:

Antall kabelinnføringer	Type kabelinnføring	Størrelsen på metriske svekninger	Plassering av kabelinnføringen
10	metriske forstemplinger	M25, M32, M40	Vegg

MEKANISKE EGENSKAPER

Type dekselfeste:	Feste med hurtigutløser: Åpning og lukking med en kvart omdreining, låseposisjon gjenkjennelig med et øyeblikk
Standardtilbehør:	Skrueanker
IP-beskyttelsesklasse:	IP66 IP-klassifisering for den vedlagte Membrannipler 3x EDKF 32: IP65, tetningsområde 8 mm - 23 mm
Slagfasthet:	IK09
Plomberbar uten tilbehør:	Ja
Underlag for veggmontering:	Betong C20/C25, Massiv kalksandstein KSV 12, Murstein MZ 12, Klinker KS 12

Gustav Hensel GmbH & Co. KG * Gustav-Hensel-Str. 6 * 57368 Lennestadt * Deutschland * Telefon: +49 (0)2723/609-0

OMGIVELSESFORHOLD

Bruksområde:	Beskyttet anlegg
Maksimal omgivelsestemperatur i 24 timer:	35 °C
Omgivelsestemperatur::	-25 °C bis +40 °C
Relativ luftfuktighet:	≤ 50 % ved 40 °C, ≤ 100 % ved 25 °C

MATERIALEGENSKAPER

Materiale:	Polykarbonat
Halogenfri:	Ja
Silikonfri:	Ja

DIMENSJONER

Høyde:	155 mm
Bredde:	210 mm
Dybde:	92 mm
Nettovekt:	0.966 kg

Godkjenninger

Normkonformitet: DIN EN 60670-1/-22, IEC 60670-1/-22, DIN 4102-12

Sertifikater:

Type sertifikat	Sertifikatnummer
Abp	P-MPA-E-15-018

SALGSDATA

Produktnummer:	62000184
EAN:	4012591126058
E-nummer Norge:	El nr. 12 500 71
Emballasjeenhet:	1
Tolltariffnummer:	85369010

Gustav Hensel GmbH & Co. KG * Gustav-Hensel-Str. 6 * 57368 Lennestadt * Deutschland * Telefon: +49 (0)2723/609-0

ETIM-klasse:	DYNAMIC: EC002600 - Box/housing for surface mounting on the wall/ceiling ETIM-8.0: EC002600 - Box/housing for surface mounting on the wall/ceiling ETIM-7.0: EC002600 - Box/housing for surface mounting on the wall/ceiling ETIM-6.0: EC002600 - Box/housing for surface mounting on the wall/ceiling ETIM-5.0: EC002600 - Box/housing for surface mounting on the wall/ceiling ETIM-4.0: EC002600 - Box/housing for surface mounting on the wall/ceiling

MERKNAD

Ved bruk av de vedlagte betongankrene og tetningsringene sammen med montasjeplaten av metall, endres ikke den angitte beskyttelsesgraden.
Når du bruker de lukkede tetningspluggene, endres ikke den angitte beskyttelsesgraden.

Anbudstekster

Kabelavgreningsbokser i henhold til IEC 60670-22 med fast innebygd forbindelsesklemme. Testet for funksjonsopprettholdende kabler fra firmaene Dätwyler og Eupen iht. prøvesertifikat. Funksjonsopprettholdende (30 minutter, klasse E 30 eller 90 minutter, klasse E 90). Brannvern-godkjente festemidler inkludert. Testet for isolasjonsopprettholdende PH120 i henhold til BS EN 50200 i forbindelse med kabler med isolasjonsopprettholdende, se prøvesertifikat, nedlasting under www.hensel.electric.de Typ – Dokumente. Egnet for innendørs bruk og beskyttet installasjon utendørs i henhold til DIN VDE 0100, del 737. Kapslingsgrad etter IEC 60529: IP 66 med påbyggingsstuss AKMF. Merkeisolasjonsspenning: 400 V. Materiale: termoplast, halogen- og silikonfri. Farge: RAL 2003, pastelloransje. Lokkfeste med hurtiglås, kan plomberes uten tilbehør. Fabrikat: HENSEL FK.
Klemme 5-polet, nominelt tverrsnitt: 1,5–2,5 mm² for avgrening og 1,5–10 mm² for forbindelse, mål HxBxD 155 x 210 x 92 mm

PDFCART_ZEICHNUNGEN

Gustav Hensel GmbH & Co. KG * Gustav-Hensel-Str. 6 * 57368 Lennestadt * Deutschland * Telefon: +49 (0)2723/609-0

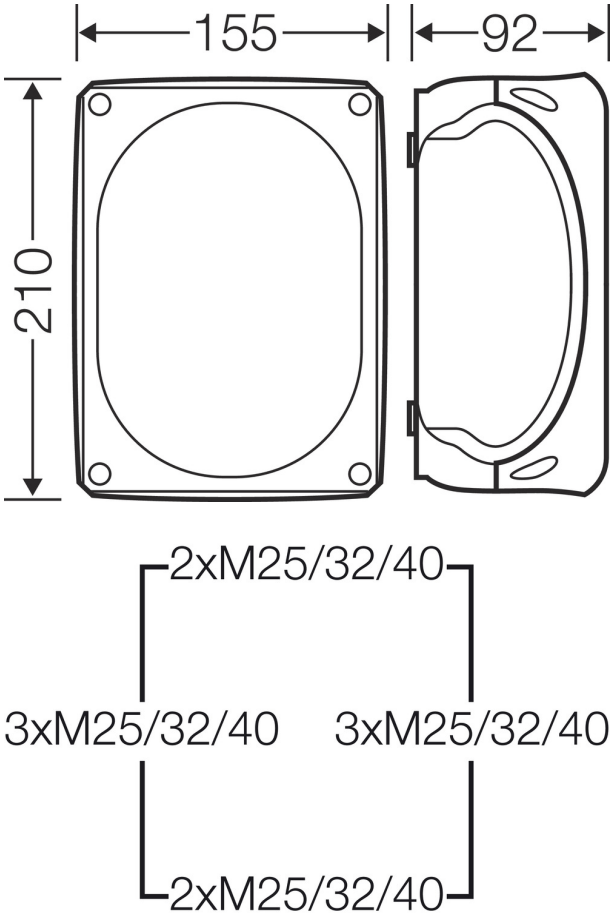

Gustav Hensel GmbH & Co. KG * Gustav-Hensel-Str. 6 * 57368 Lennestadt * Deutschland * Telefon: +49 (0)2723/609-0