Produktdatablad

OS ITNO	Hilti ITNO	Produktnavn	Material
124899	2452500	SmartCleat SCLT-NG-3xØ99 SS	Rustfritt stål



Kortslutningssikkert kabelklammer for treofil kabel installasjon. Tilgjengelig i ulike størrelser for å passe ytre kabeldiameter fra Ø22-99mm. For å installere kabelklammeret på support profil eller kabelstige må passende adapter bestillers separat. Passer til Mekano, UNO og FRP profiler og OE/TOE og FOE kabelstiger når tilhørende adapter for systemet blir brukt.

Mer informasjon:

Egenskaper

Navn	Verdi
Vekt (kg)	0.790
T Materialtykkelse (mm)	1.5
X (mm)	224.9
Y (mm)	196.7
Z (mm)	65
A Hullstørrelse (mm)	M8
B Hullstørrelse (mm)	6.5x6.5
CC1 (mm)	50
D Diameter (mm)	99
S Avstand (mm)	43

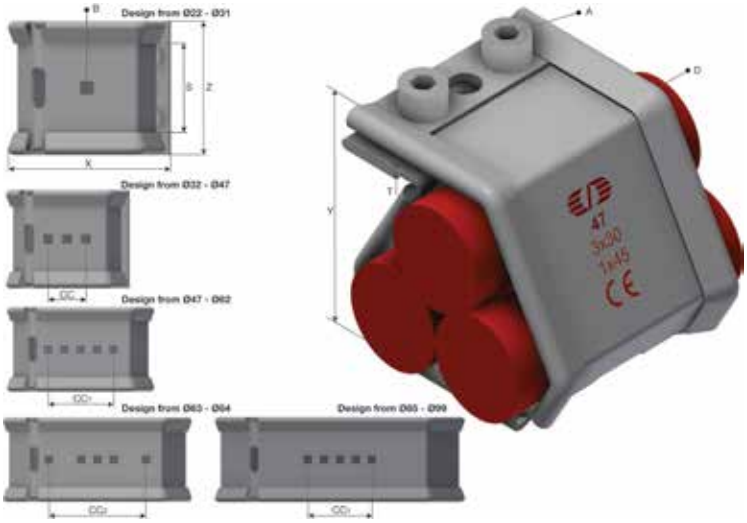

Product images are a general representation of the product design however some variances may occur.

Innpakning, informasjon

F-PAK GTIN	Enkelt stykke	
D-PAK GTIN		

Øglænd System AS © 2025 All rights reserved

Produktdatablad

OS ITNO	Hilti ITNO	Produktnavn	Material
124898	2452499	SmartCleat SCLT-NG-3xØ98 SS	Rustfritt stål



Kortslutningssikkert kabelklammer for treofil kabel installasjon. Tilgjengelig i ulike størrelser for å passe ytre kabeldiameter fra Ø22-99mm. For å installere kabelklammeret på support profil eller kabelstige må passende adapter bestillers separat. Passer til Mekano, UNO og FRP profiler og OE/TOE og FOE kabelstiger når tilhørende adapter for systemet blir brukt.

Mer informasjon:

Egenskaper

Navn	Verdi
Vekt (kg)	0.790
T Materialtykkelse (mm)	1.5
X (mm)	222.7
Y (mm)	194.9
Z (mm)	65
A Hullstørrelse (mm)	M8
B Hullstørrelse (mm)	6.5x6.5
CC1 (mm)	50
D Diameter (mm)	98
S Avstand (mm)	43

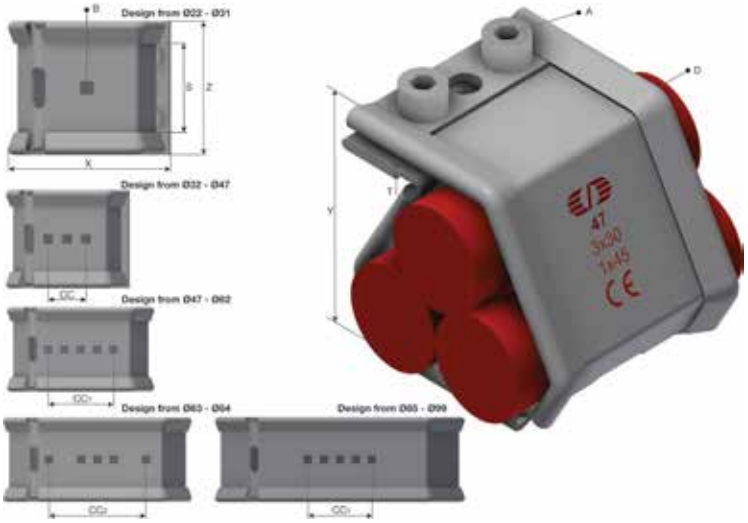

Product images are a general representation of the product design however some variances may occur.

Innpakning, informasjon

F-PAK GTIN	Enkelt stykke	
D-PAK GTIN		

Øglænd System AS © 2025 All rights reserved

Produktdatablad

OS ITNO	Hilti ITNO	Produktnavn	Material
124897	2452498	SmartCleat SCLT-NG-3xØ97 SS	Rustfritt stål



Kortslutningssikkert kabelklammer for treofil kabel installasjon. Tilgjengelig i ulike størrelser for å passe ytre kabeldiameter fra Ø22-99mm. For å installere kabelklammeret på support profil eller kabelstige må passende adapter bestillers separat. Passer til Mekano, UNO og FRP profiler og OE/TOE og FOE kabelstiger når tilhørende adapter for systemet blir brukt.

Mer informasjon:

Egenskaper

Navn	Verdi
Vekt (kg)	0.780
T Materialtykkelse (mm)	1.5
X (mm)	220.5
Y (mm)	193
Z (mm)	65
A Hullstørrelse (mm)	M8
B Hullstørrelse (mm)	6.5x6.5
CC1 (mm)	50
D Diameter (mm)	97
S Avstand (mm)	43

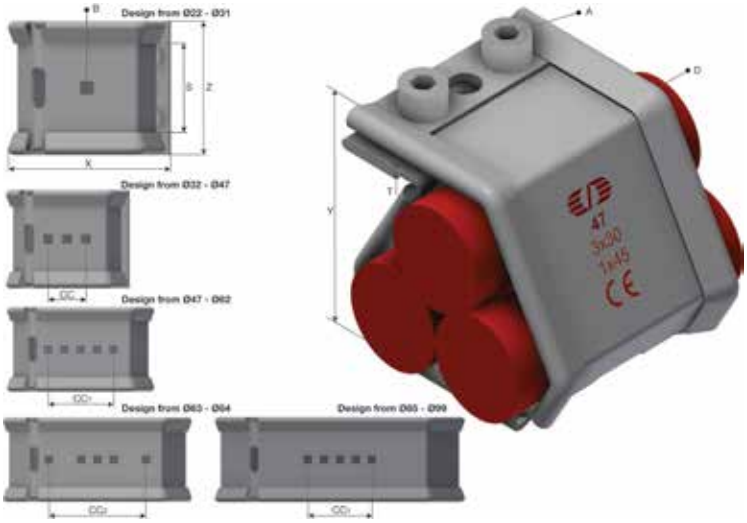

Product images are a general representation of the product design however some variances may occur.

Innpakning, informasjon

F-PAK GTIN	Enkelt stykke	
D-PAK GTIN		

Øglænd System AS © 2025 All rights reserved

Produktdatablad

OS ITNO	Hilti ITNO	Produktnavn	Material
124896	2452497	SmartCleat SCLT-NG-3xØ96 SS	Rustfritt stål



Kortslutningssikkert kabelklammer for treofil kabel installasjon. Tilgjengelig i ulike størrelser for å passe ytre kabeldiameter fra Ø22-99mm. For å installere kabelklammeret på support profil eller kabelstige må passende adapter bestillers separat. Passer til Mekano, UNO og FRP profiler og OE/TOE og FOE kabelstiger når tilhørende adapter for systemet blir brukt.

Mer informasjon:

Egenskaper

Navn	Verdi
Vekt (kg)	0.770
T Materialtykkelse (mm)	1.5
X (mm)	218.4
Y (mm)	191.1
Z (mm)	65
A Hullstørrelse (mm)	M8
B Hullstørrelse (mm)	6.5x6.5
CC1 (mm)	50
D Diameter (mm)	96
S Avstand (mm)	43

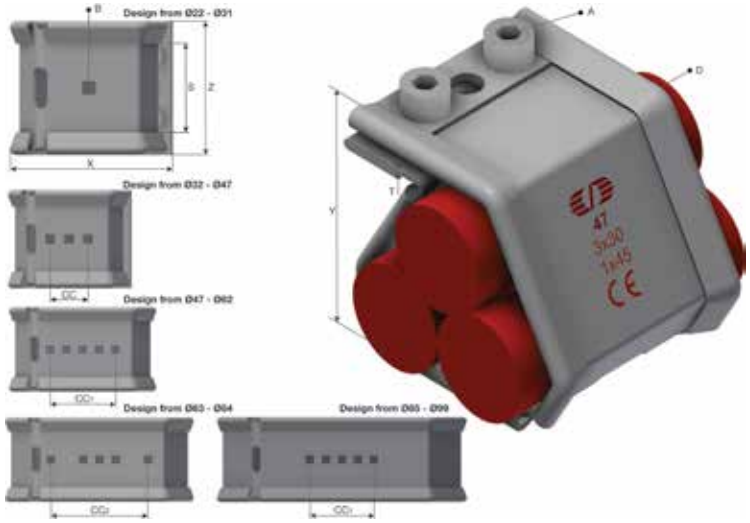

Product images are a general representation of the product design however some variances may occur.

Innpakning, informasjon

F-PAK GTIN	Enkelt stykke	
D-PAK GTIN		

Øglænd System AS © 2025 All rights reserved

Produktdatablad

OS ITNO	Hilti ITNO	Produktnavn	Material
124895	2452496	SmartCleat SCLT-NG-3xØ95 SS	Rustfritt stål



Kortslutningssikkert kabelklammer for treofil kabel installasjon. Tilgjengelig i ulike størrelser for å passe ytre kabeldiameter fra Ø22-99mm. For å installere kabelklammeret på support profil eller kabelstige må passende adapter bestillers separat. Passer til Mekano, UNO og FRP profiler og OE/TOE og FOE kabelstiger når tilhørende adapter for systemet blir brukt.

Mer informasjon:

Egenskaper

Navn	Verdi
Vekt (kg)	0.770
T Materialtykkelse (mm)	1.5
X (mm)	216.2
Y (mm)	189.3
Z (mm)	65
A Hullstørrelse (mm)	M8
B Hullstørrelse (mm)	6.5x6.5
CC (mm)	25
CC1 (mm)	50
D Diameter (mm)	95
S Avstand (mm)	43

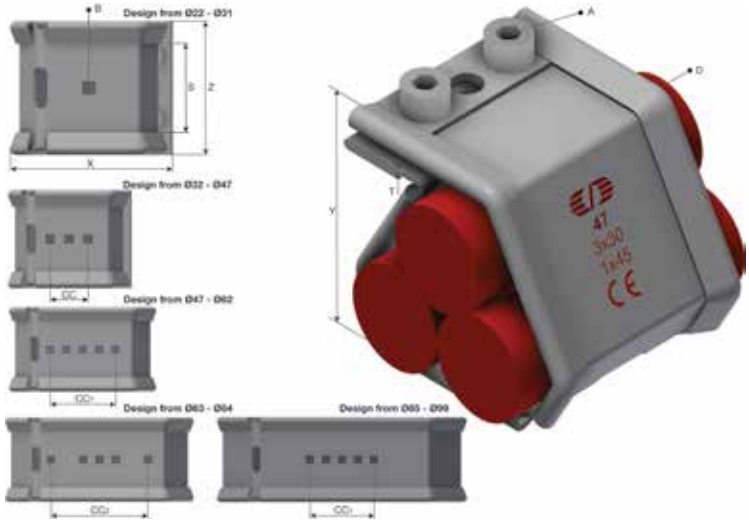

Product images are a general representation of the product design however some variances may occur.

Innpakning, informasjon

F-PAK GTIN	Enkelt stykke	
D-PAK GTIN		

Øglænd System AS © 2025 All rights reserved

Produktdatablad

OS ITNO	Hilti ITNO	Produktnavn	Material
124894	2452495	SmartCleat SCLT-NG-3xØ94 SS	Rustfritt stål



Kortslutningssikkert kabelklammer for treofil kabel installasjon. Tilgjengelig i ulike størrelser for å passe ytre kabeldiameter fra Ø22-99mm. For å installere kabelklammeret på support profil eller kabelstige må passende adapter bestillers separat. Passer til Mekano, UNO og FRP profiler og OE/TOE og FOE kabelstiger når tilhørende adapter for systemet blir brukt.

Mer informasjon:

Egenskaper

Navn	Verdi
Vekt (kg)	0.760
T Materialtykkelse (mm)	1.5
X (mm)	214.1
Y (mm)	187.4
Z (mm)	65
A Hullstørrelse (mm)	M8
B Hullstørrelse (mm)	6.5x6.5
CC (mm)	25
CC1 (mm)	50
D Diameter (mm)	94
S Avstand (mm)	43

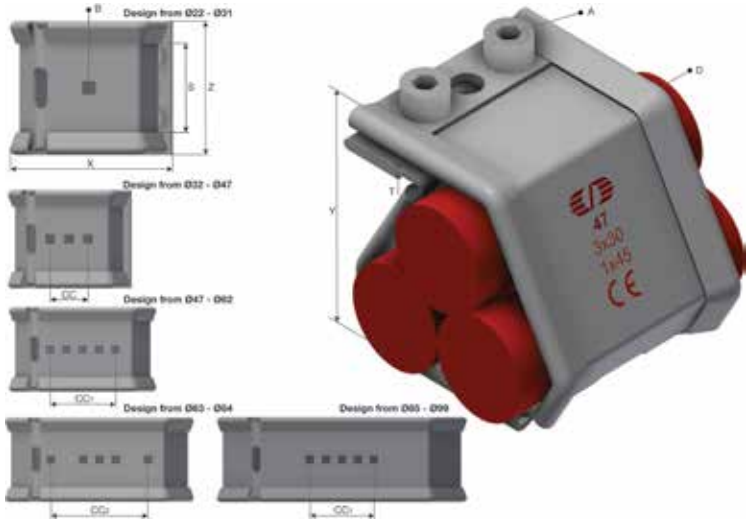

Product images are a general representation of the product design however some variances may occur.

Innpakning, informasjon

F-PAK GTIN	Enkelt stykke	
D-PAK GTIN		

Øglænd System AS © 2025 All rights reserved

Produktdatablad

OS ITNO	Hilti ITNO	Produktnavn	Material
124893	2452494	SmartCleat SCLT-NG-3xØ93 SS	Rustfritt stål



Kortslutningssikkert kabelklammer for treofil kabel installasjon. Tilgjengelig i ulike størrelser for å passe ytre kabeldiameter fra Ø22-99mm. For å installere kabelklammeret på support profil eller kabelstige må passende adapter bestillers separat. Passer til Mekano, UNO og FRP profiler og OE/TOE og FOE kabelstiger når tilhørende adapter for systemet blir brukt.

Mer informasjon:

Egenskaper

Navn	Verdi
Vekt (kg)	0.750
T Materialtykkelse (mm)	1.5
X (mm)	211.9
Y (mm)	185.5
Z (mm)	65
A Hullstørrelse (mm)	M8
B Hullstørrelse (mm)	6.5x6.5
CC (mm)	25
CC1 (mm)	50
D Diameter (mm)	93
S Avstand (mm)	43

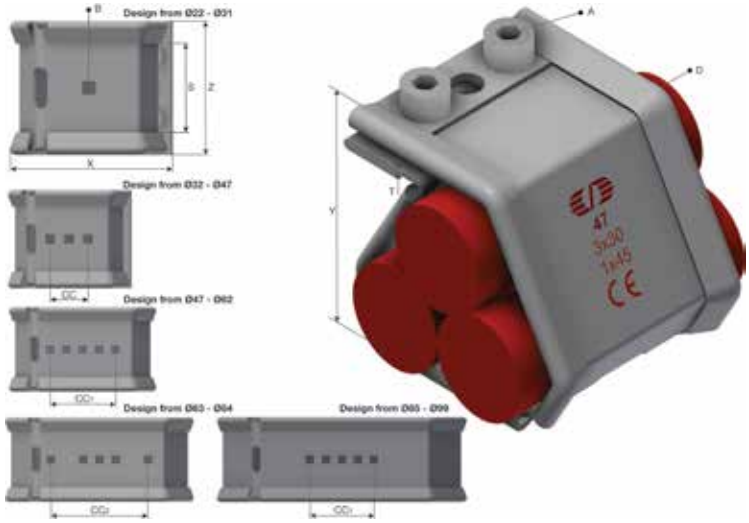

Product images are a general representation of the product design however some variances may occur.

Innpakning, informasjon

F-PAK GTIN	Enkelt stykke	
D-PAK GTIN		

Øglænd System AS © 2025 All rights reserved

Produktdatablad

OS ITNO	Hilti ITNO	Produktnavn	Material
124892	2452493	SmartCleat SCLT-NG-3xØ92 SS	Rustfritt stål



Kortslutningssikkert kabelklammer for treofil kabel installasjon. Tilgjengelig i ulike størrelser for å passe ytre kabeldiameter fra Ø22-99mm. For å installere kabelklammeret på support profil eller kabelstige må passende adapter bestillers separat. Passer til Mekano, UNO og FRP profiler og OE/TOE og FOE kabelstiger når tilhørende adapter for systemet blir brukt.

Mer informasjon:

Egenskaper

Navn	Verdi
Vekt (kg)	0.750
T Materialtykkelse (mm)	1.5
X (mm)	209.8
Y (mm)	183.7
Z (mm)	65
A Hullstørrelse (mm)	M8
B Hullstørrelse (mm)	6.5x6.5
CC (mm)	25
CC1 (mm)	50
D Diameter (mm)	92
S Avstand (mm)	43

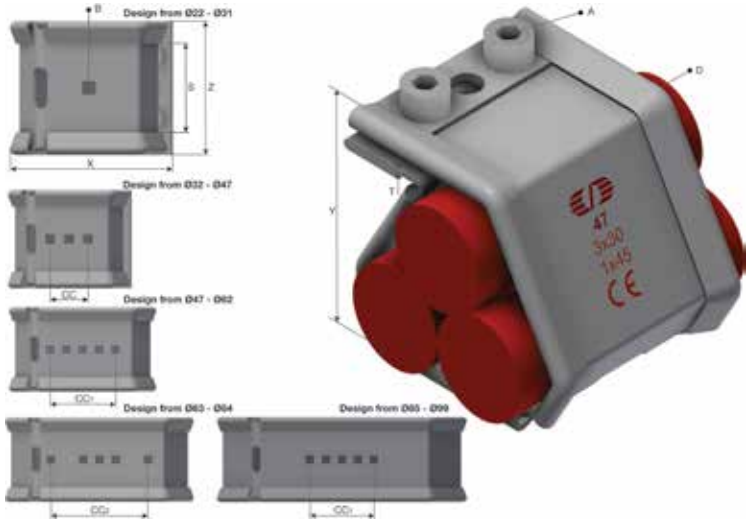

Product images are a general representation of the product design however some variances may occur.

Innpakning, informasjon

F-PAK GTIN	Enkelt stykke	
D-PAK GTIN		

Øglænd System AS © 2025 All rights reserved

Produktdatablad

OS ITNO	Hilti ITNO	Produktnavn	Material
124891	2452492	SmartCleat SCLT-NG-3xØ91 SS	Rustfritt stål



Kortslutningssikkert kabelklammer for treofil kabel installasjon. Tilgjengelig i ulike størrelser for å passe ytre kabeldiameter fra Ø22-99mm. For å installere kabelklammeret på support profil eller kabelstige må passende adapter bestillers separat. Passer til Mekano, UNO og FRP profiler og OE/TOE og FOE kabelstiger når tilhørende adapter for systemet blir brukt.

Mer informasjon:

Egenskaper

Navn	Verdi
Vekt (kg)	0.740
T Materialtykkelse (mm)	1.5
X (mm)	207.6
Y (mm)	181.8
Z (mm)	65
A Hullstørrelse (mm)	M8
B Hullstørrelse (mm)	6.5x6.5
CC (mm)	25
CC1 (mm)	50
D Diameter (mm)	91
S Avstand (mm)	43

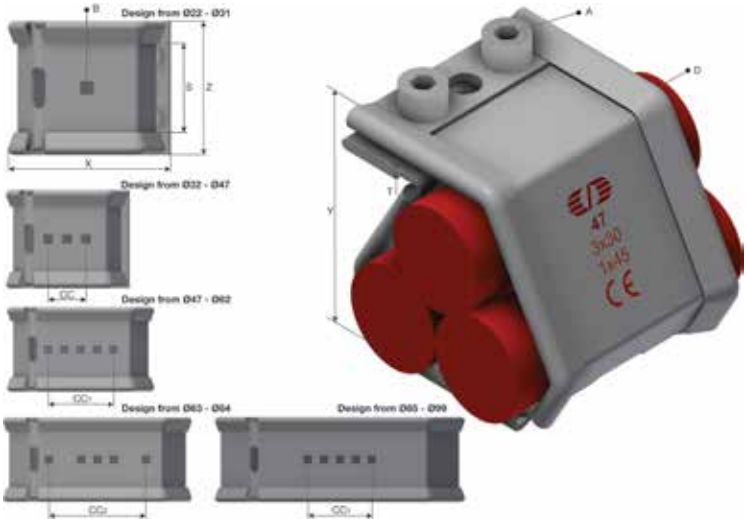

Product images are a general representation of the product design however some variances may occur.

Innpakning, informasjon

F-PAK GTIN	Enkelt stykke	
D-PAK GTIN		

Øglænd System AS © 2025 All rights reserved

Produktdatablad

OS ITNO	Hilti ITNO	Produktnavn	Material
124890	2452491	SmartCleat SCLT-NG-3xØ90 SS	Rustfritt stål



Kortslutningssikkert kabelklammer for treofil kabel installasjon. Tilgjengelig i ulike størrelser for å passe ytre kabeldiameter fra Ø22-99mm. For å installere kabelklammeret på support profil eller kabelstige må passende adapter bestillers separat. Passer til Mekano, UNO og FRP profiler og OE/TOE og FOE kabelstiger når tilhørende adapter for systemet blir brukt.

Mer informasjon:

Egenskaper

Navn	Verdi
Vekt (kg)	0.730
T Materialtykkelse (mm)	1.5
X (mm)	205.5
Y (mm)	179.9
Z (mm)	65
A Hullstørrelse (mm)	M8
B Hullstørrelse (mm)	6.5x6.5
CC (mm)	25
CC1 (mm)	50
D Diameter (mm)	90
S Avstand (mm)	43

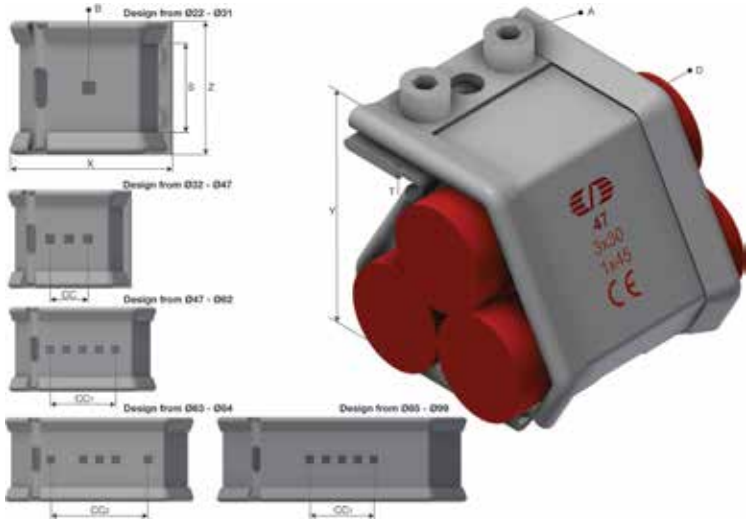

Product images are a general representation of the product design however some variances may occur.

Innpakning, informasjon

F-PAK GTIN	Enkelt stykke	
D-PAK GTIN		

Øglænd System AS © 2025 All rights reserved

Produktdatablad

OS ITNO	Hilti ITNO	Produktnavn	Material
124889	2452490	SmartCleat SCLT-NG-3xØ89 SS	Rustfritt stål



Kortslutningssikkert kabelklammer for treofil kabel installasjon. Tilgjengelig i ulike størrelser for å passe ytre kabeldiameter fra Ø22-99mm. For å installere kabelklammeret på support profil eller kabelstige må passende adapter bestillers separat. Passer til Mekano, UNO og FRP profiler og OE/TOE og FOE kabelstiger når tilhørende adapter for systemet blir brukt.

Mer informasjon:

Egenskaper

Navn	Verdi
Vekt (kg)	0.720
T Materialtykkelse (mm)	1.5
X (mm)	203.3
Y (mm)	178.1
Z (mm)	65
A Hullstørrelse (mm)	M8
B Hullstørrelse (mm)	6.5x6.5
CC (mm)	25
CC1 (mm)	50
D Diameter (mm)	89
S Avstand (mm)	43

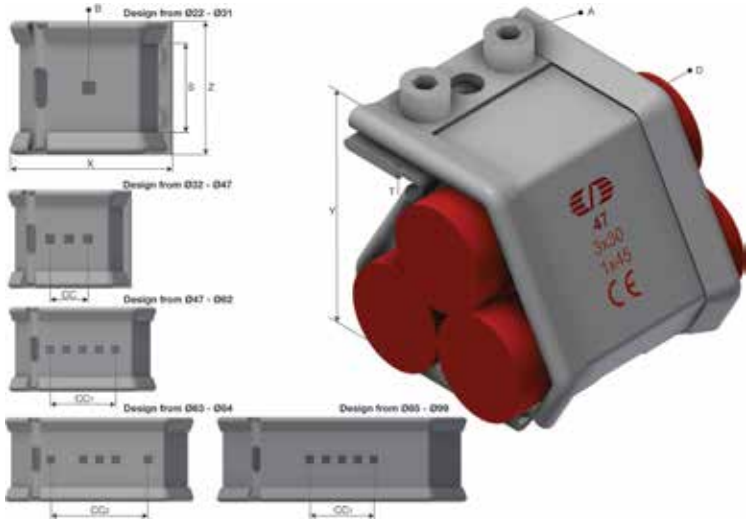

Product images are a general representation of the product design however some variances may occur.

Innpakning, informasjon

F-PAK GTIN	Enkelt stykke	
D-PAK GTIN		

Øglænd System AS © 2025 All rights reserved

Produktdatablad

OS ITNO	Hilti ITNO	Produktnavn	Material
124888	2452489	SmartCleat SCLT-NG-3xØ88 SS	Rustfritt stål



Kortslutningssikkert kabelklammer for treofil kabel installasjon. Tilgjengelig i ulike størrelser for å passe ytre kabeldiameter fra Ø22-99mm. For å installere kabelklammeret på support profil eller kabelstige må passende adapter bestillers separat. Passer til Mekano, UNO og FRP profiler og OE/TOE og FOE kabelstiger når tilhørende adapter for systemet blir brukt.

Mer informasjon:

Egenskaper

Navn	Verdi
Vekt (kg)	0.720
T Materialtykkelse (mm)	1.5
X (mm)	201.1
Y (mm)	176.2
Z (mm)	65
A Hullstørrelse (mm)	M8
B Hullstørrelse (mm)	6.5x6.5
CC (mm)	25
CC1 (mm)	50
D Diameter (mm)	88
S Avstand (mm)	43

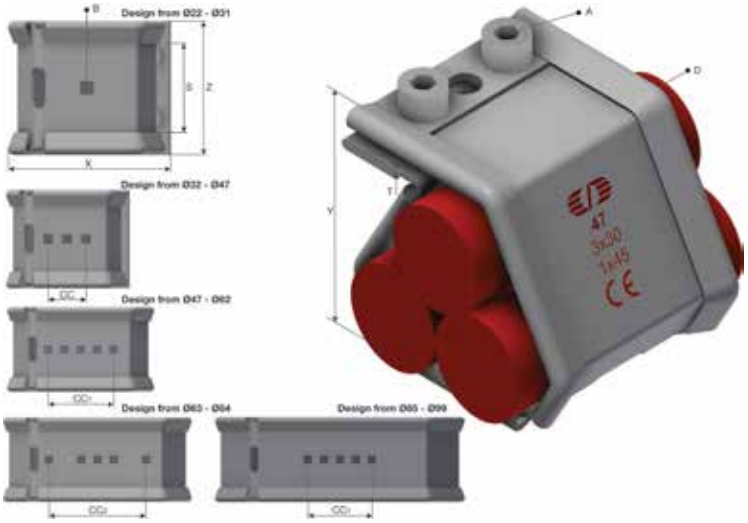

Product images are a general representation of the product design however some variances may occur.

Innpakning, informasjon

F-PAK GTIN	Enkelt stykke	
D-PAK GTIN		

Øglænd System AS © 2025 All rights reserved

Produktdatablad

OS ITNO	Hilti ITNO	Produktnavn	Material
124887	2452488	SmartCleat SCLT-NG-3xØ87 SS	Rustfritt stål



Kortslutningssikkert kabelklammer for treofil kabel installasjon. Tilgjengelig i ulike størrelser for å passe ytre kabeldiameter fra Ø22-99mm. For å installere kabelklammeret på support profil eller kabelstige må passende adapter bestillers separat. Passer til Mekano, UNO og FRP profiler og OE/TOE og FOE kabelstiger når tilhørende adapter for systemet blir brukt.

Mer informasjon:

Egenskaper

Navn	Verdi
Vekt (kg)	0.710
T Materialtykkelse (mm)	1.5
X (mm)	199
Y (mm)	174.3
Z (mm)	65
A Hullstørrelse (mm)	M8
B Hullstørrelse (mm)	6.5x6.5
CC (mm)	25
CC1 (mm)	50
D Diameter (mm)	87
S Avstand (mm)	43

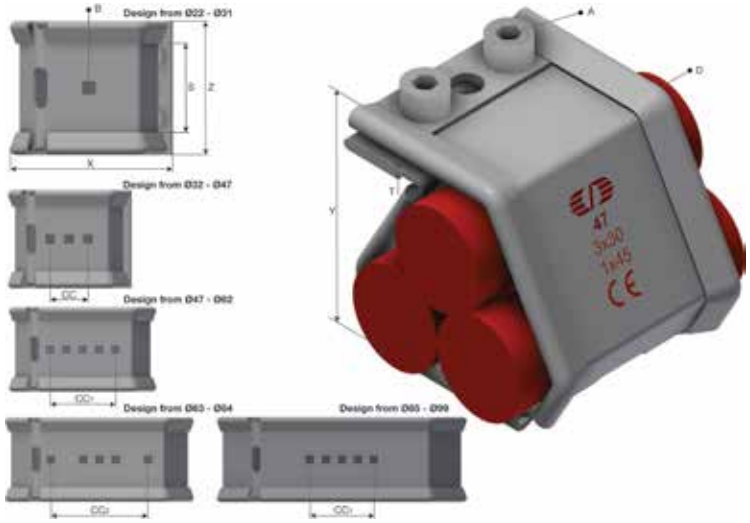

Product images are a general representation of the product design however some variances may occur.

Innpakning, informasjon

F-PAK GTIN	Enkelt stykke	
D-PAK GTIN		

Øglænd System AS © 2025 All rights reserved

Produktdatablad

OS ITNO	Hilti ITNO	Produktnavn	Material
124886	2452487	SmartCleat SCLT-NG-3xØ86 SS	Rustfritt stål



Kortslutningssikkert kabelklammer for treofil kabel installasjon. Tilgjengelig i ulike størrelser for å passe ytre kabeldiameter fra Ø22-99mm. For å installere kabelklammeret på support profil eller kabelstige må passende adapter bestillers separat. Passer til Mekano, UNO og FRP profiler og OE/TOE og FOE kabelstiger når tilhørende adapter for systemet blir brukt.

Mer informasjon:

Egenskaper

Navn	Verdi
Vekt (kg)	0.700
T Materialtykkelse (mm)	1.5
X (mm)	196.8
Y (mm)	172.5
Z (mm)	65
A Hullstørrelse (mm)	M8
B Hullstørrelse (mm)	6.5x6.5
CC (mm)	25
CC1 (mm)	50
D Diameter (mm)	86
S Avstand (mm)	43

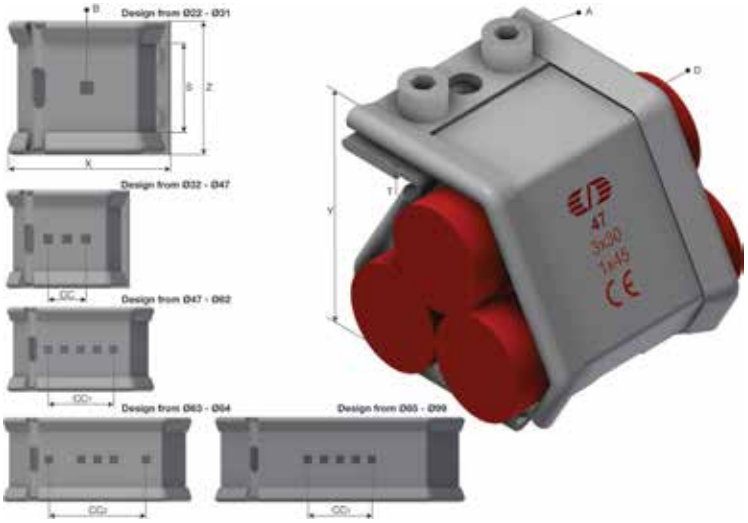

Product images are a general representation of the product design however some variances may occur.

Innpakning, informasjon

F-PAK GTIN	Enkelt stykke	
D-PAK GTIN		

Øglænd System AS © 2025 All rights reserved

Produktdatablad

OS ITNO	Hilti ITNO	Produktnavn	Material
124885	2452486	SmartCleat SCLT-NG-3xØ85 SS	Rustfritt stål



Kortslutningssikkert kabelklammer for treofil kabel installasjon. Tilgjengelig i ulike størrelser for å passe ytre kabeldiameter fra Ø22-99mm. For å installere kabelklammeret på support profil eller kabelstige må passende adapter bestillers separat. Passer til Mekano, UNO og FRP profiler og OE/TOE og FOE kabelstiger når tilhørende adapter for systemet blir brukt.

Mer informasjon:

Egenskaper

Navn	Verdi
Vekt (kg)	0.700
T Materialtykkelse (mm)	1.5
X (mm)	194.7
Y (mm)	170.6
Z (mm)	65
A Hullstørrelse (mm)	M8
B Hullstørrelse (mm)	6.5x6.5
CC (mm)	25
CC1 (mm)	50
D Diameter (mm)	85
S Avstand (mm)	43

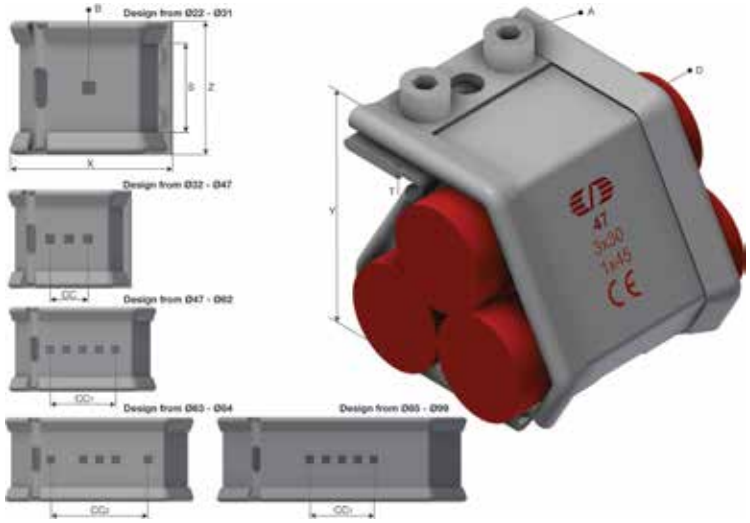

Product images are a general representation of the product design however some variances may occur.

Innpakning, informasjon

F-PAK GTIN	Enkelt stykke	
D-PAK GTIN		

Øglænd System AS © 2025 All rights reserved

Produktdatablad

OS ITNO	Hilti ITNO	Produktnavn	Material
124884	2452485	SmartCleat SCLT-NG-3xØ84 SS	Rustfritt stål



Kortslutningssikkert kabelklammer for treofil kabel installasjon. Tilgjengelig i ulike størrelser for å passe ytre kabeldiameter fra Ø22-99mm. For å installere kabelklammeret på support profil eller kabelstige må passende adapter bestillers separat. Passer til Mekano, UNO og FRP profiler og OE/TOE og FOE kabelstiger når tilhørende adapter for systemet blir brukt.

Mer informasjon:

Egenskaper

Navn	Verdi
Vekt (kg)	0.690
T Materialtykkelse (mm)	1.5
X (mm)	192.5
Y (mm)	168.7
Z (mm)	65
A Hullstørrelse (mm)	M8
B Hullstørrelse (mm)	6.5x6.5
CC (mm)	25
CC2 (mm)	75
D Diameter (mm)	84
S Avstand (mm)	43

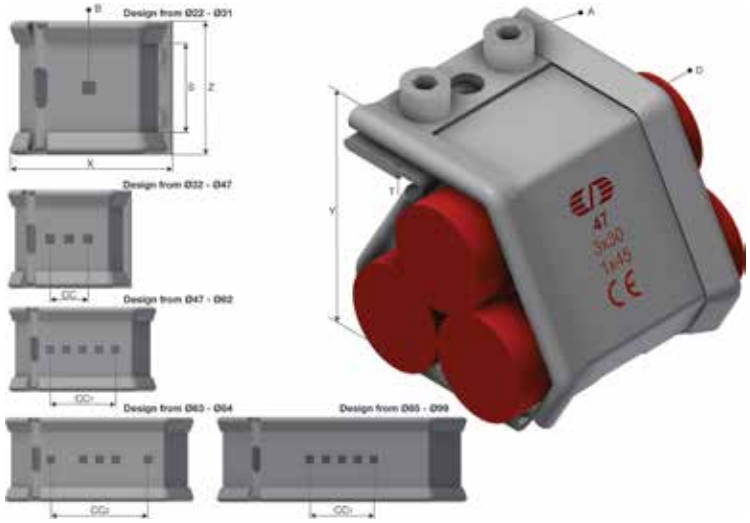

Product images are a general representation of the product design however some variances may occur.

Innpakning, informasjon

F-PAK GTIN	Enkelt stykke	
D-PAK GTIN		

Øglænd System AS © 2025 All rights reserved

Produktdatablad

OS ITNO	Hilti ITNO	Produktnavn	Material
124883	2452484	SmartCleat SCLT-NG-3xØ83 SS	Rustfritt stål



Kortslutningssikkert kabelklammer for treofil kabel installasjon. Tilgjengelig i ulike størrelser for å passe ytre kabeldiameter fra Ø22-99mm. For å installere kabelklammeret på support profil eller kabelstige må passende adapter bestillers separat. Passer til Mekano, UNO og FRP profiler og OE/TOE og FOE kabelstiger når tilhørende adapter for systemet blir brukt.

Mer informasjon:

Egenskaper

Navn	Verdi
Vekt (kg)	0.680
T Materialtykkelse (mm)	1.5
X (mm)	190.4
Y (mm)	166.9
Z (mm)	65
A Hullstørrelse (mm)	M8
B Hullstørrelse (mm)	6.5x6.5
CC (mm)	25
CC2 (mm)	75
D Diameter (mm)	83
S Avstand (mm)	43

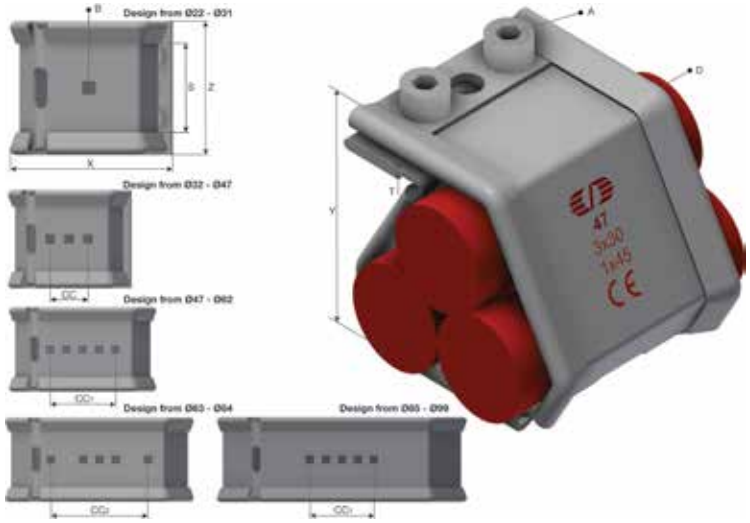

Product images are a general representation of the product design however some variances may occur.

Innpakning, informasjon

F-PAK GTIN	Enkelt stykke	
D-PAK GTIN		

Øglænd System AS © 2025 All rights reserved

Produktdatablad

OS ITNO	Hilti ITNO	Produktnavn	Material
124882	2452483	SmartCleat SCLT-NG-3xØ82 SS	Rustfritt stål



Kortslutningssikkert kabelklammer for treofil kabel installasjon. Tilgjengelig i ulike størrelser for å passe ytre kabeldiameter fra Ø22-99mm. For å installere kabelklammeret på support profil eller kabelstige må passende adapter bestillers separat. Passer til Mekano, UNO og FRP profiler og OE/TOE og FOE kabelstiger når tilhørende adapter for systemet blir brukt.

Mer informasjon:

Egenskaper

Navn	Verdi
Vekt (kg)	0.670
T Materialtykkelse (mm)	1.5
X (mm)	188.2
Y (mm)	165
Z (mm)	65
A Hullstørrelse (mm)	M8
B Hullstørrelse (mm)	6.5x6.5
CC (mm)	25
CC2 (mm)	75
D Diameter (mm)	82
S Avstand (mm)	43

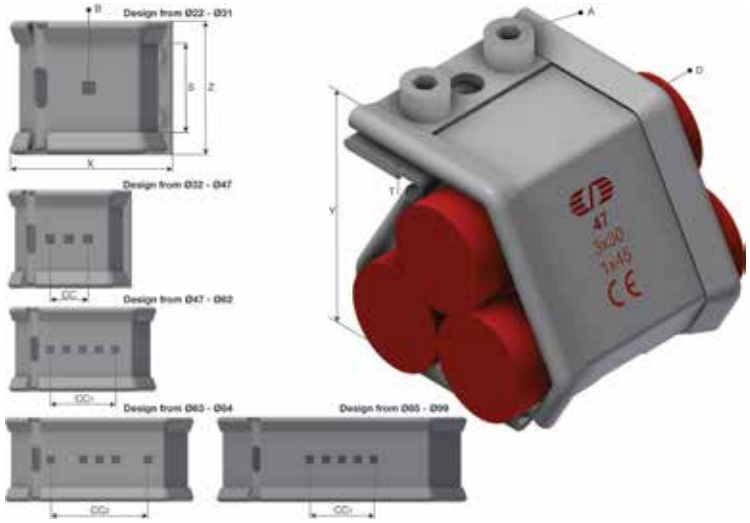

Product images are a general representation of the product design however some variances may occur.

Innpakning, informasjon

F-PAK GTIN	Enkelt stykke	
D-PAK GTIN		

Øglænd System AS © 2025 All rights reserved

Produktdatablad

OS ITNO	Hilti ITNO	Produktnavn	Material
124881	2452482	SmartCleat SCLT-NG-3xØ81 SS	Rustfritt stål



Kortslutningssikkert kabelklammer for treofil kabel installasjon. Tilgjengelig i ulike størrelser for å passe ytre kabeldiameter fra Ø22-99mm. For å installere kabelklammeret på support profil eller kabelstige må passende adapter bestillers separat. Passer til Mekano, UNO og FRP profiler og OE/TOE og FOE kabelstiger når tilhørende adapter for systemet blir brukt.

Mer informasjon:

Egenskaper

Navn	Verdi
Vekt (kg)	0.670
T Materialtykkelse (mm)	1.5
X (mm)	186.1
Y (mm)	163.1
Z (mm)	65
A Hullstørrelse (mm)	M8
B Hullstørrelse (mm)	6.5x6.5
CC (mm)	25
CC2 (mm)	75
D Diameter (mm)	81
S Avstand (mm)	43

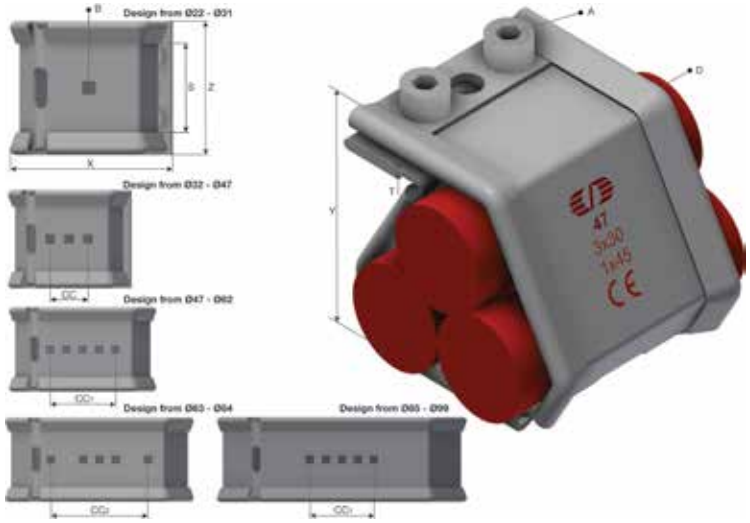

Product images are a general representation of the product design however some variances may occur.

Innpakning, informasjon

F-PAK GTIN	Enkelt stykke	
D-PAK GTIN		

Øglænd System AS © 2025 All rights reserved

Produktdatablad

OS ITNO	Hilti ITNO	Produktnavn	Material
124880	2452481	SmartCleat SCLT-NG-3xØ80 SS	Rustfritt stål



Kortslutningssikkert kabelklammer for treofil kabel installasjon. Tilgjengelig i ulike størrelser for å passe ytre kabeldiameter fra Ø22-99mm. For å installere kabelklammeret på support profil eller kabelstige må passende adapter bestillers separat. Passer til Mekano, UNO og FRP profiler og OE/TOE og FOE kabelstiger når tilhørende adapter for systemet blir brukt.

Mer informasjon:

Egenskaper

Navn	Verdi
Vekt (kg)	0.660
T Materialtykkelse (mm)	1.5
X (mm)	183.9
Y (mm)	161.3
Z (mm)	65
A Hullstørrelse (mm)	M8
B Hullstørrelse (mm)	6.5x6.5
CC (mm)	25
CC2 (mm)	75
D Diameter (mm)	80
S Avstand (mm)	43

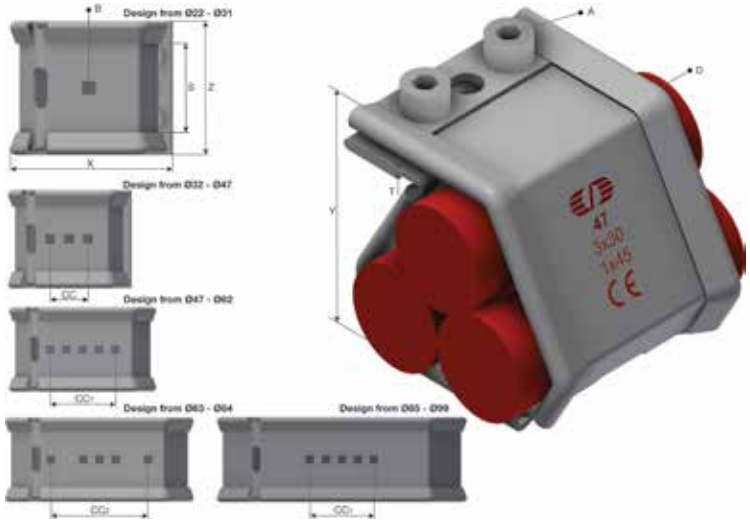

Product images are a general representation of the product design however some variances may occur.

Innpakning, informasjon

F-PAK GTIN	Enkelt stykke	
D-PAK GTIN		

Øglænd System AS © 2025 All rights reserved

Produktdatablad

OS ITNO	Hilti ITNO	Produktnavn	Material
124879	2452480	SmartCleat SCLT-NG-3xØ79 SS	Rustfritt stål



Kortslutningssikkert kabelklammer for treofil kabel installasjon. Tilgjengelig i ulike størrelser for å passe ytre kabeldiameter fra Ø22-99mm. For å installere kabelklammeret på support profil eller kabelstige må passende adapter bestillers separat. Passer til Mekano, UNO og FRP profiler og OE/TOE og FOE kabelstiger når tilhørende adapter for systemet blir brukt.

Mer informasjon:

Egenskaper

Navn	Verdi
Vekt (kg)	0.650
T Materialtykkelse (mm)	1.5
X (mm)	181.8
Y (mm)	159.4
Z (mm)	65
A Hullstørrelse (mm)	M8
B Hullstørrelse (mm)	6.5x6.5
CC (mm)	25
CC2 (mm)	75
D Diameter (mm)	79
S Avstand (mm)	43

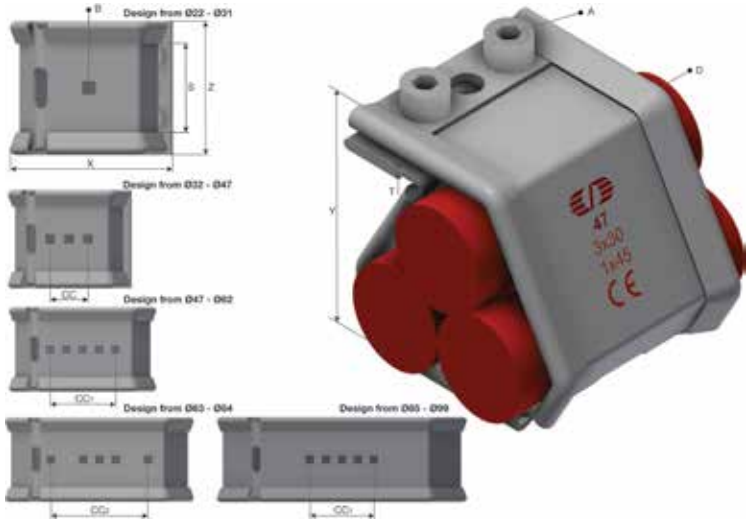

Product images are a general representation of the product design however some variances may occur.

Innpakning, informasjon

F-PAK GTIN	Enkelt stykke	
D-PAK GTIN		

Øglænd System AS © 2025 All rights reserved

Produktdatablad

OS ITNO	Hilti ITNO	Produktnavn	Material
124878	2452479	SmartCleat SCLT-NG-3xØ78 SS	Rustfritt stål



Kortslutningssikkert kabelklammer for treofil kabel installasjon. Tilgjengelig i ulike størrelser for å passe ytre kabeldiameter fra Ø22-99mm. For å installere kabelklammeret på support profil eller kabelstige må passende adapter bestillers separat. Passer til Mekano, UNO og FRP profiler og OE/TOE og FOE kabelstiger når tilhørende adapter for systemet blir brukt.

Mer informasjon:

Egenskaper

Navn	Verdi
Vekt (kg)	0.650
T Materialtykkelse (mm)	1.5
X (mm)	179.6
Y (mm)	157.5
Z (mm)	65
A Hullstørrelse (mm)	M8
B Hullstørrelse (mm)	6.5x6.5
CC (mm)	25
CC2 (mm)	75
D Diameter (mm)	78
S Avstand (mm)	43

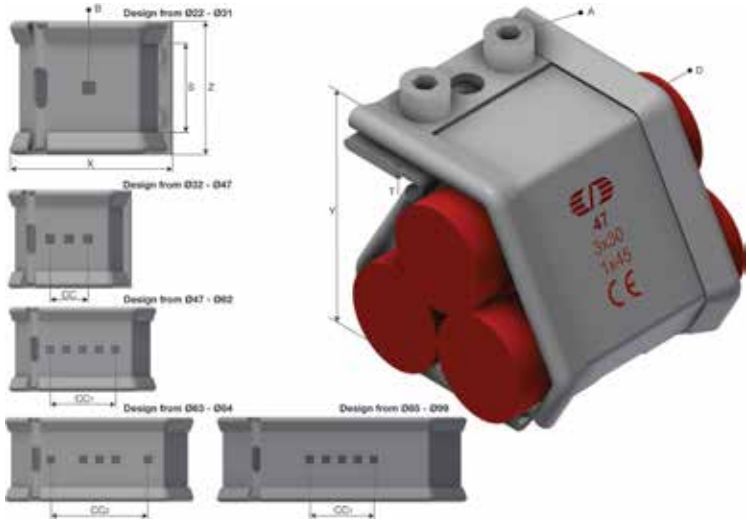

Product images are a general representation of the product design however some variances may occur.

Innpakning, informasjon

F-PAK GTIN	Enkelt stykke	
D-PAK GTIN		

Øglænd System AS © 2025 All rights reserved

Produktdatablad

OS ITNO	Hilti ITNO	Produktnavn	Material
124877	2452478	SmartCleat SCLT-NG-3xØ77 SS	Rustfritt stål



Kortslutningssikkert kabelklammer for treofil kabel installasjon. Tilgjengelig i ulike størrelser for å passe ytre kabeldiameter fra Ø22-99mm. For å installere kabelklammeret på support profil eller kabelstige må passende adapter bestillers separat. Passer til Mekano, UNO og FRP profiler og OE/TOE og FOE kabelstiger når tilhørende adapter for systemet blir brukt.

Mer informasjon:

Egenskaper

Navn	Verdi
Vekt (kg)	0.640
T Materialtykkelse (mm)	1.5
X (mm)	177.4
Y (mm)	155.7
Z (mm)	65
A Hullstørrelse (mm)	M8
B Hullstørrelse (mm)	6.5x6.5
CC (mm)	25
CC2 (mm)	75
D Diameter (mm)	77
S Avstand (mm)	43

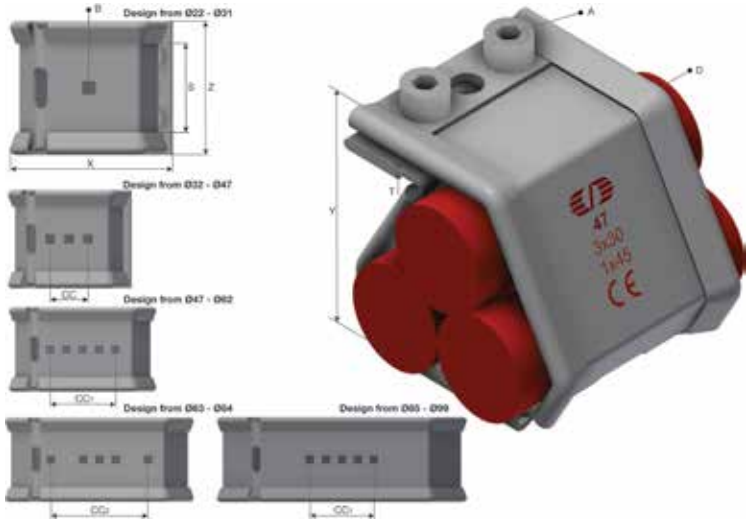

Product images are a general representation of the product design however some variances may occur.

Innpakning, informasjon

F-PAK GTIN	Enkelt stykke	
D-PAK GTIN		

Øglænd System AS © 2025 All rights reserved

Produktdatablad

OS ITNO	Hilti ITNO	Produktnavn	Material
124876	2452477	SmartCleat SCLT-NG-3xØ76 SS	Rustfritt stål



Kortslutningssikkert kabelklammer for treofil kabel installasjon. Tilgjengelig i ulike størrelser for å passe ytre kabeldiameter fra Ø22-99mm. For å installere kabelklammeret på support profil eller kabelstige må passende adapter bestillers separat. Passer til Mekano, UNO og FRP profiler og OE/TOE og FOE kabelstiger når tilhørende adapter for systemet blir brukt.

Mer informasjon:

Egenskaper

Navn	Verdi
Vekt (kg)	0.630
T Materialtykkelse (mm)	1.5
X (mm)	175.3
Y (mm)	153.8
Z (mm)	65
A Hullstørrelse (mm)	M8
B Hullstørrelse (mm)	6.5x6.5
CC (mm)	25
CC2 (mm)	75
D Diameter (mm)	76
S Avstand (mm)	43

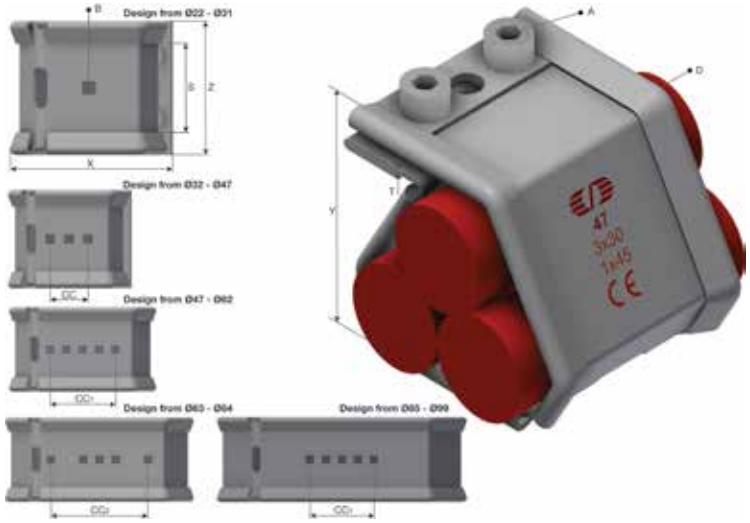

Product images are a general representation of the product design however some variances may occur.

Innpakning, informasjon

F-PAK GTIN	Enkelt stykke	
D-PAK GTIN		

Øglænd System AS © 2025 All rights reserved

Produktdatablad

OS ITNO	Hilti ITNO	Produktnavn	Material
124875	2452476	SmartCleat SCLT-NG-3xØ75 SS	Rustfritt stål



Kortslutningssikkert kabelklammer for treofil kabel installasjon. Tilgjengelig i ulike størrelser for å passe ytre kabeldiameter fra Ø22-99mm. For å installere kabelklammeret på support profil eller kabelstige må passende adapter bestillers separat. Passer til Mekano, UNO og FRP profiler og OE/TOE og FOE kabelstiger når tilhørende adapter for systemet blir brukt.

Mer informasjon:

Egenskaper

Navn	Verdi
Vekt (kg)	0.630
T Materialtykkelse (mm)	1.5
X (mm)	173.1
Y (mm)	152
Z (mm)	65
A Hullstørrelse (mm)	M8
B Hullstørrelse (mm)	6.5x6.5
CC (mm)	25
CC2 (mm)	75
D Diameter (mm)	75
S Avstand (mm)	43

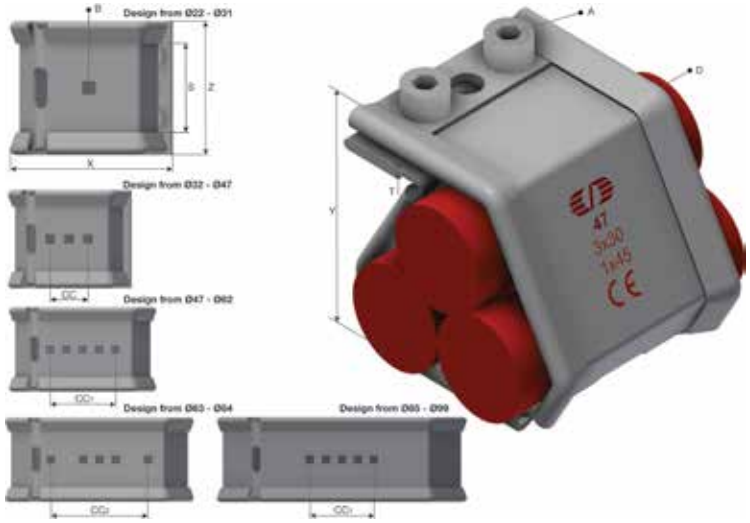

Product images are a general representation of the product design however some variances may occur.

Innpakning, informasjon

F-PAK GTIN	Enkelt stykke	
D-PAK GTIN		

Øglænd System AS © 2025 All rights reserved

Produktdatablad

OS ITNO	Hilti ITNO	Produktnavn	Material
124874	2452475	SmartCleat SCLT-NG-3xØ74 SS	Rustfritt stål



Kortslutningssikkert kabelklammer for treofil kabel installasjon. Tilgjengelig i ulike størrelser for å passe ytre kabeldiameter fra Ø22-99mm. For å installere kabelklammeret på support profil eller kabelstige må passende adapter bestillers separat. Passer til Mekano, UNO og FRP profiler og OE/TOE og FOE kabelstiger når tilhørende adapter for systemet blir brukt.

Mer informasjon:

Egenskaper

Navn	Verdi
Vekt (kg)	0.620
T Materialtykkelse (mm)	1.5
X (mm)	171
Y (mm)	150.1
Z (mm)	65
A Hullstørrelse (mm)	M8
B Hullstørrelse (mm)	6.5x6.5
CC (mm)	25
CC2 (mm)	75
D Diameter (mm)	74
S Avstand (mm)	43

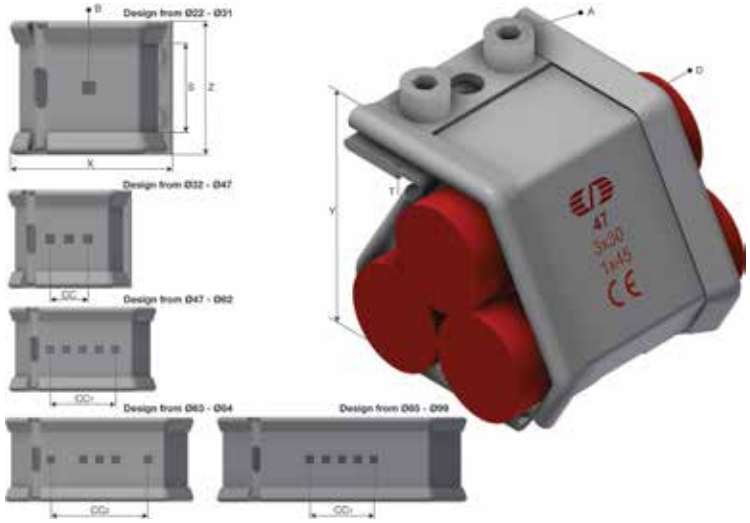

Product images are a general representation of the product design however some variances may occur.

Innpakning, informasjon

F-PAK GTIN	Enkelt stykke	
D-PAK GTIN		

Øglænd System AS © 2025 All rights reserved

Produktdatablad

OS ITNO	Hilti ITNO	Produktnavn	Material
124873	2452474	SmartCleat SCLT-NG-3xØ73 SS	Rustfritt stål



Kortslutningssikkert kabelklammer for treofil kabel installasjon. Tilgjengelig i ulike størrelser for å passe ytre kabeldiameter fra Ø22-99mm. For å installere kabelklammeret på support profil eller kabelstige må passende adapter bestillers separat. Passer til Mekano, UNO og FRP profiler og OE/TOE og FOE kabelstiger når tilhørende adapter for systemet blir brukt.

Mer informasjon:

Egenskaper

Navn	Verdi
Vekt (kg)	0.610
T Materialtykkelse (mm)	1.5
X (mm)	168.8
Y (mm)	148.2
Z (mm)	65
A Hullstørrelse (mm)	M8
B Hullstørrelse (mm)	6.5x6.5
CC (mm)	25
CC2 (mm)	75
D Diameter (mm)	73
S Avstand (mm)	43

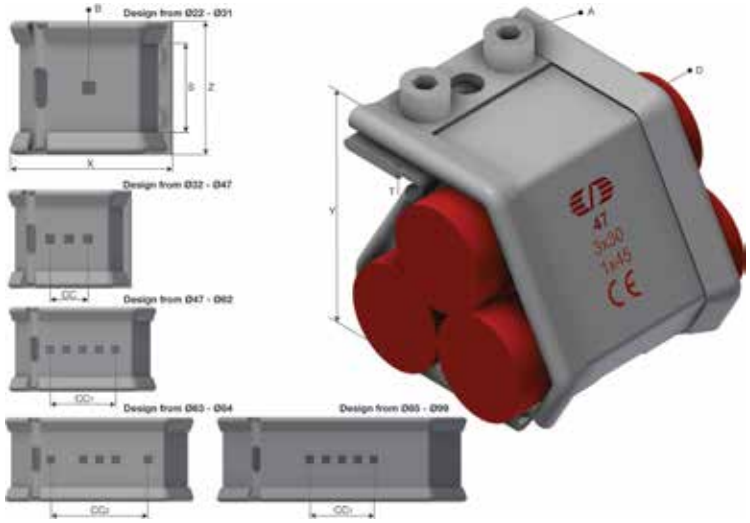

Product images are a general representation of the product design however some variances may occur.

Innpakning, informasjon

F-PAK GTIN	Enkelt stykke	
D-PAK GTIN		

Øglænd System AS © 2025 All rights reserved

Produktdatablad

OS ITNO	Hilti ITNO	Produktnavn	Material
124872	2452473	SmartCleat SCLT-NG-3xØ72 SS	Rustfritt stål



Kortslutningssikkert kabelklammer for treofil kabel installasjon. Tilgjengelig i ulike størrelser for å passe ytre kabeldiameter fra Ø22-99mm. For å installere kabelklammeret på support profil eller kabelstige må passende adapter bestillers separat. Passer til Mekano, UNO og FRP profiler og OE/TOE og FOE kabelstiger når tilhørende adapter for systemet blir brukt.

Mer informasjon:

Egenskaper

Navn	Verdi
Vekt (kg)	0.600
T Materialtykkelse (mm)	1.5
X (mm)	166.7
Y (mm)	146.4
Z (mm)	65
A Hullstørrelse (mm)	M8
B Hullstørrelse (mm)	6.5x6.5
CC (mm)	25
CC2 (mm)	75
D Diameter (mm)	72
S Avstand (mm)	43

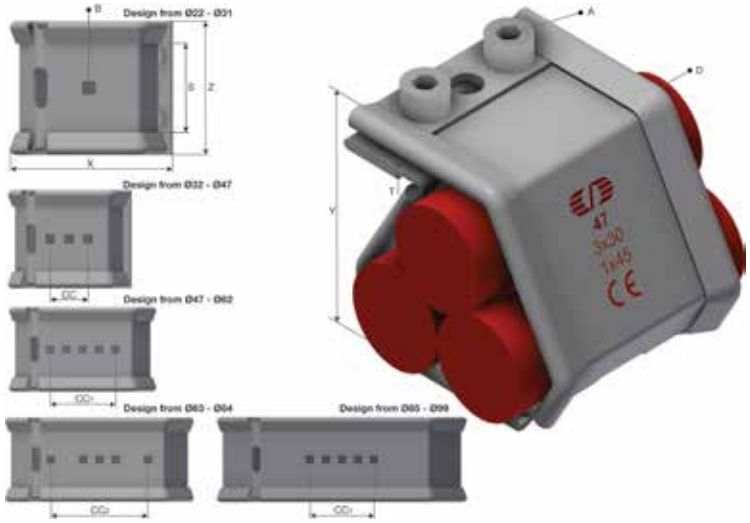

Product images are a general representation of the product design however some variances may occur.

Innpakning, informasjon

F-PAK GTIN	Enkelt stykke	
D-PAK GTIN		

Øglænd System AS © 2025 All rights reserved

Produktdatablad

OS ITNO	Hilti ITNO	Produktnavn	Material
124871	2452472	SmartCleat SCLT-NG-3xØ71 SS	Rustfritt stål



Kortslutningssikkert kabelklammer for treofil kabel installasjon. Tilgjengelig i ulike størrelser for å passe ytre kabeldiameter fra Ø22-99mm. For å installere kabelklammeret på support profil eller kabelstige må passende adapter bestillers separat. Passer til Mekano, UNO og FRP profiler og OE/TOE og FOE kabelstiger når tilhørende adapter for systemet blir brukt.

Mer informasjon:

Egenskaper

Navn	Verdi
Vekt (kg)	0.600
T Materialtykkelse (mm)	1.5
X (mm)	164.5
Y (mm)	144.5
Z (mm)	65
A Hullstørrelse (mm)	M8
B Hullstørrelse (mm)	6.5x6.5
CC (mm)	25
CC2 (mm)	75
D Diameter (mm)	71
S Avstand (mm)	43

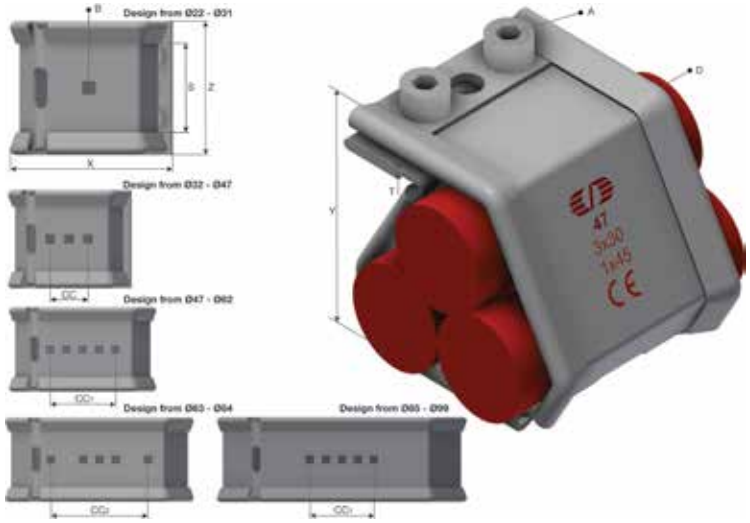

Product images are a general representation of the product design however some variances may occur.

Innpakning, informasjon

F-PAK GTIN	Enkelt stykke	
D-PAK GTIN		

Øglænd System AS © 2025 All rights reserved

Produktdatablad

OS ITNO	Hilti ITNO	Produktnavn	Material
124870	2452471	SmartCleat SCLT-NG-3xØ70 SS	Rustfritt stål



Kortslutningssikkert kabelklammer for treofil kabel installasjon. Tilgjengelig i ulike størrelser for å passe ytre kabeldiameter fra Ø22-99mm. For å installere kabelklammeret på support profil eller kabelstige må passende adapter bestillers separat. Passer til Mekano, UNO og FRP profiler og OE/TOE og FOE kabelstiger når tilhørende adapter for systemet blir brukt.

Mer informasjon:

Egenskaper

Navn	Verdi
Vekt (kg)	0.590
T Materialtykkelse (mm)	1.5
X (mm)	162.4
Y (mm)	142.6
Z (mm)	65
A Hullstørrelse (mm)	M8
B Hullstørrelse (mm)	6.5x6.5
CC (mm)	25
CC2 (mm)	75
D Diameter (mm)	70
S Avstand (mm)	43

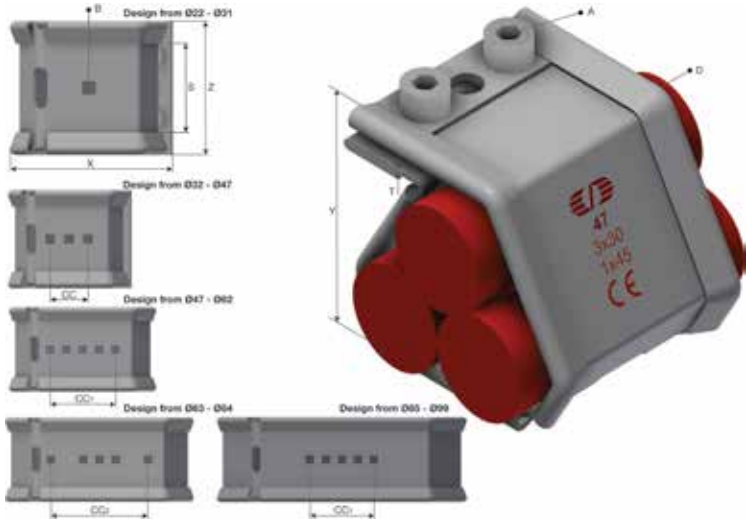

Product images are a general representation of the product design however some variances may occur.

Innpakning, informasjon

F-PAK GTIN	Enkelt stykke	
D-PAK GTIN		

Øglænd System AS © 2025 All rights reserved

Produktdatablad

OS ITNO	Hilti ITNO	Produktnavn	Material
124869	2452470	SmartCleat SCLT-NG-3xØ69 SS	Rustfritt stål



Kortslutningssikkert kabelklammer for treofil kabel installasjon. Tilgjengelig i ulike størrelser for å passe ytre kabeldiameter fra Ø22-99mm. For å installere kabelklammeret på support profil eller kabelstige må passende adapter bestillers separat. Passer til Mekano, UNO og FRP profiler og OE/TOE og FOE kabelstiger når tilhørende adapter for systemet blir brukt.

Mer informasjon:

Egenskaper

Navn	Verdi
Vekt (kg)	0.580
T Materialtykkelse (mm)	1.5
X (mm)	160.2
Y (mm)	140.8
Z (mm)	65
A Hullstørrelse (mm)	M8
B Hullstørrelse (mm)	6.5x6.5
CC (mm)	25
CC2 (mm)	75
D Diameter (mm)	69
S Avstand (mm)	43

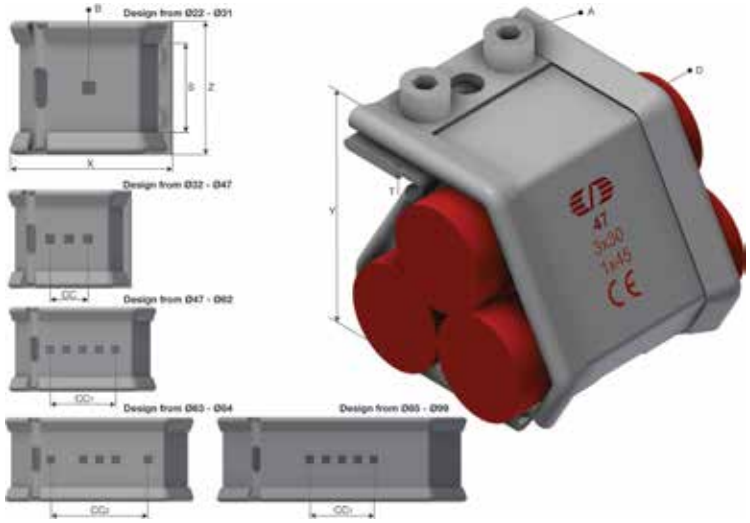

Product images are a general representation of the product design however some variances may occur.

Innpakning, informasjon

F-PAK GTIN	Enkelt stykke	
D-PAK GTIN		

Øglænd System AS © 2025 All rights reserved

Produktdatablad

OS ITNO	Hilti ITNO	Produktnavn	Material
124868	2452459	SmartCleat SCLT-NG-3xØ68 SS	Rustfritt stål



Kortslutningssikkert kabelklammer for treofil kabel installasjon. Tilgjengelig i ulike størrelser for å passe ytre kabeldiameter fra Ø22-99mm. For å installere kabelklammeret på support profil eller kabelstige må passende adapter bestillers separat. Passer til Mekano, UNO og FRP profiler og OE/TOE og FOE kabelstiger når tilhørende adapter for systemet blir brukt.

Mer informasjon:

Egenskaper

Navn	Verdi
Vekt (kg)	0.580
T Materialtykkelse (mm)	1.5
X (mm)	158.1
Y (mm)	138.9
Z (mm)	65
A Hullstørrelse (mm)	M8
B Hullstørrelse (mm)	6.5x6.5
CC (mm)	25
CC2 (mm)	75
D Diameter (mm)	68
S Avstand (mm)	43

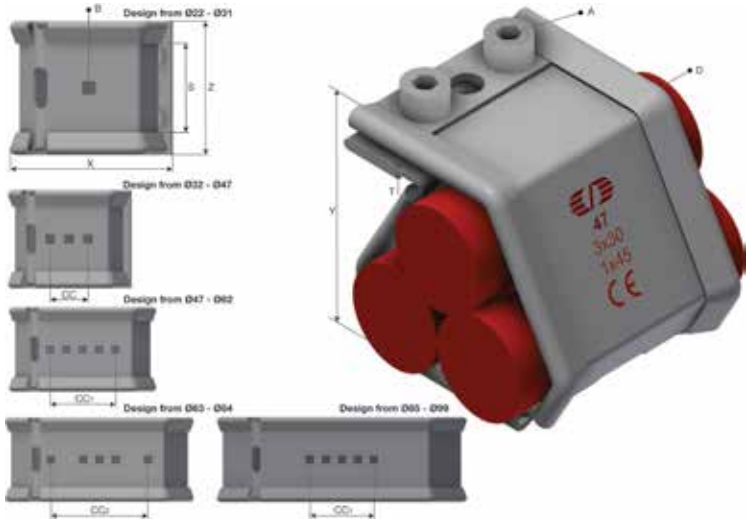

Product images are a general representation of the product design however some variances may occur.

Innpakning, informasjon

F-PAK GTIN	Enkelt stykke	
D-PAK GTIN		

Øglænd System AS © 2025 All rights reserved

Produktdatablad

OS ITNO	Hilti ITNO	Produktnavn	Material
124867	2452458	SmartCleat SCLT-NG-3xØ67 SS	Rustfritt stål



Kortslutningssikkert kabelklammer for treofil kabel installasjon. Tilgjengelig i ulike størrelser for å passe ytre kabeldiameter fra Ø22-99mm. For å installere kabelklammeret på support profil eller kabelstige må passende adapter bestillers separat. Passer til Mekano, UNO og FRP profiler og OE/TOE og FOE kabelstiger når tilhørende adapter for systemet blir brukt.

Mer informasjon:

Egenskaper

Navn	Verdi
Vekt (kg)	0.570
T Materialtykkelse (mm)	1.5
X (mm)	155.9
Y (mm)	137
Z (mm)	65
A Hullstørrelse (mm)	M8
B Hullstørrelse (mm)	6.5x6.5
CC (mm)	25
CC2 (mm)	75
D Diameter (mm)	67
S Avstand (mm)	43

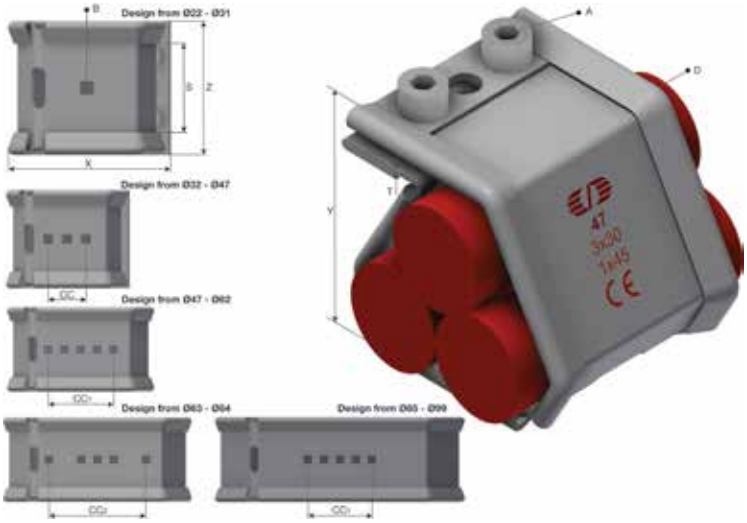

Product images are a general representation of the product design however some variances may occur.

Innpakning, informasjon

F-PAK GTIN	Enkelt stykke	
D-PAK GTIN		

Øglænd System AS © 2025 All rights reserved

Produktdatablad

OS ITNO	Hilti ITNO	Produktnavn	Material
124866	2452457	SmartCleat SCLT-NG-3xØ66 SS	Rustfritt stål



Kortslutningssikkert kabelklammer for treofil kabel installasjon. Tilgjengelig i ulike størrelser for å passe ytre kabeldiameter fra Ø22-99mm. For å installere kabelklammeret på support profil eller kabelstige må passende adapter bestillers separat. Passer til Mekano, UNO og FRP profiler og OE/TOE og FOE kabelstiger når tilhørende adapter for systemet blir brukt.

Mer informasjon:

Egenskaper

Navn	Verdi
Vekt (kg)	0.560
T Materialtykkelse (mm)	1.5
X (mm)	153.7
Y (mm)	135.2
Z (mm)	65
A Hullstørrelse (mm)	M8
B Hullstørrelse (mm)	6.5x6.5
CC (mm)	25
CC2 (mm)	75
D Diameter (mm)	66
S Avstand (mm)	43

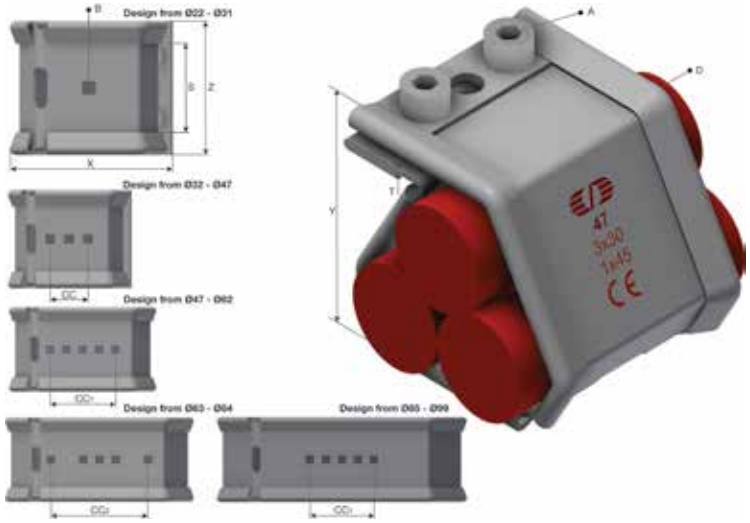

Product images are a general representation of the product design however some variances may occur.

Innpakning, informasjon

F-PAK GTIN	Enkelt stykke	
D-PAK GTIN		

Øglænd System AS © 2025 All rights reserved

Produktdatablad

OS ITNO	Hilti ITNO	Produktnavn	Material
124865	2452456	SmartCleat SCLT-NG-3xØ65 SS	Rustfritt stål



Kortslutningssikkert kabelklammer for treofil kabel installasjon. Tilgjengelig i ulike størrelser for å passe ytre kabeldiameter fra Ø22-99mm. For å installere kabelklammeret på support profil eller kabelstige må passende adapter bestillers separat. Passer til Mekano, UNO og FRP profiler og OE/TOE og FOE kabelstiger når tilhørende adapter for systemet blir brukt.

Mer informasjon:

Egenskaper

Navn	Verdi
Vekt (kg)	0.560
T Materialtykkelse (mm)	1.5
X (mm)	151.6
Y (mm)	133.3
Z (mm)	65
A Hullstørrelse (mm)	M8
B Hullstørrelse (mm)	6.5x6.5
CC (mm)	25
CC2 (mm)	75
D Diameter (mm)	65
S Avstand (mm)	43

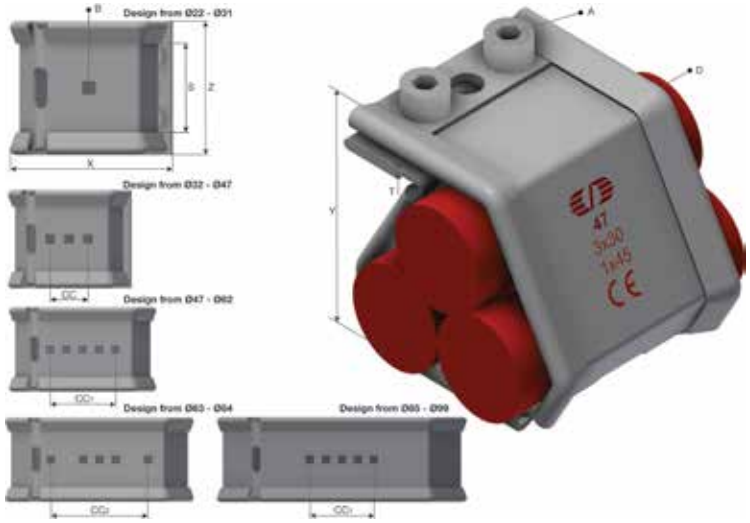

Product images are a general representation of the product design however some variances may occur.

Innpakning, informasjon

F-PAK GTIN	Enkelt stykke	
D-PAK GTIN		

Øglænd System AS © 2025 All rights reserved

Produktdatablad

OS ITNO	Hilti ITNO	Produktnavn	Material
124864	2448811	SmartCleat SCLT-NG-3xØ64 SS	Rustfritt stål



Kortslutningssikkert kabelklammer for treofil kabel installasjon. Tilgjengelig i ulike størrelser for å passe ytre kabeldiameter fra Ø22-99mm. For å installere kabelklammeret på support profil eller kabelstige må passende adapter bestillers separat. Passer til Mekano, UNO og FRP profiler og OE/TOE og FOE kabelstiger når tilhørende adapter for systemet blir brukt.

Mer informasjon:

Egenskaper

Navn	Verdi
Vekt (kg)	0.550
T Materialtykkelse (mm)	1.5
X (mm)	149.4
Y (mm)	131.4
Z (mm)	65
A Hullstørrelse (mm)	M8
B Hullstørrelse (mm)	6.5x6.5
CC (mm)	25
CC2 (mm)	75
D Diameter (mm)	64
S Avstand (mm)	43

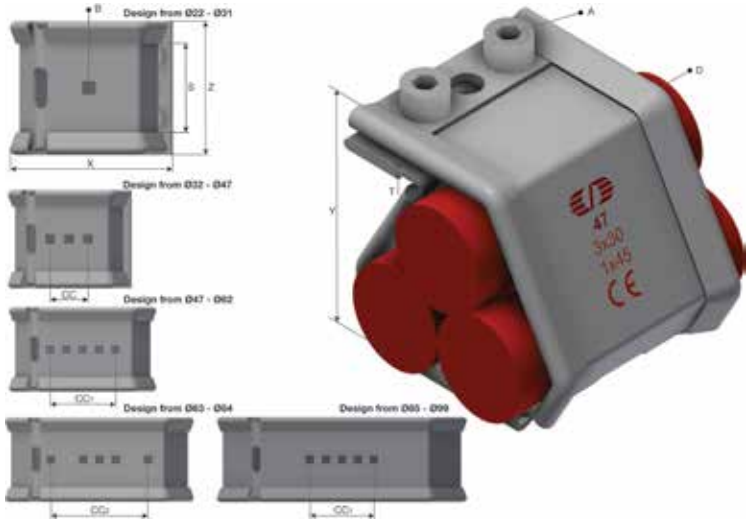

Product images are a general representation of the product design however some variances may occur.

Innpakning, informasjon

F-PAK GTIN	Enkelt stykke	
D-PAK GTIN		

Øglænd System AS © 2025 All rights reserved

Produktdatablad

OS ITNO	Hilti ITNO	Produktnavn	Material
124863	2452455	SmartCleat SCLT-NG-3xØ63 SS	Rustfritt stål



Kortslutningssikkert kabelklammer for treofil kabel installasjon. Tilgjengelig i ulike størrelser for å passe ytre kabeldiameter fra Ø22-99mm. For å installere kabelklammeret på support profil eller kabelstige må passende adapter bestillers separat. Passer til Mekano, UNO og FRP profiler og OE/TOE og FOE kabelstiger når tilhørende adapter for systemet blir brukt.

Mer informasjon:

Egenskaper

Navn	Verdi
Vekt (kg)	0.540
T Materialtykkelse (mm)	1.5
X (mm)	147.3
Y (mm)	129.6
Z (mm)	65
A Hullstørrelse (mm)	M8
B Hullstørrelse (mm)	6.5x6.5
CC (mm)	25
CC2 (mm)	75
D Diameter (mm)	63
S Avstand (mm)	43

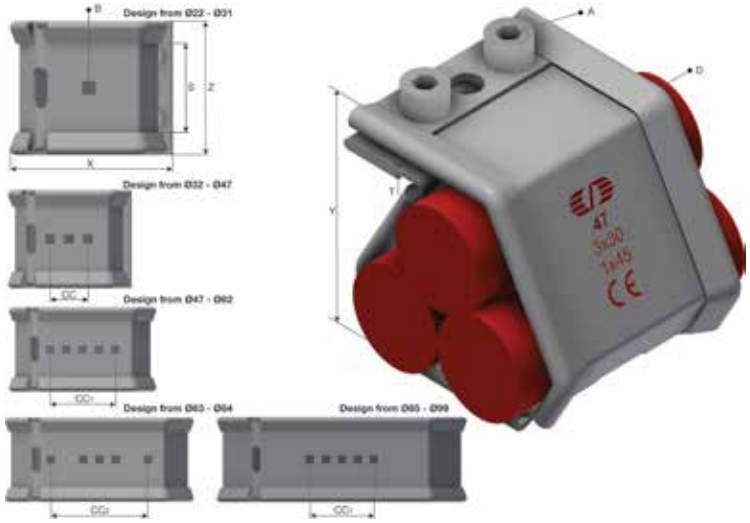

Product images are a general representation of the product design however some variances may occur.

Innpakning, informasjon

F-PAK GTIN	Enkelt stykke	
D-PAK GTIN		

Øglænd System AS © 2025 All rights reserved

Produktdatablad

OS ITNO	Hilti ITNO	Produktnavn	Material
124862	2452404	SmartCleat SCLT-NG-3xØ62 SS	Rustfritt stål



Kortslutningssikkert kabelklammer for treofil kabel installasjon. Tilgjengelig i ulike størrelser for å passe ytre kabeldiameter fra Ø22-99mm. For å installere kabelklammeret på support profil eller kabelstige må passende adapter bestillers separat. Passer til Mekano, UNO og FRP profiler og OE/TOE og FOE kabelstiger når tilhørende adapter for systemet blir brukt.

Mer informasjon:

Egenskaper

Navn	Verdi
Vekt (kg)	0.530
T Materialtykkelse (mm)	1.5
X (mm)	145.1
Y (mm)	127.7
Z (mm)	65
A Hullstørrelse (mm)	M8
B Hullstørrelse (mm)	6.5x6.5
CC (mm)	25
CC2 (mm)	75
D Diameter (mm)	62
S Avstand (mm)	43

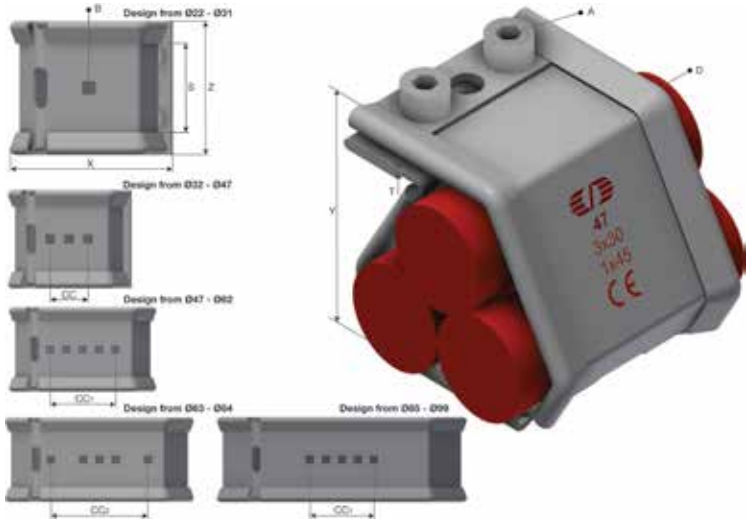

Product images are a general representation of the product design however some variances may occur.

Innpakning, informasjon

F-PAK GTIN	Enkelt stykke	
D-PAK GTIN		

Øglænd System AS © 2025 All rights reserved

Produktdatablad

OS ITNO	Hilti ITNO	Produktnavn	Material
124861	2452403	SmartCleat SCLT-NG-3xØ61 SS	Rustfritt stål



Kortslutningssikkert kabelklammer for treofil kabel installasjon. Tilgjengelig i ulike størrelser for å passe ytre kabeldiameter fra Ø22-99mm. For å installere kabelklammeret på support profil eller kabelstige må passende adapter bestillers separat. Passer til Mekano, UNO og FRP profiler og OE/TOE og FOE kabelstiger når tilhørende adapter for systemet blir brukt.

Mer informasjon:

Egenskaper

Navn	Verdi
Vekt (kg)	0.530
T Materialtykkelse (mm)	1.5
X (mm)	143
Y (mm)	125.8
Z (mm)	65
A Hullstørrelse (mm)	M8
B Hullstørrelse (mm)	6.5x6.5
CC (mm)	25
CC1 (mm)	50
D Diameter (mm)	61
S Avstand (mm)	43

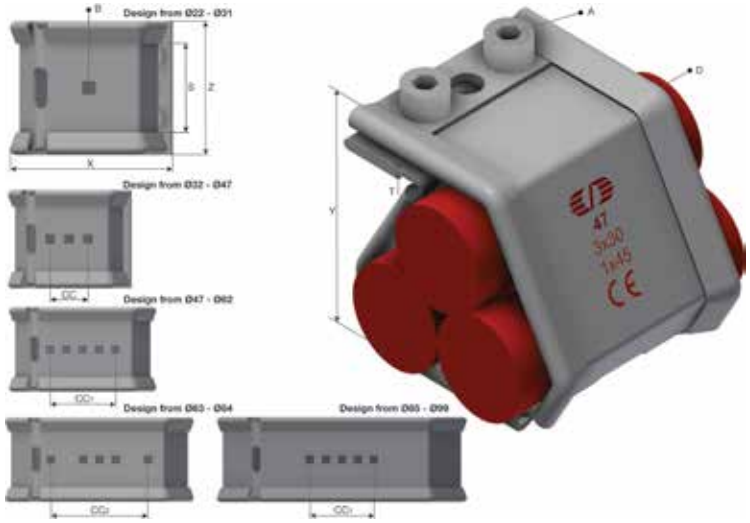

Product images are a general representation of the product design however some variances may occur.

Innpakning, informasjon

F-PAK GTIN	Enkelt stykke	
D-PAK GTIN		

Øglænd System AS © 2025 All rights reserved

Produktdatablad

OS ITNO	Hilti ITNO	Produktnavn	Material
124860	2452402	SmartCleat SCLT-NG-3xØ60 SS	Rustfritt stål



Kortslutningssikkert kabelklammer for treofil kabel installasjon. Tilgjengelig i ulike størrelser for å passe ytre kabeldiameter fra Ø22-99mm. For å installere kabelklammeret på support profil eller kabelstige må passende adapter bestillers separat. Passer til Mekano, UNO og FRP profiler og OE/TOE og FOE kabelstiger når tilhørende adapter for systemet blir brukt.

Mer informasjon:

Egenskaper

Navn	Verdi
Vekt (kg)	0.520
T Materialtykkelse (mm)	1.5
X (mm)	140.8
Y (mm)	124
Z (mm)	65
A Hullstørrelse (mm)	M8
B Hullstørrelse (mm)	6.5x6.5
CC (mm)	25
CC1 (mm)	50
D Diameter (mm)	60
S Avstand (mm)	43

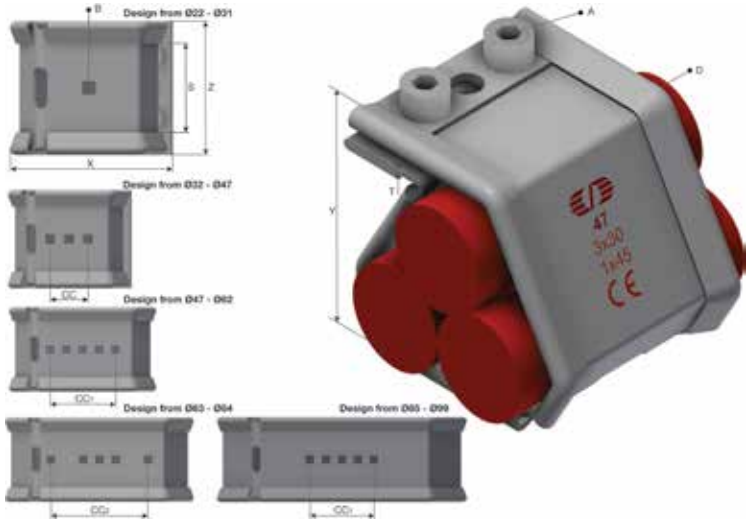

Product images are a general representation of the product design however some variances may occur.

Innpakning, informasjon

F-PAK GTIN	Enkelt stykke	
D-PAK GTIN		

Øglænd System AS © 2025 All rights reserved

Produktdatablad

OS ITNO	Hilti ITNO	Produktnavn	Material
124859	2452401	SmartCleat SCLT-NG-3xØ59 SS	Rustfritt stål



Kortslutningssikkert kabelklammer for treofil kabel installasjon. Tilgjengelig i ulike størrelser for å passe ytre kabeldiameter fra Ø22-99mm. For å installere kabelklammeret på support profil eller kabelstige må passende adapter bestillers separat. Passer til Mekano, UNO og FRP profiler og OE/TOE og FOE kabelstiger når tilhørende adapter for systemet blir brukt.

Mer informasjon:

Egenskaper

Navn	Verdi
Vekt (kg)	0.510
T Materialtykkelse (mm)	1.5
X (mm)	138.7
Y (mm)	122.1
Z (mm)	65
A Hullstørrelse (mm)	M8
B Hullstørrelse (mm)	6.5x6.5
CC (mm)	25
CC1 (mm)	50
D Diameter (mm)	59
S Avstand (mm)	43

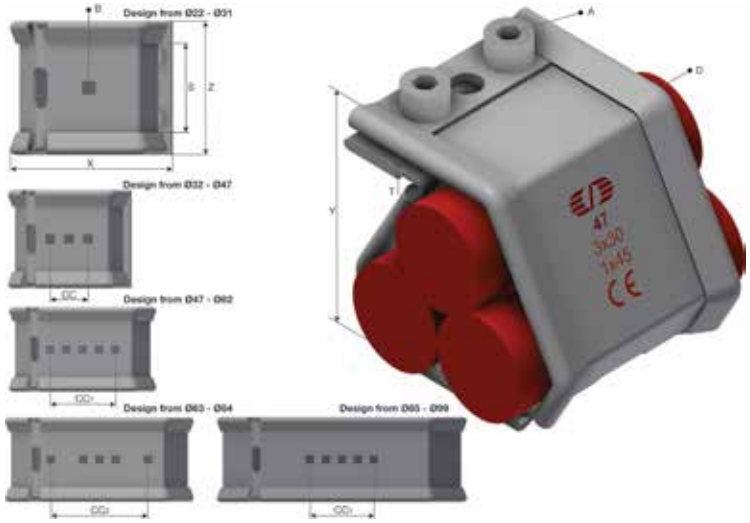

Product images are a general representation of the product design however some variances may occur.

Innpakning, informasjon

F-PAK GTIN	Enkelt stykke	
D-PAK GTIN		

Øglænd System AS © 2025 All rights reserved

Produktdatablad

OS ITNO	Hilti ITNO	Produktnavn	Material
124858	2452400	SmartCleat SCLT-NG-3xØ58 SS	Rustfritt stål



Kortslutningssikkert kabelklammer for treofil kabel installasjon. Tilgjengelig i ulike størrelser for å passe ytre kabeldiameter fra Ø22-99mm. For å installere kabelklammeret på support profil eller kabelstige må passende adapter bestillers separat. Passer til Mekano, UNO og FRP profiler og OE/TOE og FOE kabelstiger når tilhørende adapter for systemet blir brukt.

Mer informasjon:

Egenskaper

Navn	Verdi
Vekt (kg)	0.510
T Materialtykkelse (mm)	1.5
X (mm)	136.5
Y (mm)	120.2
Z (mm)	65
A Hullstørrelse (mm)	M8
B Hullstørrelse (mm)	6.5x6.5
CC (mm)	25
CC1 (mm)	50
D Diameter (mm)	58
S Avstand (mm)	43

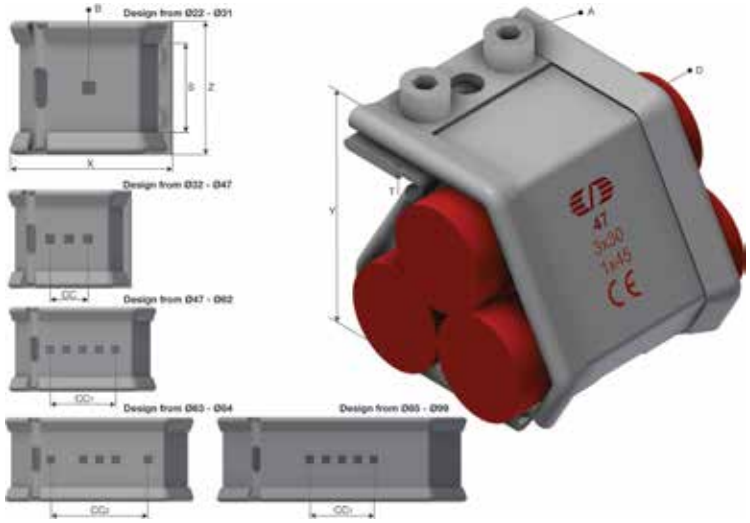

Product images are a general representation of the product design however some variances may occur.

Innpakning, informasjon

F-PAK GTIN	Enkelt stykke	
D-PAK GTIN		

Øglænd System AS © 2025 All rights reserved

Produktdatablad

OS ITNO	Hilti ITNO	Produktnavn	Material
124857	2452399	SmartCleat SCLT-NG-3xØ57 SS	Rustfritt stål



Kortslutningssikkert kabelklammer for treofil kabel installasjon. Tilgjengelig i ulike størrelser for å passe ytre kabeldiameter fra Ø22-99mm. For å installere kabelklammeret på support profil eller kabelstige må passende adapter bestillers separat. Passer til Mekano, UNO og FRP profiler og OE/TOE og FOE kabelstiger når tilhørende adapter for systemet blir brukt.

Mer informasjon:

Egenskaper

Navn	Verdi
Vekt (kg)	0.500
T Materialtykkelse (mm)	1.5
X (mm)	134.4
Y (mm)	118.4
Z (mm)	65
A Hullstørrelse (mm)	M8
B Hullstørrelse (mm)	6.5x6.5
CC (mm)	25
CC1 (mm)	50
D Diameter (mm)	57
S Avstand (mm)	43

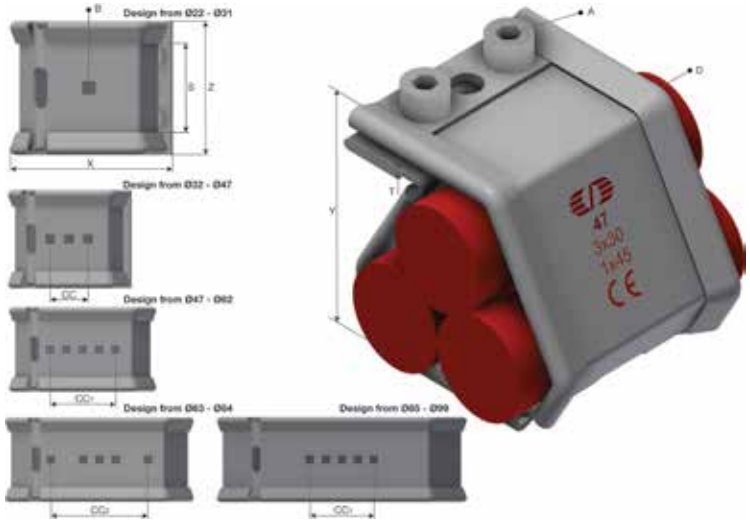

Product images are a general representation of the product design however some variances may occur.

Innpakning, informasjon

F-PAK GTIN	Enkelt stykke	
D-PAK GTIN		

Øglænd System AS © 2025 All rights reserved

Produktdatablad

OS ITNO	Hilti ITNO	Produktnavn	Material
124856	2452398	SmartCleat SCLT-NG-3xØ56 SS	Rustfritt stål



Kortslutningssikkert kabelklammer for treofil kabel installasjon. Tilgjengelig i ulike størrelser for å passe ytre kabeldiameter fra Ø22-99mm. For å installere kabelklammeret på support profil eller kabelstige må passende adapter bestillers separat. Passer til Mekano, UNO og FRP profiler og OE/TOE og FOE kabelstiger når tilhørende adapter for systemet blir brukt.

Mer informasjon:

Egenskaper

Navn	Verdi
Vekt (kg)	0.490
T Materialtykkelse (mm)	1.5
X (mm)	132.2
Y (mm)	116.5
Z (mm)	65
A Hullstørrelse (mm)	M8
B Hullstørrelse (mm)	6.5x6.5
CC (mm)	25
CC1 (mm)	50
D Diameter (mm)	56
S Avstand (mm)	43

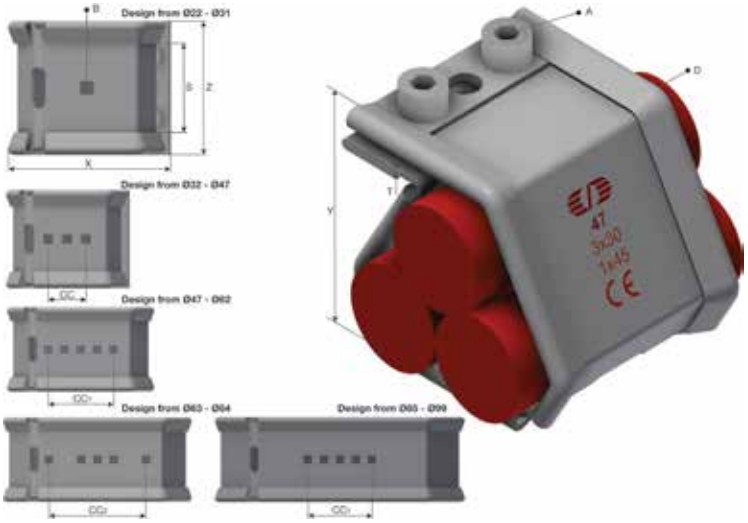

Product images are a general representation of the product design however some variances may occur.

Innpakning, informasjon

F-PAK GTIN	Enkelt stykke	
D-PAK GTIN		

Øglænd System AS © 2025 All rights reserved

Produktdatablad

OS ITNO	Hilti ITNO	Produktnavn	Material
124855	2452397	SmartCleat SCLT-NG-3xØ55 SS	Rustfritt stål



Kortslutningssikkert kabelklammer for treofil kabel installasjon. Tilgjengelig i ulike størrelser for å passe ytre kabeldiameter fra Ø22-99mm. For å installere kabelklammeret på support profil eller kabelstige må passende adapter bestillers separat. Passer til Mekano, UNO og FRP profiler og OE/TOE og FOE kabelstiger når tilhørende adapter for systemet blir brukt.

Mer informasjon:

Egenskaper

Navn	Verdi
Vekt (kg)	0.490
T Materialtykkelse (mm)	1.5
X (mm)	130
Y (mm)	114.6
Z (mm)	65
A Hullstørrelse (mm)	M8
B Hullstørrelse (mm)	6.5x6.5
CC (mm)	25
CC1 (mm)	50
D Diameter (mm)	55
S Avstand (mm)	43

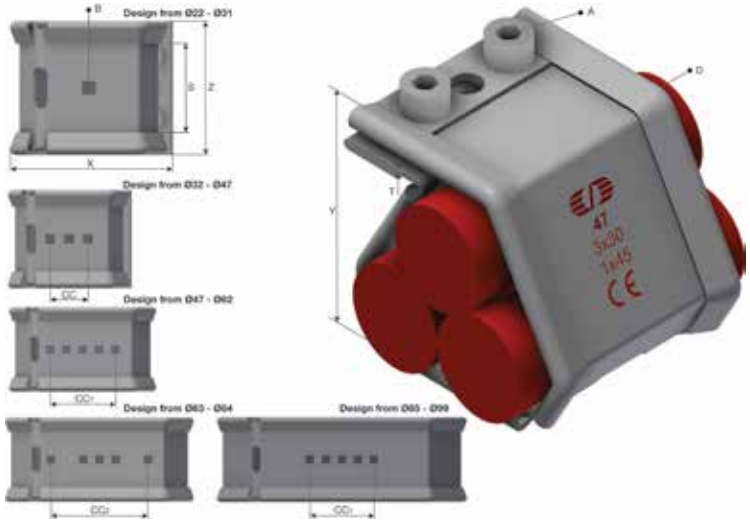

Product images are a general representation of the product design however some variances may occur.

Innpakning, informasjon

F-PAK GTIN	Enkelt stykke	
D-PAK GTIN		

Øglænd System AS © 2025 All rights reserved

Produktdatablad

OS ITNO	Hilti ITNO	Produktnavn	Material
124854	2452396	SmartCleat SCLT-NG-3xØ54 SS	Rustfritt stål



Kortslutningssikkert kabelklammer for treofil kabel installasjon. Tilgjengelig i ulike størrelser for å passe ytre kabeldiameter fra Ø22-99mm. For å installere kabelklammeret på support profil eller kabelstige må passende adapter bestillers separat. Passer til Mekano, UNO og FRP profiler og OE/TOE og FOE kabelstiger når tilhørende adapter for systemet blir brukt.

Mer informasjon:

Egenskaper

Navn	Verdi
Vekt (kg)	0.480
T Materialtykkelse (mm)	1.5
X (mm)	127.9
Y (mm)	112.8
Z (mm)	65
A Hullstørrelse (mm)	M8
B Hullstørrelse (mm)	6.5x6.5
CC (mm)	25
CC1 (mm)	50
D Diameter (mm)	54
S Avstand (mm)	43

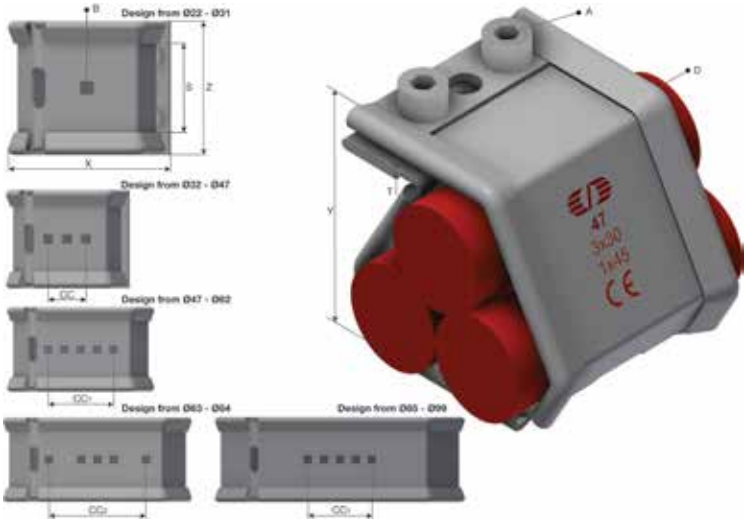

Product images are a general representation of the product design however some variances may occur.

Innpakning, informasjon

F-PAK GTIN	Enkelt stykke	
D-PAK GTIN		

Øglænd System AS © 2025 All rights reserved

Produktdatablad

OS ITNO	Hilti ITNO	Produktnavn	Material
124853	2452395	SmartCleat SCLT-NG-3xØ53 SS	Rustfritt stål



Kortslutningssikkert kabelklammer for treofil kabel installasjon. Tilgjengelig i ulike størrelser for å passe ytre kabeldiameter fra Ø22-99mm. For å installere kabelklammeret på support profil eller kabelstige må passende adapter bestillers separat. Passer til Mekano, UNO og FRP profiler og OE/TOE og FOE kabelstiger når tilhørende adapter for systemet blir brukt.

Mer informasjon:

Egenskaper

Navn	Verdi
Vekt (kg)	0.470
T Materialtykkelse (mm)	1.5
X (mm)	125.7
Y (mm)	110.9
Z (mm)	65
A Hullstørrelse (mm)	M8
B Hullstørrelse (mm)	6.5x6.5
CC (mm)	25
CC1 (mm)	50
D Diameter (mm)	53
S Avstand (mm)	43

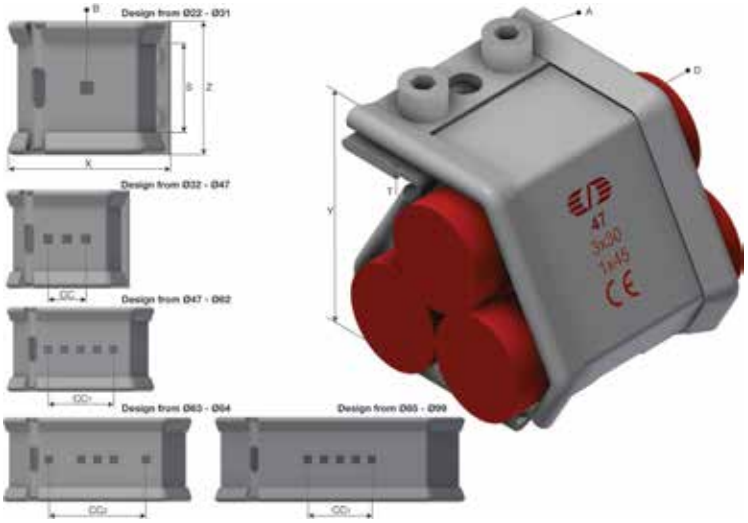

Product images are a general representation of the product design however some variances may occur.

Innpakning, informasjon

F-PAK GTIN	Enkelt stykke	
D-PAK GTIN		

Øglænd System AS © 2025 All rights reserved

Produktdatablad

OS ITNO	Hilti ITNO	Produktnavn	Material
124852	2452394	SmartCleat SCLT-NG-3xØ52 SS	Rustfritt stål



Kortslutningssikkert kabelklammer for treofil kabel installasjon. Tilgjengelig i ulike størrelser for å passe ytre kabeldiameter fra Ø22-99mm. For å installere kabelklammeret på support profil eller kabelstige må passende adapter bestillers separat. Passer til Mekano, UNO og FRP profiler og OE/TOE og FOE kabelstiger når tilhørende adapter for systemet blir brukt.

Mer informasjon:

Egenskaper

Navn	Verdi
Vekt (kg)	0.470
T Materialtykkelse (mm)	1.5
X (mm)	123.6
Y (mm)	109
Z (mm)	65
A Hullstørrelse (mm)	M8
B Hullstørrelse (mm)	6.5x6.5
CC (mm)	25
CC1 (mm)	50
D Diameter (mm)	52
S Avstand (mm)	43

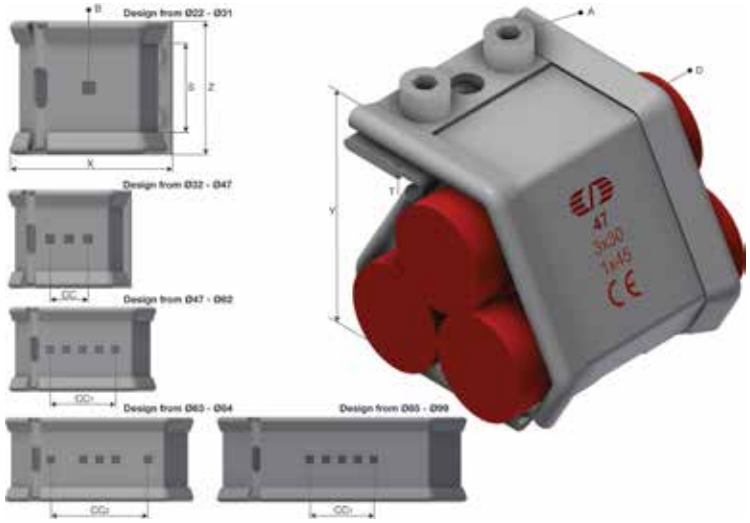

Product images are a general representation of the product design however some variances may occur.

Innpakning, informasjon

F-PAK GTIN	Enkelt stykke	
D-PAK GTIN		

Øglænd System AS © 2025 All rights reserved

Produktdatablad

OS ITNO	Hilti ITNO	Produktnavn	Material
124851	2452393	SmartCleat SCLT-NG-3xØ51 SS	Rustfritt stål



Kortslutningssikkert kabelklammer for treofil kabel installasjon. Tilgjengelig i ulike størrelser for å passe ytre kabeldiameter fra Ø22-99mm. For å installere kabelklammeret på support profil eller kabelstige må passende adapter bestillers separat. Passer til Mekano, UNO og FRP profiler og OE/TOE og FOE kabelstiger når tilhørende adapter for systemet blir brukt.

Mer informasjon:

Egenskaper

Navn	Verdi
Vekt (kg)	0.460
T Materialtykkelse (mm)	1.5
X (mm)	121.4
Y (mm)	107.2
Z (mm)	65
A Hullstørrelse (mm)	M8
B Hullstørrelse (mm)	6.5x6.5
CC (mm)	25
CC1 (mm)	50
D Diameter (mm)	51
S Avstand (mm)	43

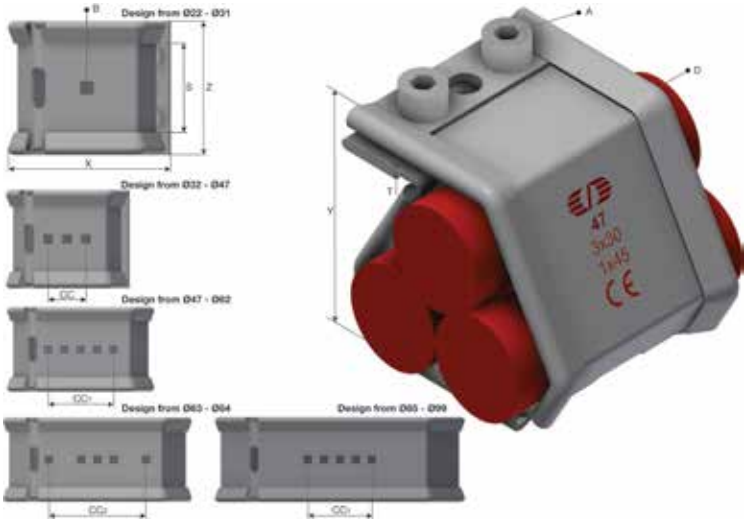

Product images are a general representation of the product design however some variances may occur.

Innpakning, informasjon

F-PAK GTIN	Enkelt stykke	
D-PAK GTIN		

Øglænd System AS © 2025 All rights reserved

Produktdatablad

OS ITNO	Hilti ITNO	Produktnavn	Material
124850	2452392	SmartCleat SCLT-NG-3xØ50 SS	Rustfritt stål



Kortslutningssikkert kabelklammer for treofil kabel installasjon. Tilgjengelig i ulike størrelser for å passe ytre kabeldiameter fra Ø22-99mm. For å installere kabelklammeret på support profil eller kabelstige må passende adapter bestillers separat. Passer til Mekano, UNO og FRP profiler og OE/TOE og FOE kabelstiger når tilhørende adapter for systemet blir brukt.

Mer informasjon:

Egenskaper

Navn	Verdi
Vekt (kg)	0.450
T Materialtykkelse (mm)	1.5
X (mm)	119.3
Y (mm)	105.3
Z (mm)	65
A Hullstørrelse (mm)	M8
B Hullstørrelse (mm)	6.5x6.5
CC (mm)	25
CC1 (mm)	50
D Diameter (mm)	50
S Avstand (mm)	43

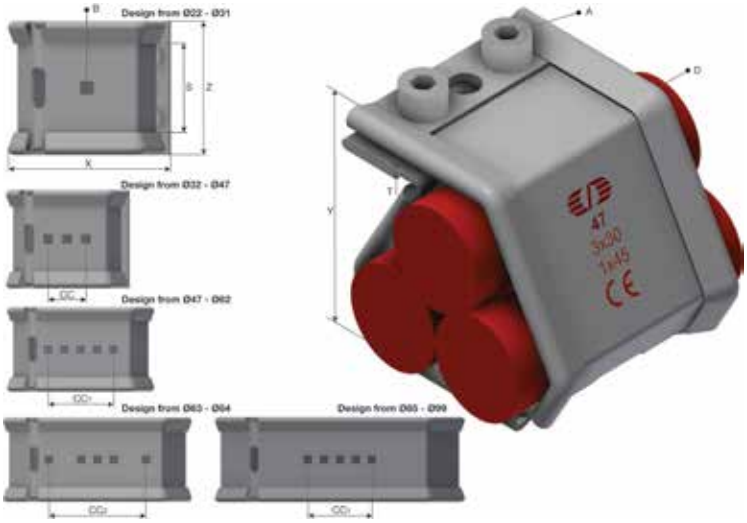

Product images are a general representation of the product design however some variances may occur.

Innpakning, informasjon

F-PAK GTIN	Enkelt stykke	
D-PAK GTIN		

Øglænd System AS © 2025 All rights reserved

Produktdatablad

OS ITNO	Hilti ITNO	Produktnavn	Material
124849	2448810	SmartCleat SCLT-NG-3xØ49 SS	Rustfritt stål



Kortslutningssikkert kabelklammer for treofil kabel installasjon. Tilgjengelig i ulike størrelser for å passe ytre kabeldiameter fra Ø22-99mm. For å installere kabelklammeret på support profil eller kabelstige må passende adapter bestillers separat. Passer til Mekano, UNO og FRP profiler og OE/TOE og FOE kabelstiger når tilhørende adapter for systemet blir brukt.

Mer informasjon:

Egenskaper

Navn	Verdi
Vekt (kg)	0.440
T Materialtykkelse (mm)	1.5
X (mm)	117.1
Y (mm)	103.4
Z (mm)	65
A Hullstørrelse (mm)	M8
B Hullstørrelse (mm)	6.5x6.5
CC (mm)	25
CC1 (mm)	50
D Diameter (mm)	49
S Avstand (mm)	43

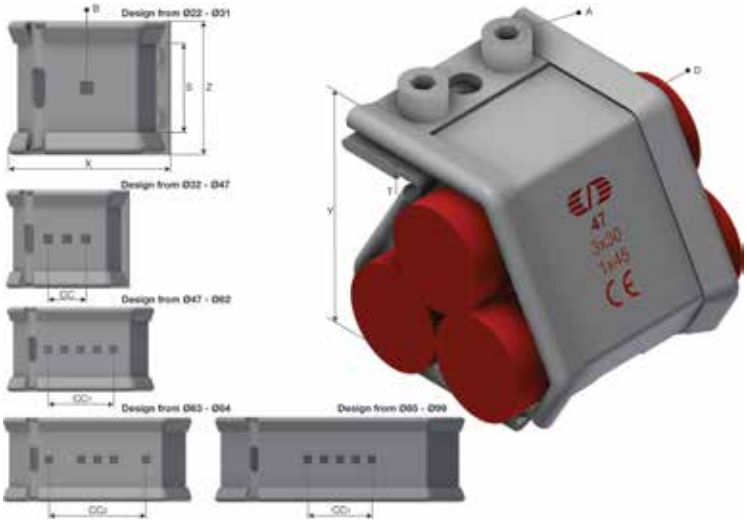

Product images are a general representation of the product design however some variances may occur.

Innpakning, informasjon

F-PAK GTIN	Enkelt stykke	
D-PAK GTIN		

Øglænd System AS © 2025 All rights reserved

Produktdatablad

OS ITNO	Hilti ITNO	Produktnavn	Material
124848	2452391	SmartCleat SCLT-NG-3xØ48 SS	Rustfritt stål



Kortslutningssikkert kabelklammer for treofil kabel installasjon. Tilgjengelig i ulike størrelser for å passe ytre kabeldiameter fra Ø22-99mm. For å installere kabelklammeret på support profil eller kabelstige må passende adapter bestillers separat. Passer til Mekano, UNO og FRP profiler og OE/TOE og FOE kabelstiger når tilhørende adapter for systemet blir brukt.

Mer informasjon:

Egenskaper

Navn	Verdi
Vekt (kg)	0.440
T Materialtykkelse (mm)	1.5
X (mm)	115
Y (mm)	101.6
Z (mm)	65
A Hullstørrelse (mm)	M8
B Hullstørrelse (mm)	6.5x6.5
CC (mm)	25
CC1 (mm)	50
D Diameter (mm)	48
S Avstand (mm)	43

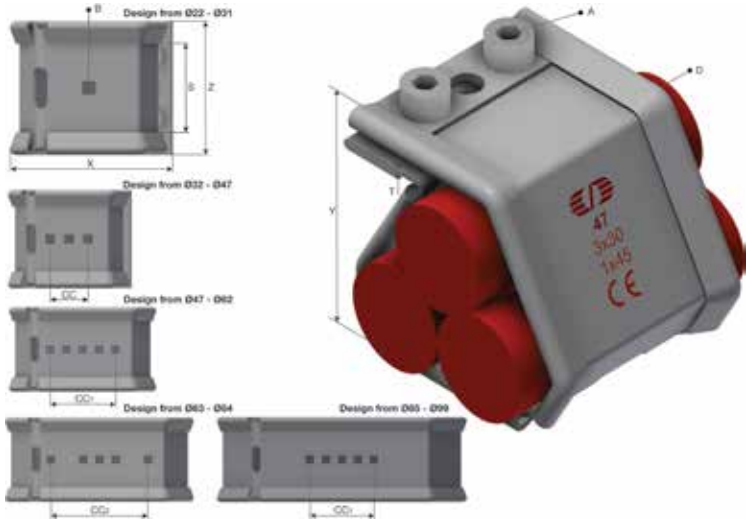

Product images are a general representation of the product design however some variances may occur.

Innpakning, informasjon

F-PAK GTIN	Enkelt stykke	
D-PAK GTIN		

Øglænd System AS © 2025 All rights reserved

Produktdatablad

OS ITNO	Hilti ITNO	Produktnavn	Material
124847	2452390	SmartCleat SCLT-NG-3xØ47 SS	Rustfritt stål



Kortslutningssikkert kabelklammer for treofil kabel installasjon. Tilgjengelig i ulike størrelser for å passe ytre kabeldiameter fra Ø22-99mm. For å installere kabelklammeret på support profil eller kabelstige må passende adapter bestillers separat. Passer til Mekano, UNO og FRP profiler og OE/TOE og FOE kabelstiger når tilhørende adapter for systemet blir brukt.

Mer informasjon:

Egenskaper

Navn	Verdi
Vekt (kg)	0.430
T Materialtykkelse (mm)	1.5
X (mm)	112.8
Y (mm)	99.7
Z (mm)	65
A Hullstørrelse (mm)	M8
B Hullstørrelse (mm)	6.5x6.5
CC (mm)	25
CC1 (mm)	50
D Diameter (mm)	47
S Avstand (mm)	43

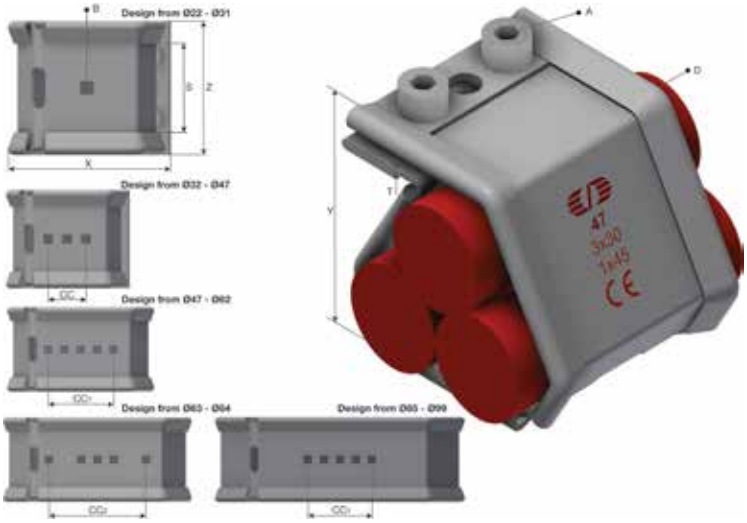

Product images are a general representation of the product design however some variances may occur.

Innpakning, informasjon

F-PAK GTIN	Enkelt stykke	
D-PAK GTIN		

Øglænd System AS © 2025 All rights reserved

Produktdatablad

OS ITNO	Hilti ITNO	Produktnavn	Material
124846	2452389	SmartCleat SCLT-NG-3xØ46 SS	Rustfritt stål



Kortslutningssikkert kabelklammer for treofil kabel installasjon. Tilgjengelig i ulike størrelser for å passe ytre kabeldiameter fra Ø22-99mm. For å installere kabelklammeret på support profil eller kabelstige må passende adapter bestillers separat. Passer til Mekano, UNO og FRP profiler og OE/TOE og FOE kabelstiger når tilhørende adapter for systemet blir brukt.

Mer informasjon:

Egenskaper

Navn	Verdi
Vekt (kg)	0.420
T Materialtykkelse (mm)	1.5
X (mm)	110.7
Y (mm)	97.8
Z (mm)	65
A Hullstørrelse (mm)	M8
B Hullstørrelse (mm)	6.5x6.5
CC (mm)	25
D Diameter (mm)	46
S Avstand (mm)	43

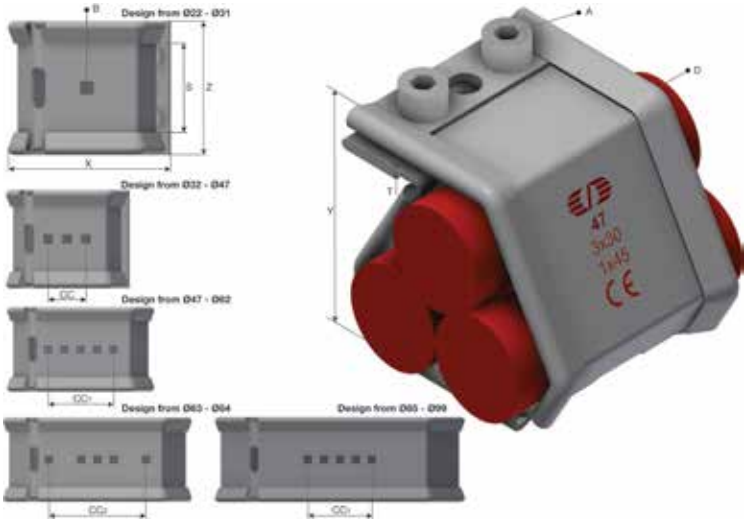

Product images are a general representation of the product design however some variances may occur.

Innpakning, informasjon

F-PAK GTIN	Enkelt stykke	
D-PAK GTIN		

Øglænd System AS © 2025 All rights reserved

Produktdatablad

OS ITNO	Hilti ITNO	Produktnavn	Material
124845	2452388	SmartCleat SCLT-NG-3xØ45 SS	Rustfritt stål



Kortslutningssikkert kabelklammer for treofil kabel installasjon. Tilgjengelig i ulike størrelser for å passe ytre kabeldiameter fra Ø22-99mm. For å installere kabelklammeret på support profil eller kabelstige må passende adapter bestillers separat. Passer til Mekano, UNO og FRP profiler og OE/TOE og FOE kabelstiger når tilhørende adapter for systemet blir brukt.

Mer informasjon:

Egenskaper

Navn	Verdi
Vekt (kg)	0.420
T Materialtykkelse (mm)	1.5
X (mm)	108.5
Y (mm)	96
Z (mm)	65
A Hullstørrelse (mm)	M8
B Hullstørrelse (mm)	6.5x6.5
CC (mm)	25
D Diameter (mm)	45
S Avstand (mm)	43

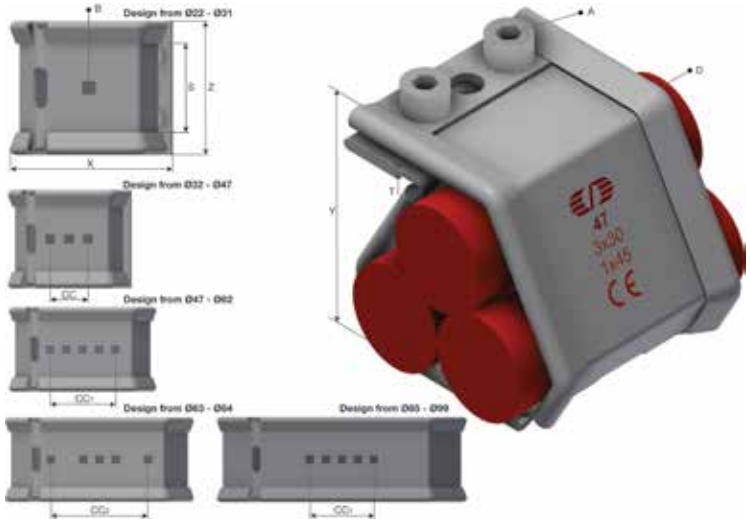

Product images are a general representation of the product design however some variances may occur.

Innpakning, informasjon

F-PAK GTIN	Enkelt stykke	
D-PAK GTIN		

Øglænd System AS © 2025 All rights reserved

Produktdatablad

OS ITNO	Hilti ITNO	Produktnavn	Material
124844	2452387	SmartCleat SCLT-NG-3xØ44 SS	Rustfritt stål



Kortslutningssikkert kabelklammer for treofil kabel installasjon. Tilgjengelig i ulike størrelser for å passe ytre kabeldiameter fra Ø22-99mm. For å installere kabelklammeret på support profil eller kabelstige må passende adapter bestillers separat. Passer til Mekano, UNO og FRP profiler og OE/TOE og FOE kabelstiger når tilhørende adapter for systemet blir brukt.

Mer informasjon:

Egenskaper

Navn	Verdi
Vekt (kg)	0.410
T Materialtykkelse (mm)	1.5
X (mm)	106.3
Y (mm)	94.1
Z (mm)	65
A Hullstørrelse (mm)	M8
B Hullstørrelse (mm)	6.5x6.5
CC (mm)	25
D Diameter (mm)	44
S Avstand (mm)	43

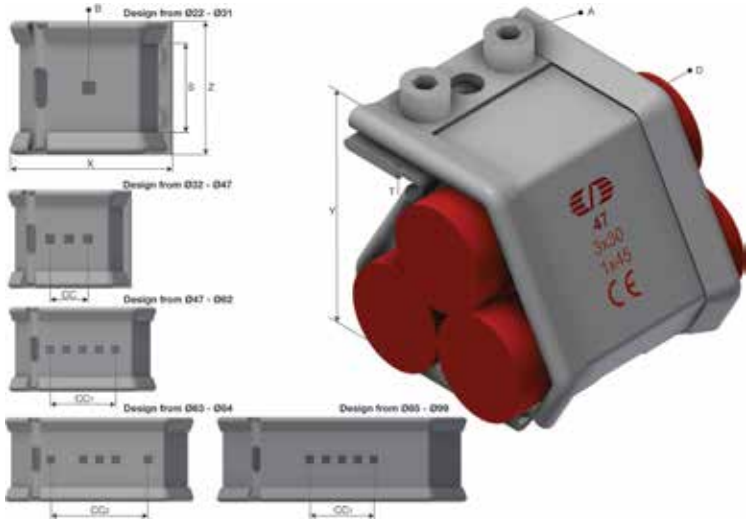

Product images are a general representation of the product design however some variances may occur.

Innpakning, informasjon

F-PAK GTIN	Enkelt stykke	
D-PAK GTIN		

Øglænd System AS © 2025 All rights reserved

Produktdatablad

OS ITNO	Hilti ITNO	Produktnavn	Material
124843	2452386	SmartCleat SCLT-NG-3xØ43 SS	Rustfritt stål



Kortslutningssikkert kabelklammer for treofil kabel installasjon. Tilgjengelig i ulike størrelser for å passe ytre kabeldiameter fra Ø22-99mm. For å installere kabelklammeret på support profil eller kabelstige må passende adapter bestillers separat. Passer til Mekano, UNO og FRP profiler og OE/TOE og FOE kabelstiger når tilhørende adapter for systemet blir brukt.

Mer informasjon:

Egenskaper

Navn	Verdi
Vekt (kg)	0.400
T Materialtykkelse (mm)	1.5
X (mm)	104.2
Y (mm)	92.2
Z (mm)	65
A Hullstørrelse (mm)	M8
B Hullstørrelse (mm)	6.5x6.5
CC (mm)	25
D Diameter (mm)	43
S Avstand (mm)	43

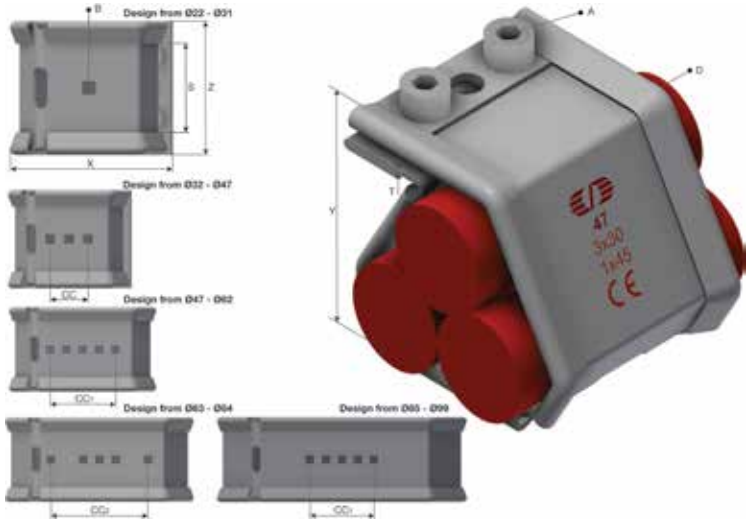

Product images are a general representation of the product design however some variances may occur.

Innpakning, informasjon

F-PAK GTIN	Enkelt stykke	
D-PAK GTIN		

Øglænd System AS © 2025 All rights reserved

Produktdatablad

OS ITNO	Hilti ITNO	Produktnavn	Material
124842	2452385	SmartCleat SCLT-NG-3xØ42 SS	Rustfritt stål



Kortslutningssikkert kabelklammer for treofil kabel installasjon. Tilgjengelig i ulike størrelser for å passe ytre kabeldiameter fra Ø22-99mm. For å installere kabelklammeret på support profil eller kabelstige må passende adapter bestillers separat. Passer til Mekano, UNO og FRP profiler og OE/TOE og FOE kabelstiger når tilhørende adapter for systemet blir brukt.

Mer informasjon:

Egenskaper

Navn	Verdi
Vekt (kg)	0.400
T Materialtykkelse (mm)	1.5
X (mm)	102
Y (mm)	90.4
Z (mm)	65
A Hullstørrelse (mm)	M8
B Hullstørrelse (mm)	6.5x6.5
CC (mm)	25
D Diameter (mm)	42
S Avstand (mm)	43

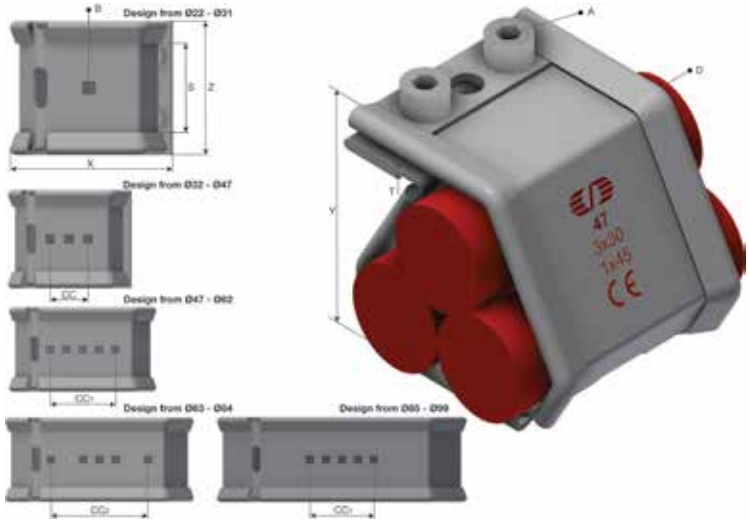

Product images are a general representation of the product design however some variances may occur.

Innpakning, informasjon

F-PAK GTIN	Enkelt stykke	
D-PAK GTIN		

Øglænd System AS © 2025 All rights reserved

Produktdatablad

OS ITNO	Hilti ITNO	Produktnavn	Material
124841	2452384	SmartCleat SCLT-NG-3xØ41 SS	Rustfritt stål



Kortslutningssikkert kabelklammer for treofil kabel installasjon. Tilgjengelig i ulike størrelser for å passe ytre kabeldiameter fra Ø22-99mm. For å installere kabelklammeret på support profil eller kabelstige må passende adapter bestillers separat. Passer til Mekano, UNO og FRP profiler og OE/TOE og FOE kabelstiger når tilhørende adapter for systemet blir brukt.

Mer informasjon:

Egenskaper

Navn	Verdi
Vekt (kg)	0.390
T Materialtykkelse (mm)	1.5
X (mm)	99.9
Y (mm)	88.5
Z (mm)	65
A Hullstørrelse (mm)	M8
B Hullstørrelse (mm)	6.5x6.5
CC (mm)	25
D Diameter (mm)	41
S Avstand (mm)	43

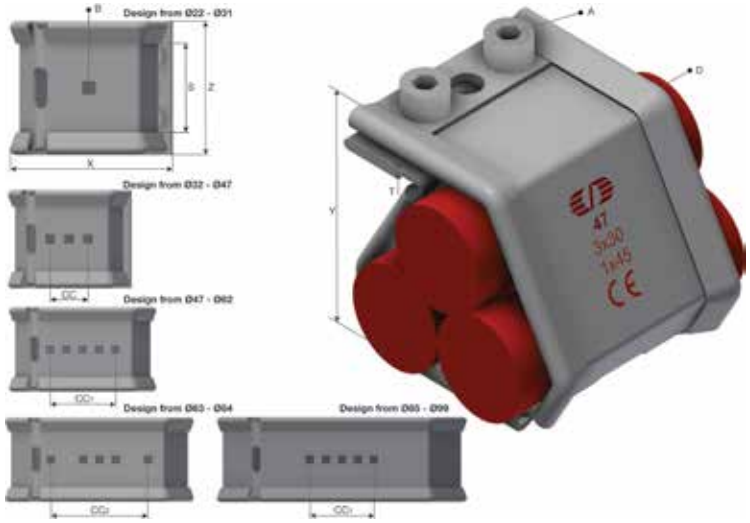

Product images are a general representation of the product design however some variances may occur.

Innpakning, informasjon

F-PAK GTIN	Enkelt stykke	
D-PAK GTIN		

Øglænd System AS © 2025 All rights reserved

Produktdatablad

OS ITNO	Hilti ITNO	Produktnavn	Material
124840	2452383	SmartCleat SCLT-NG-3xØ40 SS	Rustfritt stål



Kortslutningssikkert kabelklammer for treofil kabel installasjon. Tilgjengelig i ulike størrelser for å passe ytre kabeldiameter fra Ø22-99mm. For å installere kabelklammeret på support profil eller kabelstige må passende adapter bestillers separat. Passer til Mekano, UNO og FRP profiler og OE/TOE og FOE kabelstiger når tilhørende adapter for systemet blir brukt.

Mer informasjon:

Egenskaper

Navn	Verdi
Vekt (kg)	0.380
T Materialtykkelse (mm)	1.5
X (mm)	97.7
Y (mm)	86.6
Z (mm)	65
A Hullstørrelse (mm)	M8
B Hullstørrelse (mm)	6.5x6.5
CC (mm)	25
D Diameter (mm)	40
S Avstand (mm)	43

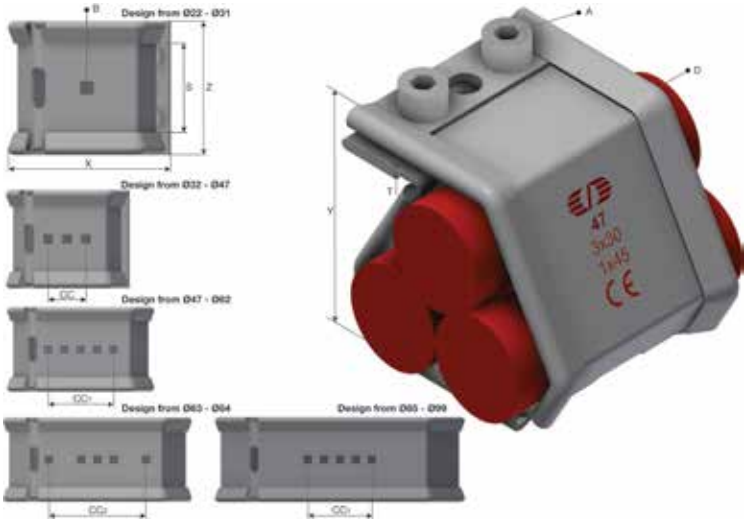

Product images are a general representation of the product design however some variances may occur.

Innpakning, informasjon

F-PAK GTIN	Enkelt stykke	
D-PAK GTIN		

Øglænd System AS © 2025 All rights reserved

Produktdatablad

OS ITNO	Hilti ITNO	Produktnavn	Material
124839	2452382	SmartCleat SCLT-NG-3xØ39 SS	Rustfritt stål



Kortslutningssikkert kabelklammer for treofil kabel installasjon. Tilgjengelig i ulike størrelser for å passe ytre kabeldiameter fra Ø22-99mm. For å installere kabelklammeret på support profil eller kabelstige må passende adapter bestillers separat. Passer til Mekano, UNO og FRP profiler og OE/TOE og FOE kabelstiger når tilhørende adapter for systemet blir brukt.

Mer informasjon:

Egenskaper

Navn	Verdi
Vekt (kg)	0.380
T Materialtykkelse (mm)	1.5
X (mm)	95.6
Y (mm)	84.8
Z (mm)	65
A Hullstørrelse (mm)	M8
B Hullstørrelse (mm)	6.5x6.5
CC (mm)	25
D Diameter (mm)	39
S Avstand (mm)	43

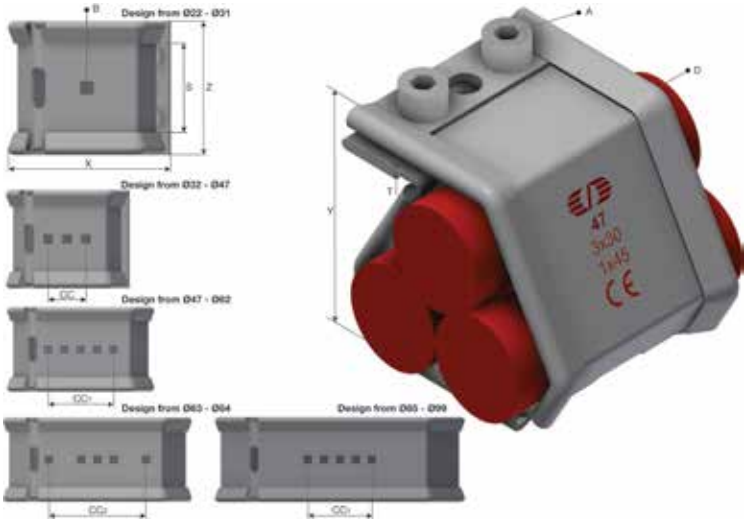

Product images are a general representation of the product design however some variances may occur.

Innpakning, informasjon

F-PAK GTIN	Enkelt stykke	
D-PAK GTIN		

Øglænd System AS © 2025 All rights reserved

Produktdatablad

OS ITNO	Hilti ITNO	Produktnavn	Material
124838	2452381	SmartCleat SCLT-NG-3xØ38 SS	Rustfritt stål



Kortslutningssikkert kabelklammer for treofil kabel installasjon. Tilgjengelig i ulike størrelser for å passe ytre kabeldiameter fra Ø22-99mm. For å installere kabelklammeret på support profil eller kabelstige må passende adapter bestillers separat. Passer til Mekano, UNO og FRP profiler og OE/TOE og FOE kabelstiger når tilhørende adapter for systemet blir brukt.

Mer informasjon:

Egenskaper

Navn	Verdi
Vekt (kg)	0.370
T Materialtykkelse (mm)	1.5
X (mm)	93.4
Y (mm)	82.9
Z (mm)	65
A Hullstørrelse (mm)	M8
B Hullstørrelse (mm)	6.5x6.5
CC (mm)	25
D Diameter (mm)	38
S Avstand (mm)	43

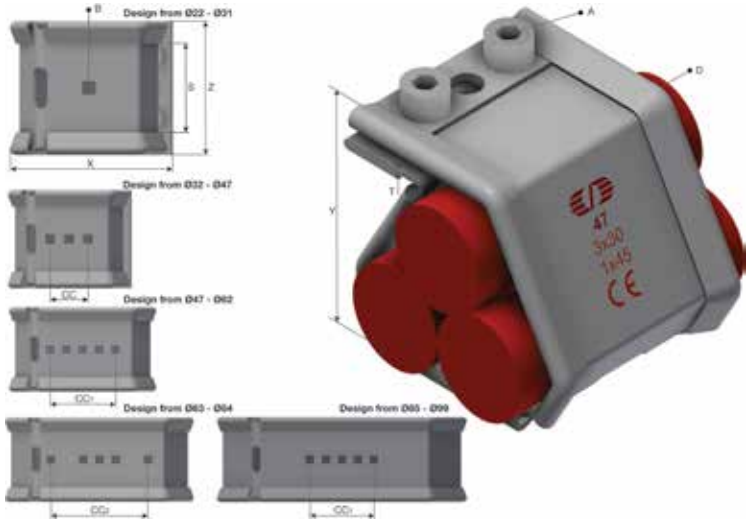

Product images are a general representation of the product design however some variances may occur.

Innpakning, informasjon

F-PAK GTIN	Enkelt stykke	
D-PAK GTIN		

Øglænd System AS © 2025 All rights reserved

Produktdatablad

OS ITNO	Hilti ITNO	Produktnavn	Material
124837	2452380	SmartCleat SCLT-NG-3xØ37 SS	Rustfritt stål



Kortslutningssikkert kabelklammer for treofil kabel installasjon. Tilgjengelig i ulike størrelser for å passe ytre kabeldiameter fra Ø22-99mm. For å installere kabelklammeret på support profil eller kabelstige må passende adapter bestillers separat. Passer til Mekano, UNO og FRP profiler og OE/TOE og FOE kabelstiger når tilhørende adapter for systemet blir brukt.

Mer informasjon:

Egenskaper

Navn	Verdi
Vekt (kg)	0.360
T Materialtykkelse (mm)	1.5
X (mm)	91.3
Y (mm)	81
Z (mm)	65
A Hullstørrelse (mm)	M8
B Hullstørrelse (mm)	6.5x6.5
CC (mm)	25
D Diameter (mm)	37
S Avstand (mm)	43

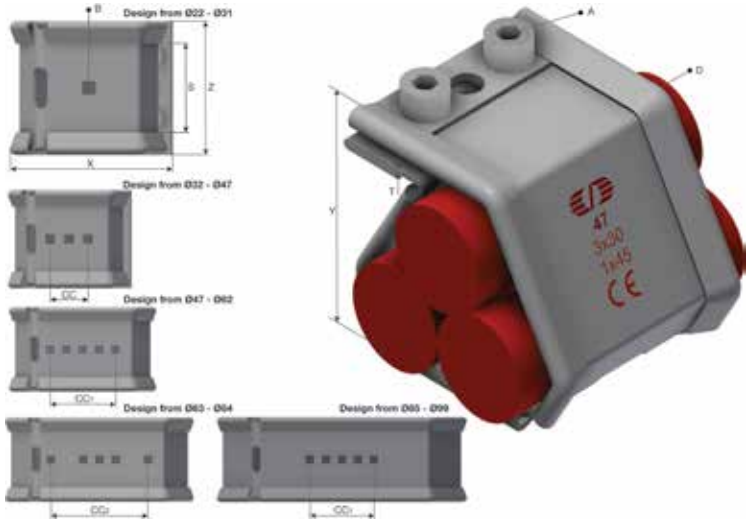

Product images are a general representation of the product design however some variances may occur.

Innpakning, informasjon

F-PAK GTIN	Enkelt stykke	
D-PAK GTIN		

Øglænd System AS © 2025 All rights reserved

Produktdatablad

OS ITNO	Hilti ITNO	Produktnavn	Material
124836	2452360	SmartCleat SCLT-NG-3xØ36 SS	Rustfritt stål



Kortslutningssikkert kabelklammer for treofil kabel installasjon. Tilgjengelig i ulike størrelser for å passe ytre kabeldiameter fra Ø22-99mm. For å installere kabelklammeret på support profil eller kabelstige må passende adapter bestillers separat. Passer til Mekano, UNO og FRP profiler og OE/TOE og FOE kabelstiger når tilhørende adapter for systemet blir brukt.

Mer informasjon:

Egenskaper

Navn	Verdi
Vekt (kg)	0.350
T Materialtykkelse (mm)	1.5
X (mm)	89.1
Y (mm)	79.2
Z (mm)	65
A Hullstørrelse (mm)	M8
B Hullstørrelse (mm)	6.5x6.5
CC (mm)	25
D Diameter (mm)	36
S Avstand (mm)	43

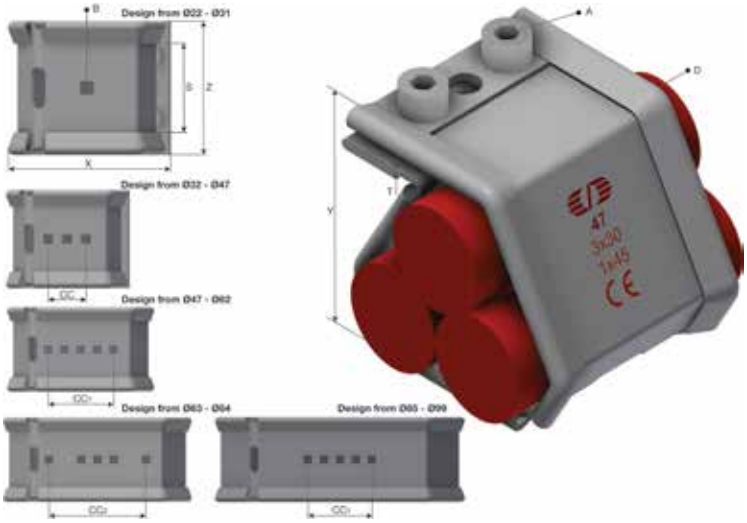

Product images are a general representation of the product design however some variances may occur.

Innpakning, informasjon

F-PAK GTIN	Enkelt stykke	
D-PAK GTIN		

Øglænd System AS © 2025 All rights reserved

Produktdatablad

OS ITNO	Hilti ITNO	Produktnavn	Material
124835	2452359	SmartCleat SCLT-NG-3xØ35 SS	Rustfritt stål



Kortslutningssikkert kabelklammer for treofil kabel installasjon. Tilgjengelig i ulike størrelser for å passe ytre kabeldiameter fra Ø22-99mm. For å installere kabelklammeret på support profil eller kabelstige må passende adapter bestillers separat. Passer til Mekano, UNO og FRP profiler og OE/TOE og FOE kabelstiger når tilhørende adapter for systemet blir brukt.

Mer informasjon:

Egenskaper

Navn	Verdi
Vekt (kg)	0.350
T Materialtykkelse (mm)	1.5
X (mm)	87
Y (mm)	77.3
Z (mm)	65
A Hullstørrelse (mm)	M8
B Hullstørrelse (mm)	6.5x6.5
CC (mm)	25
D Diameter (mm)	35
S Avstand (mm)	43

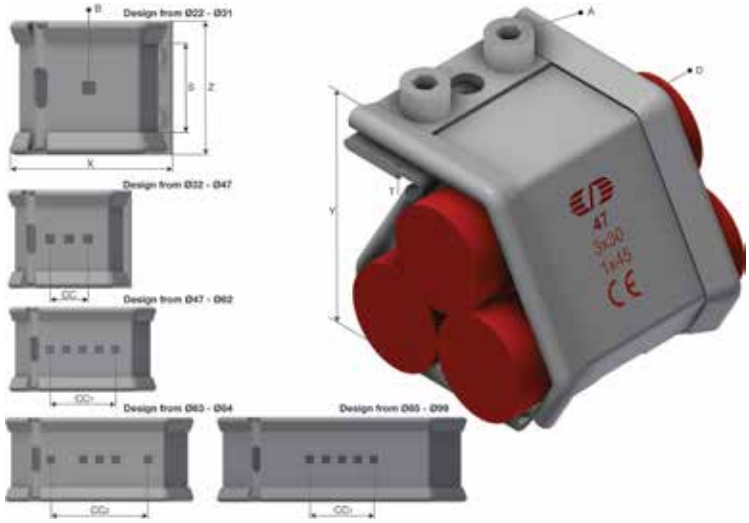

Product images are a general representation of the product design however some variances may occur.

Innpakning, informasjon

F-PAK GTIN	Enkelt stykke	
D-PAK GTIN		

Øglænd System AS © 2025 All rights reserved

Produktdatablad

OS ITNO	Hilti ITNO	Produktnavn	Material
124834	2452358	SmartCleat SCLT-NG-3xØ34 SS	Rustfritt stål



Kortslutningssikkert kabelklammer for treofil kabel installasjon. Tilgjengelig i ulike størrelser for å passe ytre kabeldiameter fra Ø22-99mm. For å installere kabelklammeret på support profil eller kabelstige må passende adapter bestillers separat. Passer til Mekano, UNO og FRP profiler og OE/TOE og FOE kabelstiger når tilhørende adapter for systemet blir brukt.

Mer informasjon:

Egenskaper

Navn	Verdi
Vekt (kg)	0.340
T Materialtykkelse (mm)	1.5
X (mm)	84.8
Y (mm)	75.4
Z (mm)	65
A Hullstørrelse (mm)	M8
B Hullstørrelse (mm)	6.5x6.5
CC (mm)	25
D Diameter (mm)	34
S Avstand (mm)	43

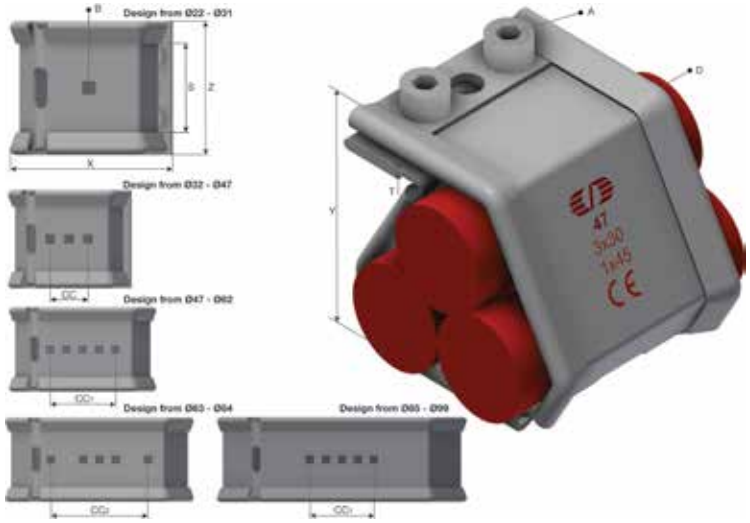

Product images are a general representation of the product design however some variances may occur.

Innpakning, informasjon

F-PAK GTIN	Enkelt stykke	
D-PAK GTIN		

Øglænd System AS © 2025 All rights reserved

Produktdatablad

OS ITNO	Hilti ITNO	Produktnavn	Material
124833	2452357	SmartCleat SCLT-NG-3xØ33 SS	Rustfritt stål



Kortslutningssikkert kabelklammer for treofil kabel installasjon. Tilgjengelig i ulike størrelser for å passe ytre kabeldiameter fra Ø22-99mm. For å installere kabelklammeret på support profil eller kabelstige må passende adapter bestillers separat. Passer til Mekano, UNO og FRP profiler og OE/TOE og FOE kabelstiger når tilhørende adapter for systemet blir brukt.

Mer informasjon:

Egenskaper

Navn	Verdi
Vekt (kg)	0.330
T Materialtykkelse (mm)	1.5
X (mm)	82.8
Y (mm)	73.6
Z (mm)	65
A Hullstørrelse (mm)	M8
B Hullstørrelse (mm)	6.5x6.5
CC (mm)	25
D Diameter (mm)	33
S Avstand (mm)	43

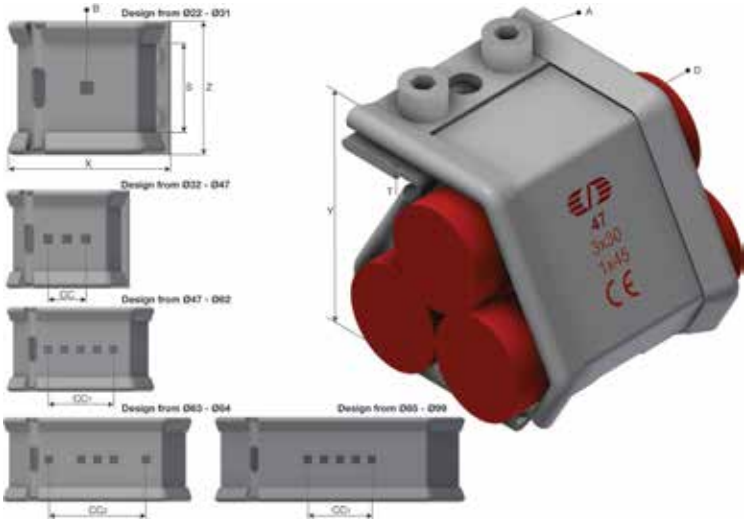

Product images are a general representation of the product design however some variances may occur.

Innpakning, informasjon

F-PAK GTIN	Enkelt stykke	
D-PAK GTIN		

Øglænd System AS © 2025 All rights reserved

Produktdatablad

OS ITNO	Hilti ITNO	Produktnavn	Material
124832	2452356	SmartCleat SCLT-NG-3xØ32 SS	Rustfritt stål



Kortslutningssikkert kabelklammer for treofil kabel installasjon. Tilgjengelig i ulike størrelser for å passe ytre kabeldiameter fra Ø22-99mm. For å installere kabelklammeret på support profil eller kabelstige må passende adapter bestillers separat. Passer til Mekano, UNO og FRP profiler og OE/TOE og FOE kabelstiger når tilhørende adapter for systemet blir brukt.

Mer informasjon:

Egenskaper

Navn	Verdi
Vekt (kg)	0.330
T Materialtykkelse (mm)	1.5
X (mm)	81.5
Y (mm)	71.7
Z (mm)	65
A Hullstørrelse (mm)	M8
B Hullstørrelse (mm)	6.5x6.5
CC (mm)	25
D Diameter (mm)	32
S Avstand (mm)	43

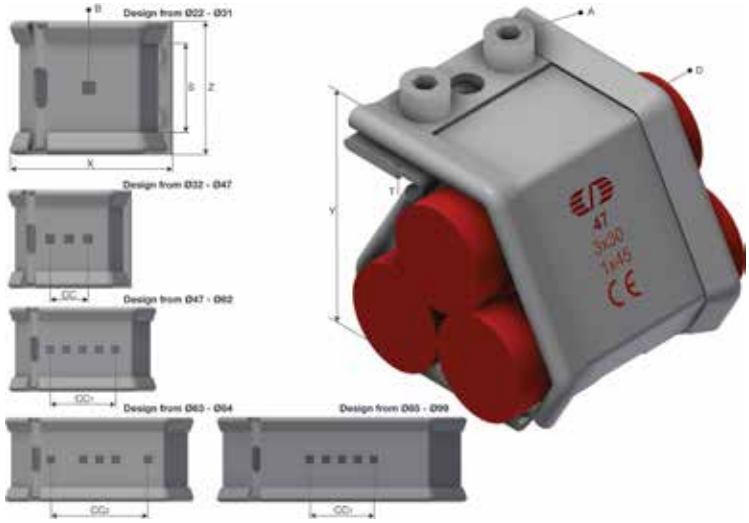

Product images are a general representation of the product design however some variances may occur.

Innpakning, informasjon

F-PAK GTIN	Enkelt stykke	
D-PAK GTIN		

Øglænd System AS © 2025 All rights reserved

Produktdatablad

OS ITNO	Hilti ITNO	Produktnavn	Material
124831	2452355	SmartCleat SCLT-NG-3xØ31 SS	Rustfritt stål



Kortslutningssikkert kabelklammer for treofil kabel installasjon. Tilgjengelig i ulike størrelser for å passe ytre kabeldiameter fra Ø22-99mm. For å installere kabelklammeret på support profil eller kabelstige må passende adapter bestillers separat. Passer til Mekano, UNO og FRP profiler og OE/TOE og FOE kabelstiger når tilhørende adapter for systemet blir brukt.

Mer informasjon:

Egenskaper

Navn	Verdi
Vekt (kg)	0.320
T Materialtykkelse (mm)	1.5
X (mm)	80.1
Y (mm)	69.8
Z (mm)	65
A Hullstørrelse (mm)	M8
B Hullstørrelse (mm)	6.5x6.5
D Diameter (mm)	31
S Avstand (mm)	43

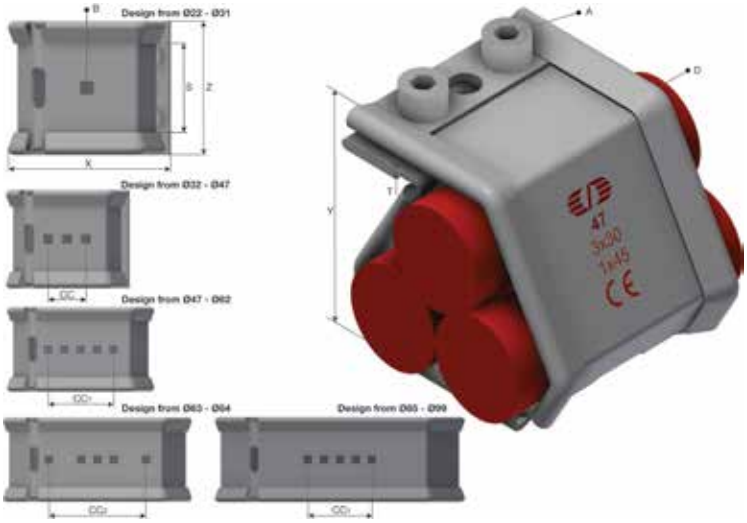

Product images are a general representation of the product design however some variances may occur.

Innpakning, informasjon

F-PAK GTIN	Enkelt stykke	
D-PAK GTIN		

Øglænd System AS © 2025 All rights reserved

Produktdatablad

OS ITNO	Hilti ITNO	Produktnavn	Material
124830	2452354	SmartCleat SCLT-NG-3xØ30 SS	Rustfritt stål



Kortslutningssikkert kabelklammer for treofil kabel installasjon. Tilgjengelig i ulike størrelser for å passe ytre kabeldiameter fra Ø22-99mm. For å installere kabelklammeret på support profil eller kabelstige må passende adapter bestillers separat. Passer til Mekano, UNO og FRP profiler og OE/TOE og FOE kabelstiger når tilhørende adapter for systemet blir brukt.

Mer informasjon:

Egenskaper

Navn	Verdi
Vekt (kg)	0.310
T Materialtykkelse (mm)	1.5
X (mm)	78.7
Y (mm)	68
Z (mm)	65
A Hullstørrelse (mm)	M8
B Hullstørrelse (mm)	6.5x6.5
D Diameter (mm)	30
S Avstand (mm)	43

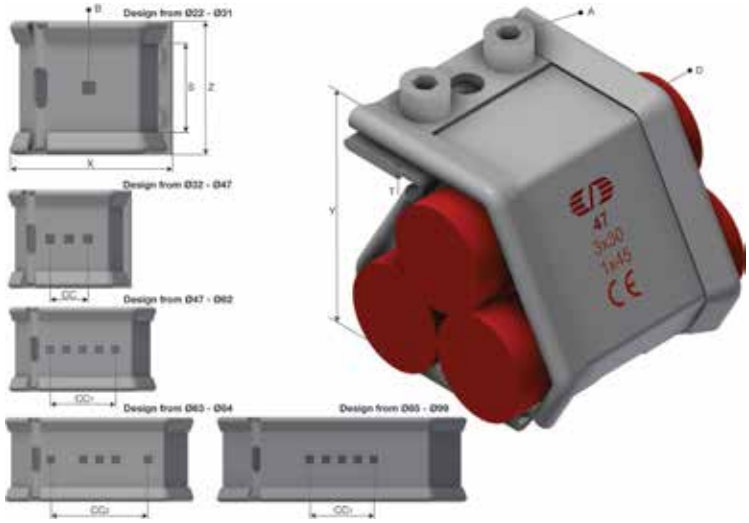

Product images are a general representation of the product design however some variances may occur.

Innpakning, informasjon

F-PAK GTIN	Enkelt stykke	
D-PAK GTIN		

Øglænd System AS © 2025 All rights reserved

Produktdatablad

OS ITNO	Hilti ITNO	Produktnavn	Material
124829	2452353	SmartCleat SCLT-NG-3xØ29 SS	Rustfritt stål



Kortslutningssikkert kabelklammer for treofil kabel installasjon. Tilgjengelig i ulike størrelser for å passe ytre kabeldiameter fra Ø22-99mm. For å installere kabelklammeret på support profil eller kabelstige må passende adapter bestillers separat. Passer til Mekano, UNO og FRP profiler og OE/TOE og FOE kabelstiger når tilhørende adapter for systemet blir brukt.

Mer informasjon:

Egenskaper

Navn	Verdi
Vekt (kg)	0.310
T Materialtykkelse (mm)	1.5
X (mm)	77.4
Y (mm)	66.1
Z (mm)	65
A Hullstørrelse (mm)	M8
B Hullstørrelse (mm)	6.5x6.5
D Diameter (mm)	29
S Avstand (mm)	43

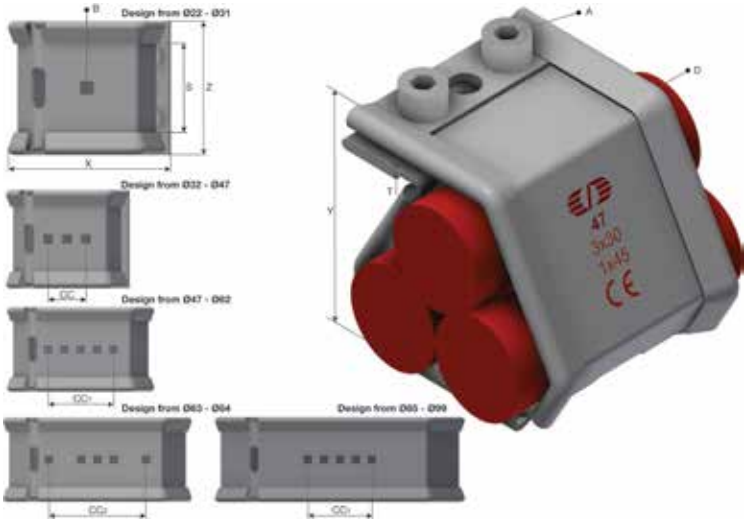

Product images are a general representation of the product design however some variances may occur.

Innpakning, informasjon

F-PAK GTIN	Enkelt stykke	
D-PAK GTIN		

Øglænd System AS © 2025 All rights reserved

Produktdatablad

OS ITNO	Hilti ITNO	Produktnavn	Material
124828	2452352	SmartCleat SCLT-NG-3xØ28 SS	Rustfritt stål



Kortslutningssikkert kabelklammer for treofil kabel installasjon. Tilgjengelig i ulike størrelser for å passe ytre kabeldiameter fra Ø22-99mm. For å installere kabelklammeret på support profil eller kabelstige må passende adapter bestillers separat. Passer til Mekano, UNO og FRP profiler og OE/TOE og FOE kabelstiger når tilhørende adapter for systemet blir brukt.

Mer informasjon:

Egenskaper

Navn	Verdi
Vekt (kg)	0.300
T Materialtykkelse (mm)	1.5
X (mm)	76
Y (mm)	64.2
Z (mm)	65
A Hullstørrelse (mm)	M8
B Hullstørrelse (mm)	6.5x6.5
D Diameter (mm)	28
S Avstand (mm)	43

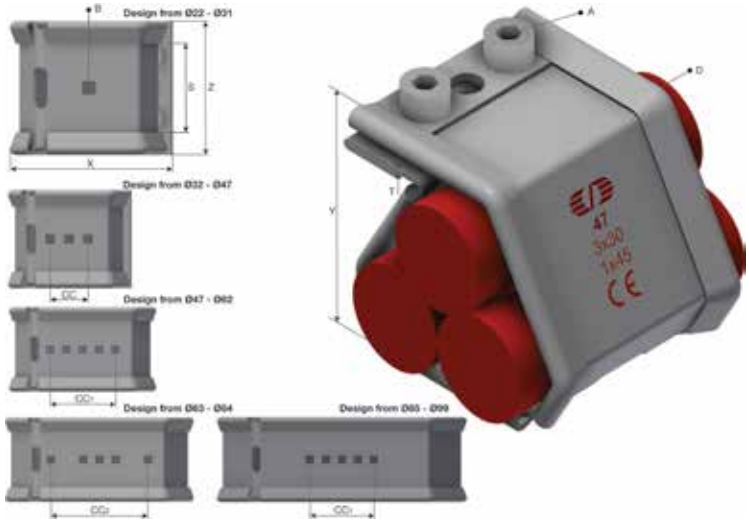

Product images are a general representation of the product design however some variances may occur.

Innpakning, informasjon

F-PAK GTIN	Enkelt stykke	
D-PAK GTIN		

Øglænd System AS © 2025 All rights reserved

Produktdatablad

OS ITNO	Hilti ITNO	Produktnavn	Material
124827	2452351	SmartCleat SCLT-NG-3xØ27 SS	Rustfritt stål



Kortslutningssikkert kabelklammer for treofil kabel installasjon. Tilgjengelig i ulike størrelser for å passe ytre kabeldiameter fra Ø22-99mm. For å installere kabelklammeret på support profil eller kabelstige må passende adapter bestillers separat. Passer til Mekano, UNO og FRP profiler og OE/TOE og FOE kabelstiger når tilhørende adapter for systemet blir brukt.

Mer informasjon:

Egenskaper

Navn	Verdi
Vekt (kg)	0.290
T Materialtykkelse (mm)	1.5
X (mm)	74.6
Y (mm)	62.4
Z (mm)	65
A Hullstørrelse (mm)	M8
B Hullstørrelse (mm)	6.5x6.5
D Diameter (mm)	27
S Avstand (mm)	43

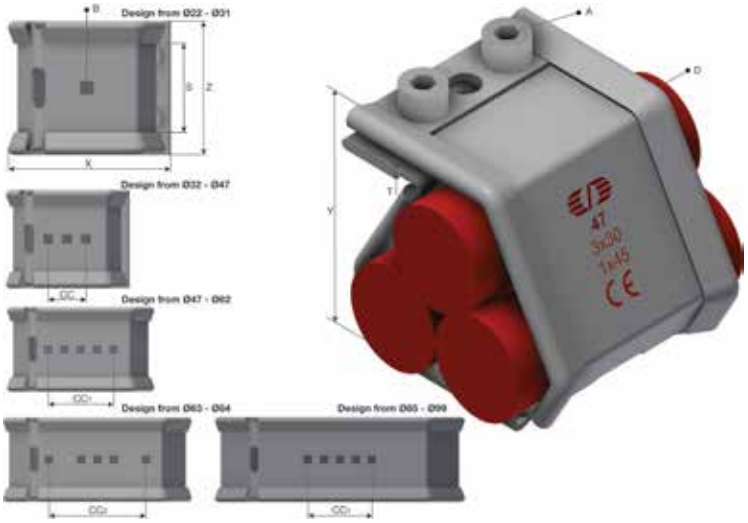

Product images are a general representation of the product design however some variances may occur.

Innpakning, informasjon

F-PAK GTIN	Enkelt stykke	
D-PAK GTIN		

Øglænd System AS © 2025 All rights reserved

Produktdatablad

OS ITNO	Hilti ITNO	Produktnavn	Material
124826	2452350	SmartCleat SCLT-NG-3xØ26 SS	Rustfritt stål



Kortslutningssikkert kabelklammer for treofil kabel installasjon. Tilgjengelig i ulike størrelser for å passe ytre kabeldiameter fra Ø22-99mm. For å installere kabelklammeret på support profil eller kabelstige må passende adapter bestillers separat. Passer til Mekano, UNO og FRP profiler og OE/TOE og FOE kabelstiger når tilhørende adapter for systemet blir brukt.

Mer informasjon:

Egenskaper

Navn	Verdi
Vekt (kg)	0.290
T Materialtykkelse (mm)	1.5
X (mm)	73.3
Y (mm)	60.5
Z (mm)	65
A Hullstørrelse (mm)	M8
B Hullstørrelse (mm)	6.5x6.5
D Diameter (mm)	26
S Avstand (mm)	43

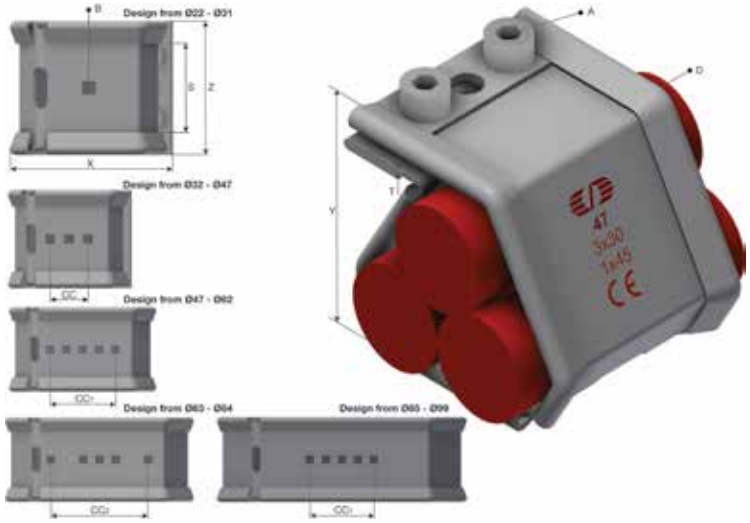

Product images are a general representation of the product design however some variances may occur.

Innpakning, informasjon

F-PAK GTIN	Enkelt stykke	
D-PAK GTIN		

Øglænd System AS © 2025 All rights reserved

Produktdatablad

OS ITNO	Hilti ITNO	Produktnavn	Material
124825	2452349	SmartCleat SCLT-NG-3xØ25 SS	Rustfritt stål



Kortslutningssikkert kabelklammer for treofil kabel installasjon. Tilgjengelig i ulike størrelser for å passe ytre kabeldiameter fra Ø22-99mm. For å installere kabelklammeret på support profil eller kabelstige må passende adapter bestillers separat. Passer til Mekano, UNO og FRP profiler og OE/TOE og FOE kabelstiger når tilhørende adapter for systemet blir brukt.

Mer informasjon:

Egenskaper

Navn	Verdi
Vekt (kg)	0.280
T Materialtykkelse (mm)	1.5
X (mm)	71.9
Y (mm)	58.7
Z (mm)	65
A Hullstørrelse (mm)	M8
B Hullstørrelse (mm)	6.5x6.5
D Diameter (mm)	25
S Avstand (mm)	43

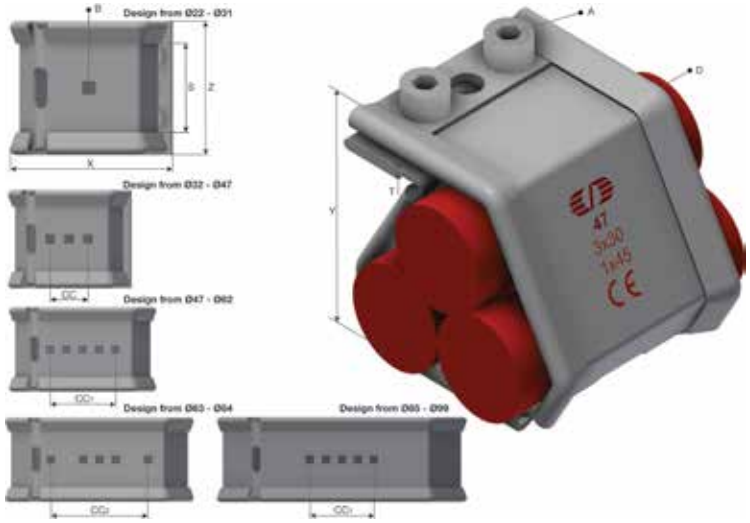

Product images are a general representation of the product design however some variances may occur.

Innpakning, informasjon

F-PAK GTIN	Enkelt stykke	
D-PAK GTIN		

Øglænd System AS © 2025 All rights reserved

Produktdatablad

OS ITNO	Hilti ITNO	Produktnavn	Material
124824	2452348	SmartCleat SCLT-NG-3xØ24 SS	Rustfritt stål



Kortslutningssikkert kabelklammer for treofil kabel installasjon. Tilgjengelig i ulike størrelser for å passe ytre kabeldiameter fra Ø22-99mm. For å installere kabelklammeret på support profil eller kabelstige må passende adapter bestillers separat. Passer til Mekano, UNO og FRP profiler og OE/TOE og FOE kabelstiger når tilhørende adapter for systemet blir brukt.

Mer informasjon:

Egenskaper

Navn	Verdi
Vekt (kg)	0.270
T Materialtykkelse (mm)	1.5
X (mm)	70.5
Y (mm)	56.8
Z (mm)	65
A Hullstørrelse (mm)	M8
B Hullstørrelse (mm)	6.5x6.5
D Diameter (mm)	24
S Avstand (mm)	43

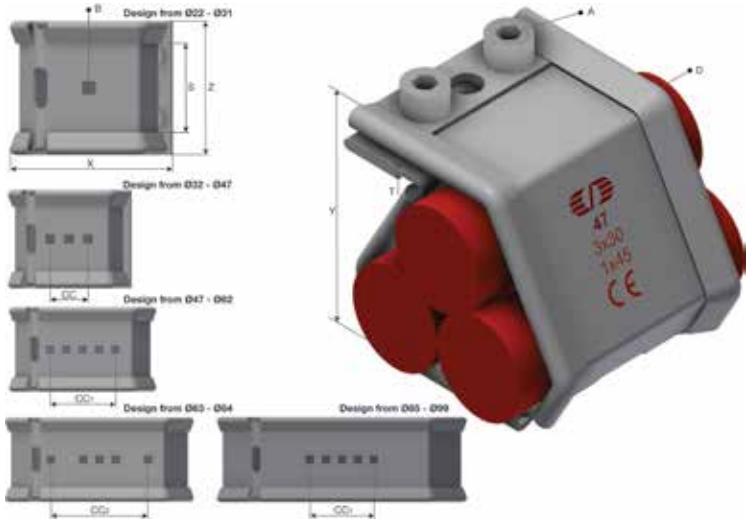

Product images are a general representation of the product design however some variances may occur.

Innpakning, informasjon

F-PAK GTIN	Enkelt stykke	
D-PAK GTIN		

Øglænd System AS © 2025 All rights reserved

Produktdatablad

OS ITNO	Hilti ITNO	Produktnavn	Material
124823	2452347	SmartCleat SCLT-NG-3xØ23 SS	Rustfritt stål



Kortslutningssikkert kabelklammer for treofil kabel installasjon. Tilgjengelig i ulike størrelser for å passe ytre kabeldiameter fra Ø22-99mm. For å installere kabelklammeret på support profil eller kabelstige må passende adapter bestillers separat. Passer til Mekano, UNO og FRP profiler og OE/TOE og FOE kabelstiger når tilhørende adapter for systemet blir brukt.

Mer informasjon:

Egenskaper

Navn	Verdi
Vekt (kg)	0.260
T Materialtykkelse (mm)	1.5
X (mm)	69.2
Y (mm)	54.9
Z (mm)	65
A Hullstørrelse (mm)	M8
B Hullstørrelse (mm)	6.5x6.5
D Diameter (mm)	23
S Avstand (mm)	43

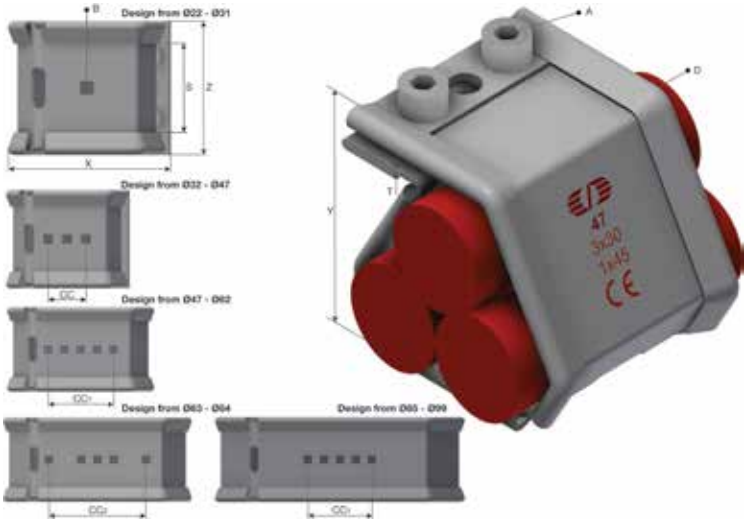

Product images are a general representation of the product design however some variances may occur.

Innpakning, informasjon

F-PAK GTIN	Enkelt stykke	
D-PAK GTIN		

Øglænd System AS © 2025 All rights reserved

Produktdatablad

OS ITNO	Hilti ITNO	Produktnavn	Material
124822	2447769	SmartCleat SCLT-NG-3xØ22 SS	Rustfritt stål



Kortslutningssikkert kabelklammer for treofil kabel installasjon. Tilgjengelig i ulike størrelser for å passe ytre kabeldiameter fra Ø22-99mm. For å installere kabelklammeret på support profil eller kabelstige må passende adapter bestillers separat. Passer til Mekano, UNO og FRP profiler og OE/TOE og FOE kabelstiger når tilhørende adapter for systemet blir brukt.

Mer informasjon:

Egenskaper

Navn	Verdi
Vekt (kg)	0.260
T Materialtykkelse (mm)	1.5
X (mm)	67.8
Y (mm)	53.1
Z (mm)	65
A Hullstørrelse (mm)	M8
B Hullstørrelse (mm)	6.5x6.5
D Diameter (mm)	22
S Avstand (mm)	43

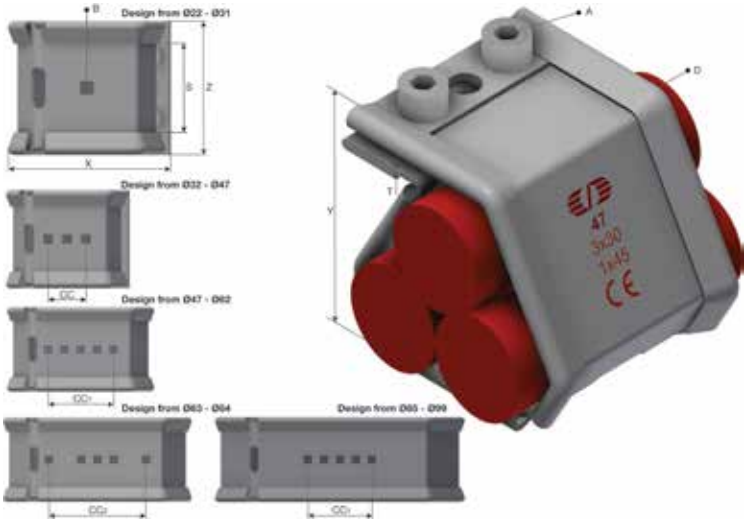

Product images are a general representation of the product design however some variances may occur.

Innpakning, informasjon

F-PAK GTIN	Enkelt stykke	
D-PAK GTIN		

Øglænd System AS © 2025 All rights reserved

Produktdatablad

OS ITNO	Hilti ITNO	Produktnavn	Material
125154	2452522	SmartCleat SCLT-NG-1xØ67 SS/EPDM	Rustfritt stål



Kortslutningssikkert kabelklammer for enkel kabel installasjon. Tilgjengelig i ulike størrelser for å passe ytre kabeldiameter fra Ø32-99mm. For å installere kabelklammeret på support profil eller kabelstige må passende adapter bestillers separat. Passer til Mekano, UNO og FRP profiler og OE/TOE og FOE kabelstiger når tilhørende adapter for systemet blir brukt.

Mer informasjon:

Egenskaper

Navn	Verdi
Vekt (kg)	0.430
T Materialtykkelse (mm)	1.5
X (mm)	106.3
Y (mm)	94.1
Z (mm)	65
A Hullstørrelse (mm)	M8
B Hullstørrelse (mm)	6.5x6.5
CC (mm)	25
D Diameter (mm)	Ø67
S Avstand (mm)	43

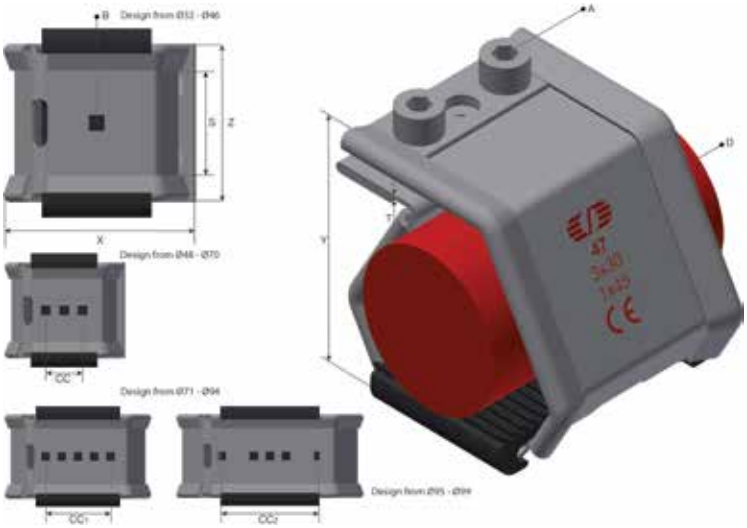

Product images are a general representation of the product design however some variances may occur.

Innpakning, informasjon

F-PAK GTIN	Enkelt stykke	
D-PAK GTIN		

Øglænd System AS © 2025 All rights reserved

Produktdatablad

OS ITNO	Hilti ITNO	Produktnavn	Material
125153	2452521	SmartCleat SCLT-NG-1xØ65 SS/EPDM	Rustfritt stål



Kortslutningssikkert kabelklammer for enkel kabel installasjon. Tilgjengelig i ulike størrelser for å passe ytre kabeldiameter fra Ø32-99mm. For å installere kabelklammeret på support profil eller kabelstige må passende adapter bestillers separat. Passer til Mekano, UNO og FRP profiler og OE/TOE og FOE kabelstiger når tilhørende adapter for systemet blir brukt.

Mer informasjon:

Egenskaper

Navn	Verdi
Vekt (kg)	0.430
T Materialtykkelse (mm)	1.5
X (mm)	104.2
Y (mm)	92.2
Z (mm)	65
A Hullstørrelse (mm)	M8
B Hullstørrelse (mm)	6.5x6.5
CC (mm)	25
D Diameter (mm)	Ø65
S Avstand (mm)	43

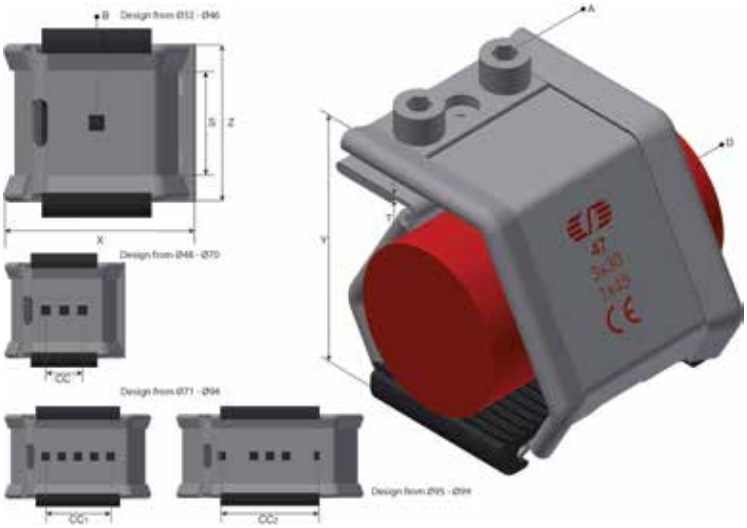

Product images are a general representation of the product design however some variances may occur.

Innpakning, informasjon

F-PAK GTIN	Enkelt stykke	
D-PAK GTIN		

Øglænd System AS © 2025 All rights reserved

Produktdatablad

OS ITNO	Hilti ITNO	Produktnavn	Material
125152	2452520	SmartCleat SCLT-NG-1xØ64 SS/EPDM	Rustfritt stål



Kortslutningssikkert kabelklammer for enkel kabel installasjon. Tilgjengelig i ulike størrelser for å passe ytre kabeldiameter fra Ø32-99mm. For å installere kabelklammeret på support profil eller kabelstige må passende adapter bestillers separat. Passer til Mekano, UNO og FRP profiler og OE/TOE og FOE kabelstiger når tilhørende adapter for systemet blir brukt.

Mer informasjon:

Egenskaper

Navn	Verdi
Vekt (kg)	0.420
T Materialtykkelse (mm)	1.5
X (mm)	102
Y (mm)	90.4
Z (mm)	65
A Hullstørrelse (mm)	M8
B Hullstørrelse (mm)	6.5x6.5
CC (mm)	25
D Diameter (mm)	Ø64
S Avstand (mm)	43

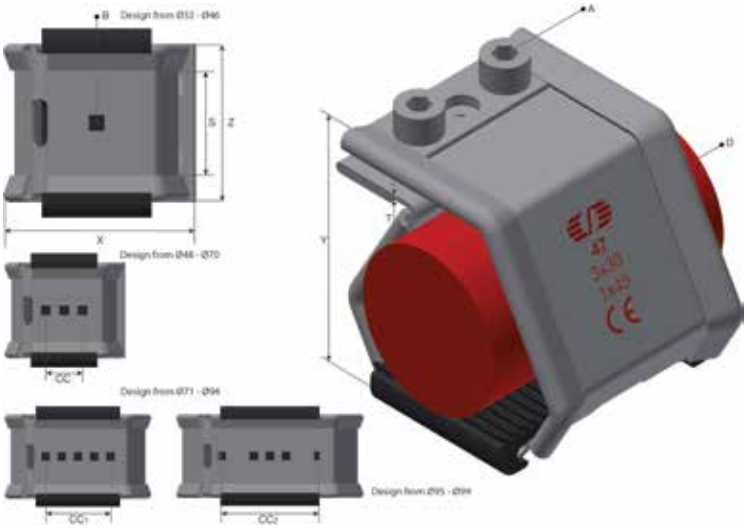

Product images are a general representation of the product design however some variances may occur.

Innpakning, informasjon

F-PAK GTIN	Enkelt stykke	
D-PAK GTIN		

Øglænd System AS © 2025 All rights reserved

Produktdatablad

OS ITNO	Hilti ITNO	Produktnavn	Material
125151	2452519	SmartCleat SCLT-NG-1xØ62 SS/EPDM	Rustfritt stål



Kortslutningssikkert kabelklammer for enkel kabel installasjon. Tilgjengelig i ulike størrelser for å passe ytre kabeldiameter fra Ø32-99mm. For å installere kabelklammeret på support profil eller kabelstige må passende adapter bestillers separat. Passer til Mekano, UNO og FRP profiler og OE/TOE og FOE kabelstiger når tilhørende adapter for systemet blir brukt.

Mer informasjon:

Egenskaper

Navn	Verdi
Vekt (kg)	0.410
T Materialtykkelse (mm)	1.5
X (mm)	99.9
Y (mm)	88.5
Z (mm)	65
A Hullstørrelse (mm)	M8
B Hullstørrelse (mm)	6.5x6.5
CC (mm)	25
D Diameter (mm)	Ø62
S Avstand (mm)	43

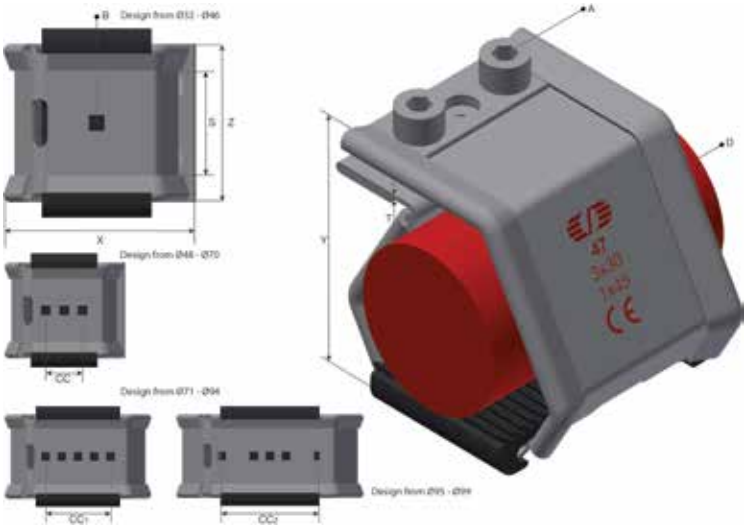

Product images are a general representation of the product design however some variances may occur.

Innpakning, informasjon

F-PAK GTIN	Enkelt stykke	
D-PAK GTIN		

Øglænd System AS © 2025 All rights reserved

Produktdatablad

OS ITNO	Hilti ITNO	Produktnavn	Material
125150	2452518	SmartCleat SCLT-NG-1xØ60 SS/EPDM	Rustfritt stål



Kortslutningssikkert kabelklammer for enkel kabel installasjon. Tilgjengelig i ulike størrelser for å passe ytre kabeldiameter fra Ø32-99mm. For å installere kabelklammeret på support profil eller kabelstige må passende adapter bestillers separat. Passer til Mekano, UNO og FRP profiler og OE/TOE og FOE kabelstiger når tilhørende adapter for systemet blir brukt.

Mer informasjon:

Egenskaper

Navn	Verdi
Vekt (kg)	0.410
T Materialtykkelse (mm)	1.5
X (mm)	97.7
Y (mm)	86.6
Z (mm)	65
A Hullstørrelse (mm)	M8
B Hullstørrelse (mm)	6.5x6.5
CC (mm)	25
D Diameter (mm)	Ø60
S Avstand (mm)	43

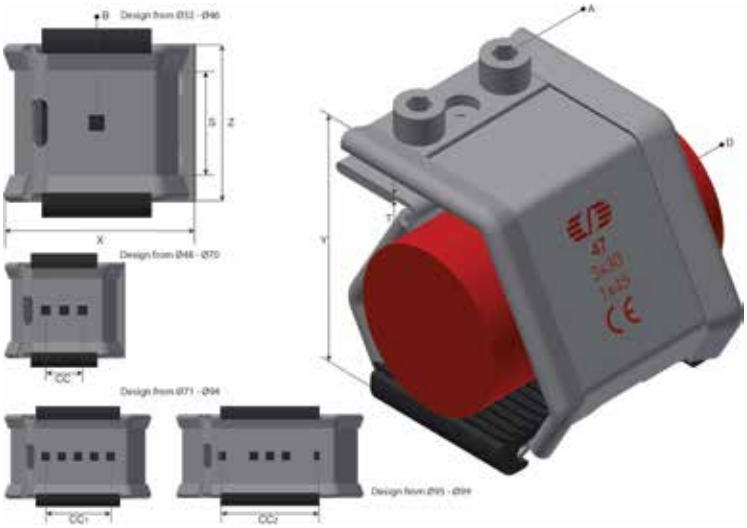

Product images are a general representation of the product design however some variances may occur.

Innpakning, informasjon

F-PAK GTIN	Enkelt stykke	
D-PAK GTIN		

Øglænd System AS © 2025 All rights reserved

Produktdatablad

OS ITNO	Hilti ITNO	Produktnavn	Material
125149	2452517	SmartCleat SCLT-NG-1xØ59 SS/EPDM	Rustfritt stål



Kortslutningssikkert kabelklammer for enkel kabel installasjon. Tilgjengelig i ulike størrelser for å passe ytre kabeldiameter fra Ø32-99mm. For å installere kabelklammeret på support profil eller kabelstige må passende adapter bestillers separat. Passer til Mekano, UNO og FRP profiler og OE/TOE og FOE kabelstiger når tilhørende adapter for systemet blir brukt.

Mer informasjon:

Egenskaper

Navn	Verdi
Vekt (kg)	0.400
T Materialtykkelse (mm)	1.5
X (mm)	91
Y (mm)	95.6
Z (mm)	65
A Hullstørrelse (mm)	M8
B Hullstørrelse (mm)	6.5x6.5
CC (mm)	25
D Diameter (mm)	Ø59
S Avstand (mm)	43

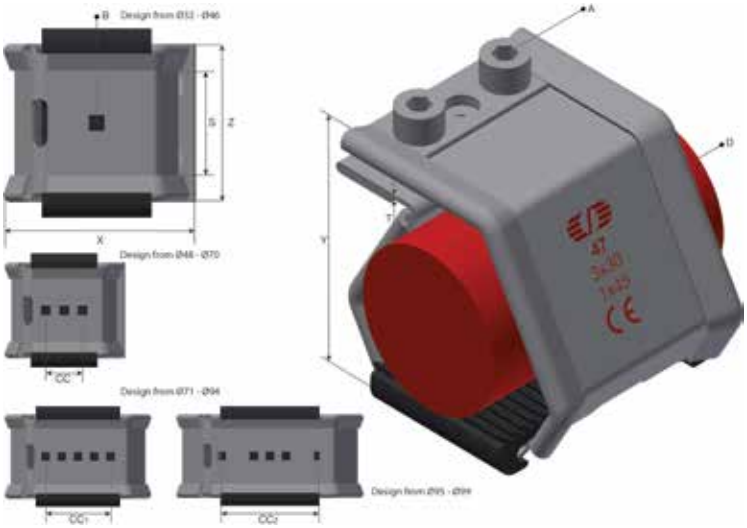

Product images are a general representation of the product design however some variances may occur.

Innpakning, informasjon

F-PAK GTIN	Enkelt stykke	
D-PAK GTIN		

Øglænd System AS © 2025 All rights reserved

Produktdatablad

OS ITNO	Hilti ITNO	Produktnavn	Material
125148	2452516	SmartCleat SCLT-NG-1xØ57 SS/EPDM	Rustfritt stål



Kortslutningssikkert kabelklammer for enkel kabel installasjon. Tilgjengelig i ulike størrelser for å passe ytre kabeldiameter fra Ø32-99mm. For å installere kabelklammeret på support profil eller kabelstige må passende adapter bestillers separat. Passer til Mekano, UNO og FRP profiler og OE/TOE og FOE kabelstiger når tilhørende adapter for systemet blir brukt.

Mer informasjon:

Egenskaper

Navn	Verdi
Vekt (kg)	0.391
T Materialtykkelse (mm)	1.5
X (mm)	93.4
Y (mm)	82.9
Z (mm)	65
A Hullstørrelse (mm)	M8
B Hullstørrelse (mm)	6.5x6.5
CC (mm)	25
D Diameter (mm)	Ø57
S Avstand (mm)	43

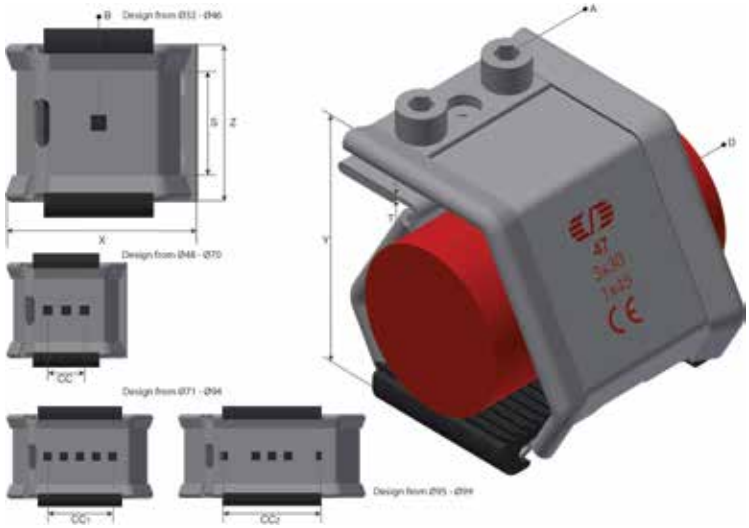

Product images are a general representation of the product design however some variances may occur.

Innpakning, informasjon

F-PAK GTIN	Enkelt stykke	
D-PAK GTIN		

Øglænd System AS © 2025 All rights reserved

Produktdatablad

OS ITNO	Hilti ITNO	Produktnavn	Material
125147	2452515	SmartCleat SCLT-NG-1xØ56 SS/EPDM	Rustfritt stål



Kortslutningssikkert kabelklammer for enkel kabel installasjon. Tilgjengelig i ulike størrelser for å passe ytre kabeldiameter fra Ø32-99mm. For å installere kabelklammeret på support profil eller kabelstige må passende adapter bestillers separat. Passer til Mekano, UNO og FRP profiler og OE/TOE og FOE kabelstiger når tilhørende adapter for systemet blir brukt.

Mer informasjon:

Egenskaper

Navn	Verdi
Vekt (kg)	0.380
T Materialtykkelse (mm)	1.5
X (mm)	91.3
Y (mm)	81
Z (mm)	65
A Hullstørrelse (mm)	M8
B Hullstørrelse (mm)	6.5x6.5
CC (mm)	25
D Diameter (mm)	Ø56
S Avstand (mm)	43

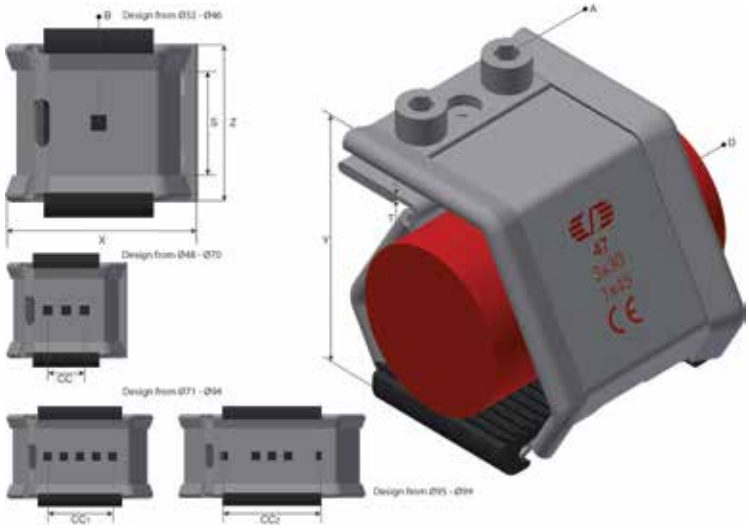

Product images are a general representation of the product design however some variances may occur.

Innpakning, informasjon

F-PAK GTIN	Enkelt stykke	
D-PAK GTIN		

Øglænd System AS © 2025 All rights reserved

Produktdatablad

OS ITNO	Hilti ITNO	Produktnavn	Material
125146	2452514	SmartCleat SCLT-NG-1xØ54 SS/EPDM	Rustfritt stål



Kortslutningssikkert kabelklammer for enkel kabel installasjon. Tilgjengelig i ulike størrelser for å passe ytre kabeldiameter fra Ø32-99mm. For å installere kabelklammeret på support profil eller kabelstige må passende adapter bestillers separat. Passer til Mekano, UNO og FRP profiler og OE/TOE og FOE kabelstiger når tilhørende adapter for systemet blir brukt.

Mer informasjon:

Egenskaper

Navn	Verdi
Vekt (kg)	0.380
T Materialtykkelse (mm)	1.5
X (mm)	89.1
Y (mm)	79,2
Z (mm)	65
A Hullstørrelse (mm)	M8
B Hullstørrelse (mm)	6.5x6.5
CC (mm)	25
D Diameter (mm)	Ø54
S Avstand (mm)	43

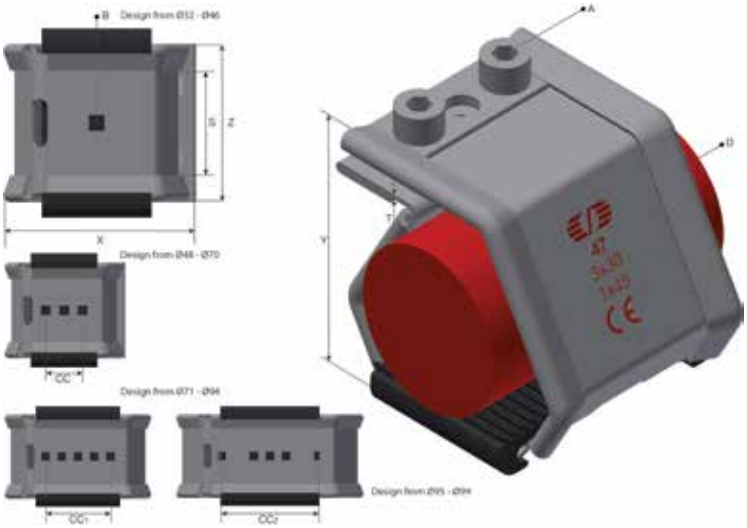

Product images are a general representation of the product design however some variances may occur.

Innpakning, informasjon

F-PAK GTIN	Enkelt stykke	
D-PAK GTIN		

Øglænd System AS © 2025 All rights reserved

Produktdatablad

OS ITNO	Hilti ITNO	Produktnavn	Material
125145	2452513	SmartCleat SCLT-NG-1xØ53 SS/EPDM	Rustfritt stål



Kortslutningssikkert kabelklammer for enkel kabel installasjon. Tilgjengelig i ulike størrelser for å passe ytre kabeldiameter fra Ø32-99mm. For å installere kabelklammeret på support profil eller kabelstige må passende adapter bestillers separat. Passer til Mekano, UNO og FRP profiler og OE/TOE og FOE kabelstiger når tilhørende adapter for systemet blir brukt.

Mer informasjon:

Egenskaper

Navn	Verdi
Vekt (kg)	0.370
T Materialtykkelse (mm)	1.5
X (mm)	87
Y (mm)	77.3
Z (mm)	65
A Hullstørrelse (mm)	M8
B Hullstørrelse (mm)	6.5x6.5
CC (mm)	25
D Diameter (mm)	Ø53
S Avstand (mm)	43

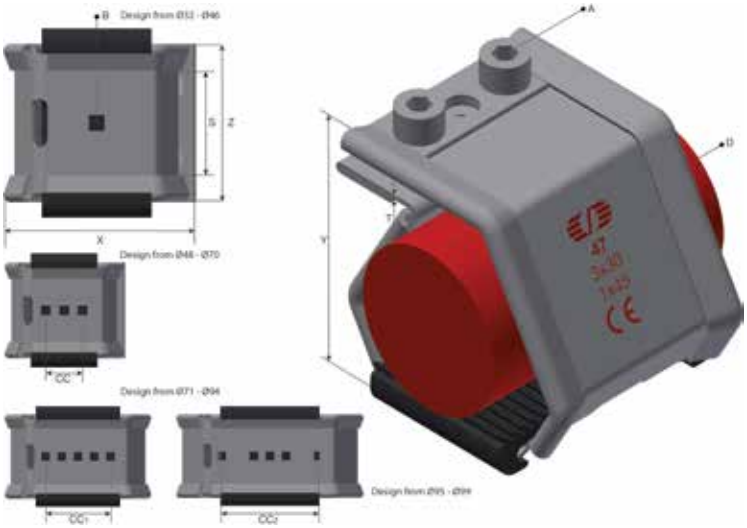

Product images are a general representation of the product design however some variances may occur.

Innpakning, informasjon

F-PAK GTIN	Enkelt stykke	
D-PAK GTIN		

Øglænd System AS © 2025 All rights reserved

Produktdatablad

OS ITNO	Hilti ITNO	Produktnavn	Material
125144	2452512	SmartCleat SCLT-NG-1xØ51 SS/EPDM	Rustfritt stål



Kortslutningssikkert kabelklammer for enkel kabel installasjon. Tilgjengelig i ulike størrelser for å passe ytre kabeldiameter fra Ø32-99mm. For å installere kabelklammeret på support profil eller kabelstige må passende adapter bestillers separat. Passer til Mekano, UNO og FRP profiler og OE/TOE og FOE kabelstiger når tilhørende adapter for systemet blir brukt.

Mer informasjon:

Egenskaper

Navn	Verdi
Vekt (kg)	0.360
T Materialtykkelse (mm)	1.5
X (mm)	84.8
Y (mm)	75.4
Z (mm)	65
A Hullstørrelse (mm)	M8
B Hullstørrelse (mm)	6.5x6.5
CC (mm)	25
D Diameter (mm)	Ø51
S Avstand (mm)	43

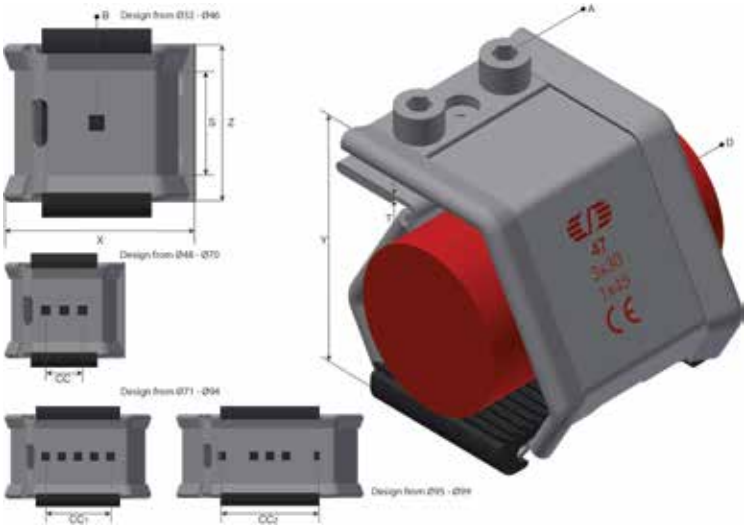

Product images are a general representation of the product design however some variances may occur.

Innpakning, informasjon

F-PAK GTIN	Enkelt stykke	
D-PAK GTIN		

Øglænd System AS © 2025 All rights reserved

Produktdatablad

OS ITNO	Hilti ITNO	Produktnavn	Material
125143	2452511	SmartCleat SCLT-NG-1xØ49 SS/EPDM	Rustfritt stål



Kortslutningssikkert kabelklammer for enkel kabel installasjon. Tilgjengelig i ulike størrelser for å passe ytre kabeldiameter fra Ø32-99mm. For å installere kabelklammeret på support profil eller kabelstige må passende adapter bestillers separat. Passer til Mekano, UNO og FRP profiler og OE/TOE og FOE kabelstiger når tilhørende adapter for systemet blir brukt.

Mer informasjon:

Egenskaper

Navn	Verdi
Vekt (kg)	0.360
T Materialtykkelse (mm)	1.5
X (mm)	82.6
Y (mm)	73.6
Z (mm)	65
A Hullstørrelse (mm)	M8
B Hullstørrelse (mm)	6.5x6.5
CC (mm)	25
D Diameter (mm)	Ø49
S Avstand (mm)	43

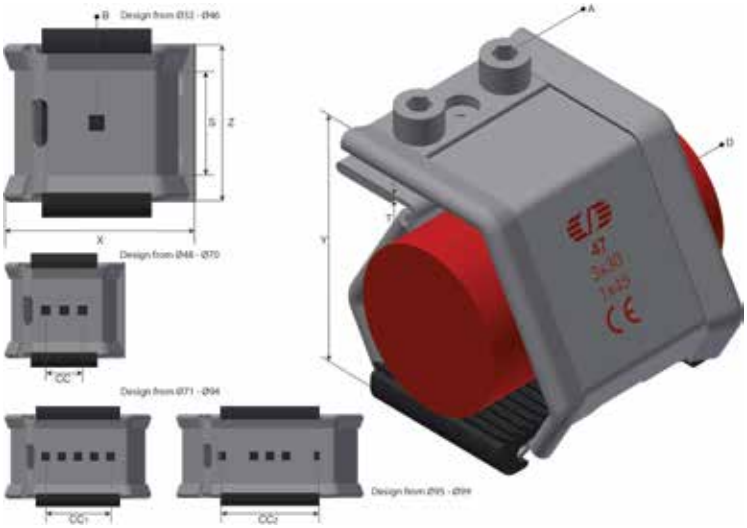

Product images are a general representation of the product design however some variances may occur.

Innpakning, informasjon

F-PAK GTIN	Enkelt stykke	
D-PAK GTIN		

Øglænd System AS © 2025 All rights reserved

Produktdatablad

OS ITNO	Hilti ITNO	Produktnavn	Material
125142	2452510	SmartCleat SCLT-NG-1xØ48 SS/EPDM	Rustfritt stål



Kortslutningssikkert kabelklammer for enkel kabel installasjon. Tilgjengelig i ulike størrelser for å passe ytre kabeldiameter fra Ø32-99mm. For å installere kabelklammeret på support profil eller kabelstige må passende adapter bestillers separat. Passer til Mekano, UNO og FRP profiler og OE/TOE og FOE kabelstiger når tilhørende adapter for systemet blir brukt.

Mer informasjon:

Egenskaper

Navn	Verdi
Vekt (kg)	0.350
T Materialtykkelse (mm)	1.5
X (mm)	80.5
Y (mm)	71.7
Z (mm)	65
A Hullstørrelse (mm)	M8
B Hullstørrelse (mm)	6.5x6.5
CC (mm)	25
D Diameter (mm)	Ø48
S Avstand (mm)	43

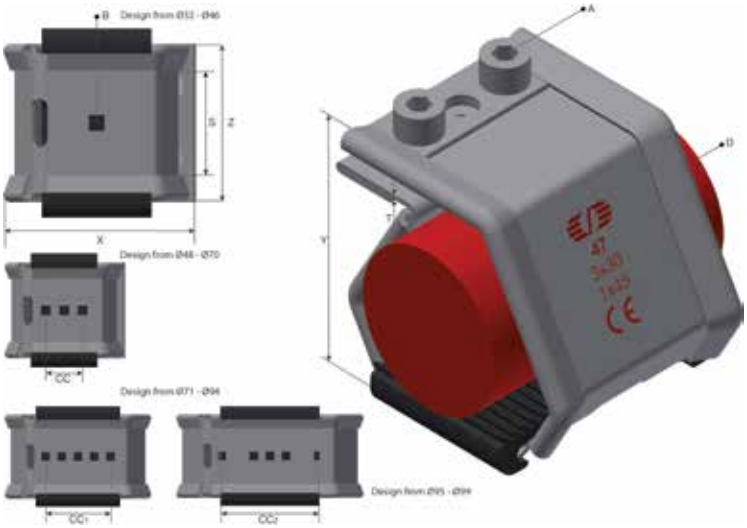

Product images are a general representation of the product design however some variances may occur.

Innpakning, informasjon

F-PAK GTIN	Enkelt stykke	
D-PAK GTIN		

Øglænd System AS © 2025 All rights reserved

Produktdatablad

OS ITNO	Hilti ITNO	Produktnavn	Material
125141	2452509	SmartCleat SCLT-NG-1xØ46 SS/EPDM	Rustfritt stål



Kortslutningssikkert kabelklammer for enkel kabel installasjon. Tilgjengelig i ulike størrelser for å passe ytre kabeldiameter fra Ø32-99mm. For å installere kabelklammeret på support profil eller kabelstige må passende adapter bestillers separat. Passer til Mekano, UNO og FRP profiler og OE/TOE og FOE kabelstiger når tilhørende adapter for systemet blir brukt.

Mer informasjon:

Egenskaper

Navn	Verdi
Vekt (kg)	0.340
T Materialtykkelse (mm)	1.5
X (mm)	78.3
Y (mm)	69.8
Z (mm)	65
A Hullstørrelse (mm)	M8
B Hullstørrelse (mm)	6.5x6.5
D Diameter (mm)	Ø46
S Avstand (mm)	43

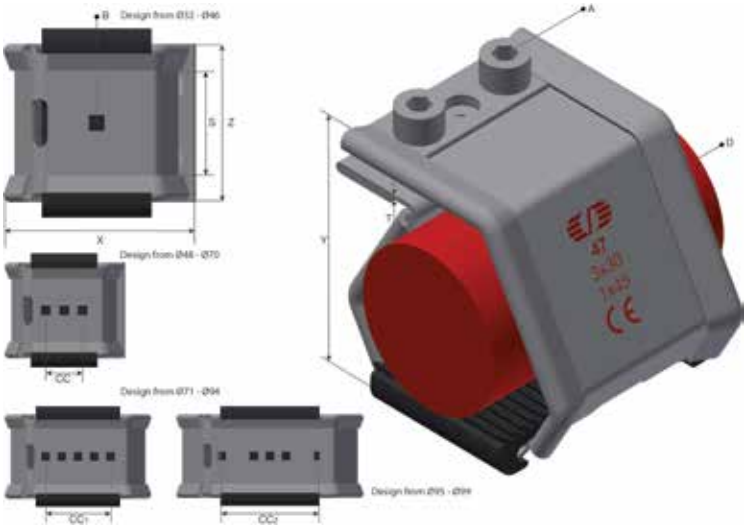

Product images are a general representation of the product design however some variances may occur.

Innpakning, informasjon

F-PAK GTIN	Enkelt stykke	
D-PAK GTIN		

Øglænd System AS © 2025 All rights reserved

Produktdatablad

OS ITNO	Hilti ITNO	Produktnavn	Material
125140	2452508	SmartCleat SCLT-NG-1xØ45 SS/EPDM	Rustfritt stål



Kortslutningssikkert kabelklammer for enkel kabel installasjon. Tilgjengelig i ulike størrelser for å passe ytre kabeldiameter fra Ø32-99mm. For å installere kabelklammeret på support profil eller kabelstige må passende adapter bestillers separat. Passer til Mekano, UNO og FRP profiler og OE/TOE og FOE kabelstiger når tilhørende adapter for systemet blir brukt.

Mer informasjon:

Egenskaper

Navn	Verdi
Vekt (kg)	0.340
T Materialtykkelse (mm)	1.5
X (mm)	76.2
Y (mm)	68
Z (mm)	65
A Hullstørrelse (mm)	M8
B Hullstørrelse (mm)	6.5x6.5
D Diameter (mm)	Ø45
S Avstand (mm)	43

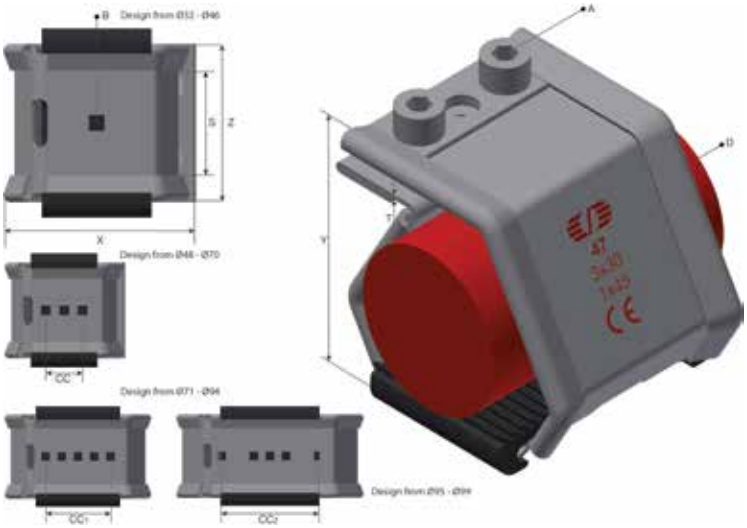

Product images are a general representation of the product design however some variances may occur.

Innpakning, informasjon

F-PAK GTIN	Enkelt stykke	
D-PAK GTIN		

Øglænd System AS © 2025 All rights reserved

Produktdatablad

OS ITNO	Hilti ITNO	Produktnavn	Material
125139	2452507	SmartCleat SCLT-NG-1xØ43 SS/EPDM	Rustfritt stål



Kortslutningssikkert kabelklammer for enkel kabel installasjon. Tilgjengelig i ulike størrelser for å passe ytre kabeldiameter fra Ø32-99mm. For å installere kabelklammeret på support profil eller kabelstige må passende adapter bestillers separat. Passer til Mekano, UNO og FRP profiler og OE/TOE og FOE kabelstiger når tilhørende adapter for systemet blir brukt.

Mer informasjon:

Egenskaper

Navn	Verdi
Vekt (kg)	0.320
T Materialtykkelse (mm)	1.5
X (mm)	74
Y (mm)	66.1
Z (mm)	65
A Hullstørrelse (mm)	M8
B Hullstørrelse (mm)	6.5x6.5
D Diameter (mm)	Ø43
S Avstand (mm)	43

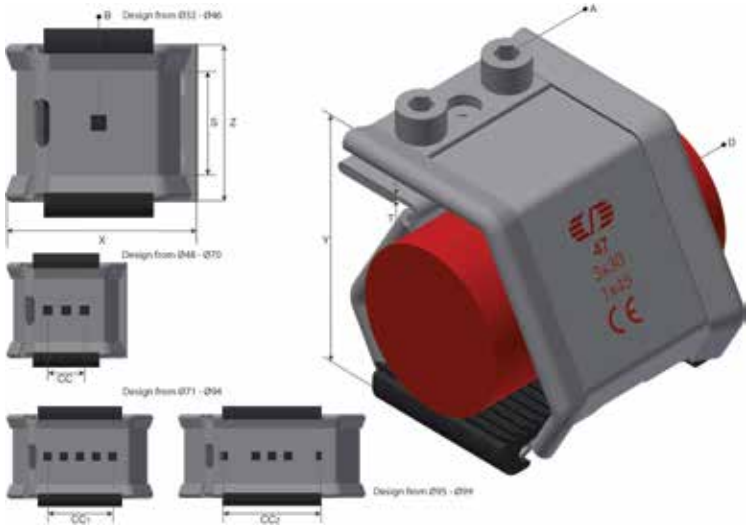

Product images are a general representation of the product design however some variances may occur.

Innpakning, informasjon

F-PAK GTIN	Enkelt stykke	
D-PAK GTIN		

Øglænd System AS © 2025 All rights reserved

Produktdatablad

OS ITNO	Hilti ITNO	Produktnavn	Material
125138	2452506	SmartCleat SCLT-NG-1xØ41 SS/EPDM	Rustfritt stål



Kortslutningssikkert kabelklammer for enkel kabel installasjon. Tilgjengelig i ulike størrelser for å passe ytre kabeldiameter fra Ø32-99mm. For å installere kabelklammeret på support profil eller kabelstige må passende adapter bestillers separat. Passer til Mekano, UNO og FRP profiler og OE/TOE og FOE kabelstiger når tilhørende adapter for systemet blir brukt.

Mer informasjon:

Egenskaper

Navn	Verdi
Vekt (kg)	0.320
T Materialtykkelse (mm)	1.5
X (mm)	71.9
Y (mm)	64.2
Z (mm)	65
A Hullstørrelse (mm)	M8
B Hullstørrelse (mm)	6.5x6.5
D Diameter (mm)	Ø41
S Avstand (mm)	43

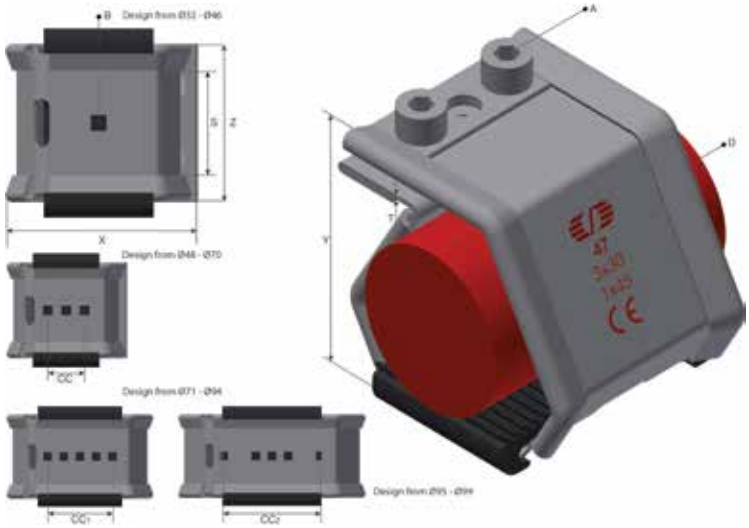

Product images are a general representation of the product design however some variances may occur.

Innpakning, informasjon

F-PAK GTIN	Enkelt stykke	
D-PAK GTIN		

Øglænd System AS © 2025 All rights reserved

Produktdatablad

OS ITNO	Hilti ITNO	Produktnavn	Material
125137	2452505	SmartCleat SCLT-NG-1xØ40 SS/EPDM	Rustfritt stål



Kortslutningssikkert kabelklammer for enkel kabel installasjon. Tilgjengelig i ulike størrelser for å passe ytre kabeldiameter fra Ø32-99mm. For å installere kabelklammeret på support profil eller kabelstige må passende adapter bestillers separat. Passer til Mekano, UNO og FRP profiler og OE/TOE og FOE kabelstiger når tilhørende adapter for systemet blir brukt.

Mer informasjon:

Egenskaper

Navn	Verdi
Vekt (kg)	0.310
T Materialtykkelse (mm)	1.5
X (mm)	69.7
Y (mm)	62.4
Z (mm)	65
A Hullstørrelse (mm)	M8
B Hullstørrelse (mm)	6.5x6.5
D Diameter (mm)	Ø40
S Avstand (mm)	43

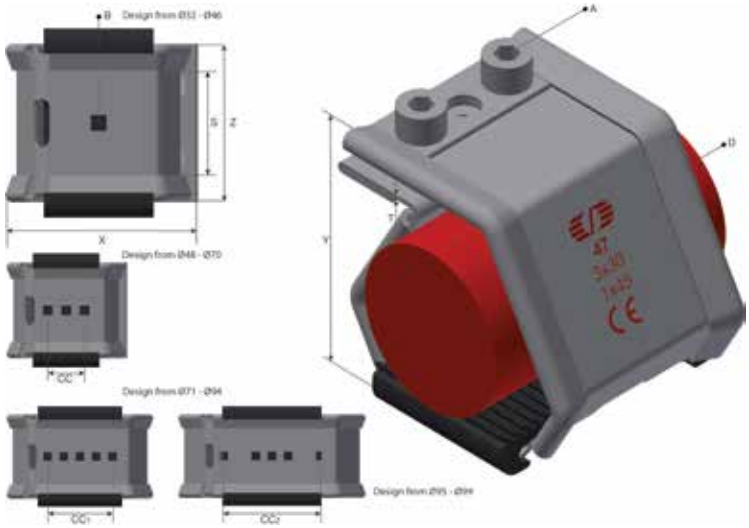

Product images are a general representation of the product design however some variances may occur.

Innpakning, informasjon

F-PAK GTIN	Enkelt stykke	
D-PAK GTIN		

Øglænd System AS © 2025 All rights reserved

Produktdatablad

OS ITNO	Hilti ITNO	Produktnavn	Material
125136	2452504	SmartCleat SCLT-NG-1xØ38 SS/EPDM	Rustfritt stål



Kortslutningssikkert kabelklammer for enkel kabel installasjon. Tilgjengelig i ulike størrelser for å passe ytre kabeldiameter fra Ø32-99mm. For å installere kabelklammeret på support profil eller kabelstige må passende adapter bestillers separat. Passer til Mekano, UNO og FRP profiler og OE/TOE og FOE kabelstiger når tilhørende adapter for systemet blir brukt.

Mer informasjon:

Egenskaper

Navn	Verdi
Vekt (kg)	0.300
T Materialtykkelse (mm)	1.5
X (mm)	67.6
Y (mm)	60.5
Z (mm)	65
A Hullstørrelse (mm)	M8
B Hullstørrelse (mm)	6.5x6.5
D Diameter (mm)	Ø38
S Avstand (mm)	43

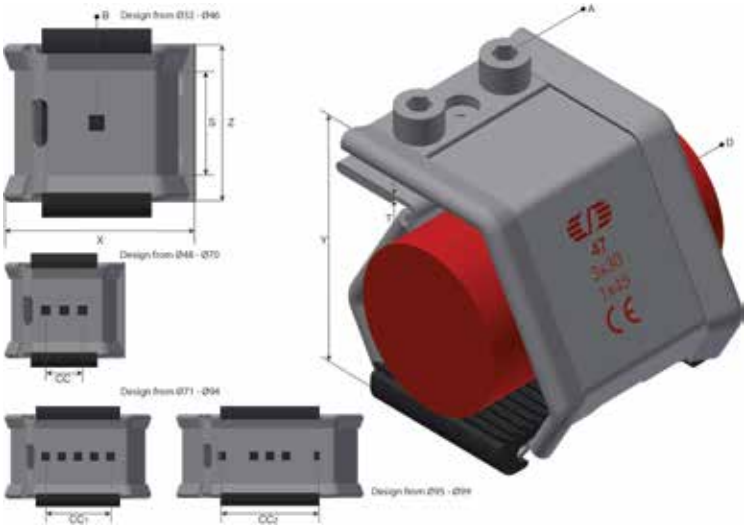

Product images are a general representation of the product design however some variances may occur.

Innpakning, informasjon

F-PAK GTIN	Enkelt stykke	
D-PAK GTIN		

Øglænd System AS © 2025 All rights reserved

Produktdatablad

OS ITNO	Hilti ITNO	Produktnavn	Material
125135	2452503	SmartCleat SCLT-NG-1xØ37 SS/EPDM	Rustfritt stål



Kortslutningssikkert kabelklammer for enkel kabel installasjon. Tilgjengelig i ulike størrelser for å passe ytre kabeldiameter fra Ø32-99mm. For å installere kabelklammeret på support profil eller kabelstige må passende adapter bestillers separat. Passer til Mekano, UNO og FRP profiler og OE/TOE og FOE kabelstiger når tilhørende adapter for systemet blir brukt.

Mer informasjon:

Egenskaper

Navn	Verdi
Vekt (kg)	0.290
T Materialtykkelse (mm)	1.5
X (mm)	65.4
Y (mm)	58.7
Z (mm)	65
A Hullstørrelse (mm)	M8
B Hullstørrelse (mm)	6.5x6.5
D Diameter (mm)	Ø37
S Avstand (mm)	43

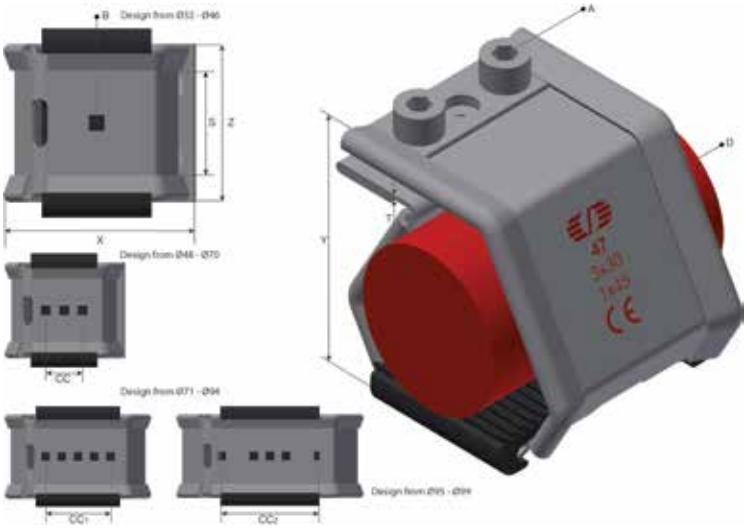

Product images are a general representation of the product design however some variances may occur.

Innpakning, informasjon

F-PAK GTIN	Enkelt stykke	
D-PAK GTIN		

Øglænd System AS © 2025 All rights reserved

Produktdatablad

OS ITNO	Hilti ITNO	Produktnavn	Material
125134	2452502	SmartCleat SCLT-NG-1xØ35 SS/EPDM	Rustfritt stål



Kortslutningssikkert kabelklammer for enkel kabel installasjon. Tilgjengelig i ulike størrelser for å passe ytre kabeldiameter fra Ø32-99mm. For å installere kabelklammeret på support profil eller kabelstige må passende adapter bestillers separat. Passer til Mekano, UNO og FRP profiler og OE/TOE og FOE kabelstiger når tilhørende adapter for systemet blir brukt.

Mer informasjon:

Egenskaper

Navn	Verdi
Vekt (kg)	0.290
X (mm)	63.2
Y (mm)	56.8
Z (mm)	65
A Hullstørrelse (mm)	M8
B Hullstørrelse (mm)	6.5x6.5
D Diameter (mm)	Ø35
S Avstand (mm)	43

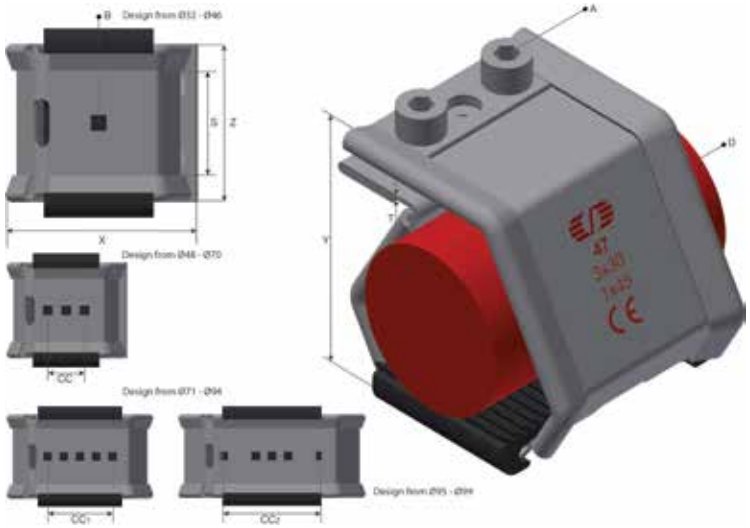

Product images are a general representation of the product design however some variances may occur.

Innpakning, informasjon

F-PAK GTIN	Enkelt stykke	
D-PAK GTIN		

Øglænd System AS © 2025 All rights reserved

Produktdatablad

OS ITNO	Hilti ITNO	Produktnavn	Material
125133	2452501	SmartCleat SCLT-NG-1xØ34 SS/EPDM	Rustfritt stål



Kortslutningssikkert kabelklammer for enkel kabel installasjon. Tilgjengelig i ulike størrelser for å passe ytre kabeldiameter fra Ø32-99mm. For å installere kabelklammeret på support profil eller kabelstige må passende adapter bestillers separat. Passer til Mekano, UNO og FRP profiler og OE/TOE og FOE kabelstiger når tilhørende adapter for systemet blir brukt.

Mer informasjon:

Egenskaper

Navn	Verdi
Vekt (kg)	0.280
T Materialtykkelse (mm)	1.5
X (mm)	61.1
Y (mm)	54.9
Z (mm)	65
A Hullstørrelse (mm)	M8
B Hullstørrelse (mm)	6.5x6.5
D Diameter (mm)	Ø34
S Avstand (mm)	43

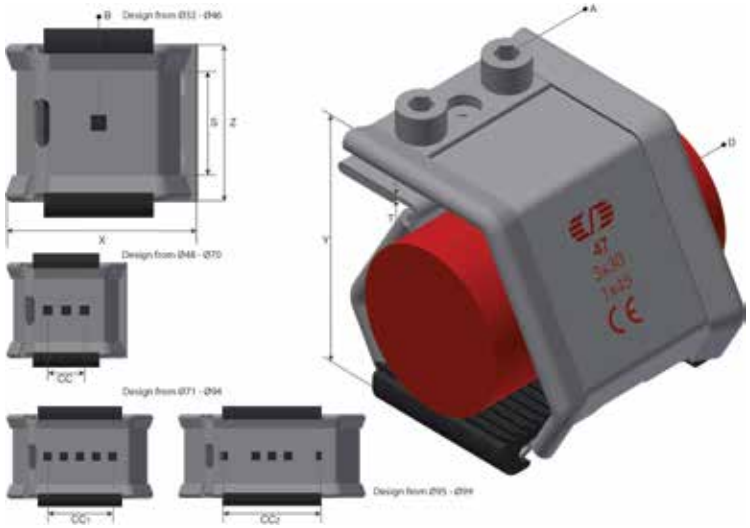

Product images are a general representation of the product design however some variances may occur.

Innpakning, informasjon

F-PAK GTIN	Enkelt stykke	
D-PAK GTIN		

Øglænd System AS © 2025 All rights reserved

Produktdatablad

OS ITNO	Hilti ITNO	Produktnavn	Material
125132	2448812	SmartCleat SCLT-NG-1xØ32 SS/EPDM	Rustfritt stål



Kortslutningssikkert kabelklammer for enkel kabel installasjon. Tilgjengelig i ulike størrelser for å passe ytre kabeldiameter fra Ø32-99mm. For å installere kabelklammeret på support profil eller kabelstige må passende adapter bestillers separat. Passer til Mekano, UNO og FRP profiler og OE/TOE og FOE kabelstiger når tilhørende adapter for systemet blir brukt.

Mer informasjon:

Egenskaper

Navn	Verdi
Vekt (kg)	0.270
T Materialtykkelse (mm)	1.5
X (mm)	58.9
Y (mm)	53.1
Z (mm)	65
A Hullstørrelse (mm)	M8
B Hullstørrelse (mm)	6.5x6.5
D Diameter (mm)	Ø32
S Avstand (mm)	43

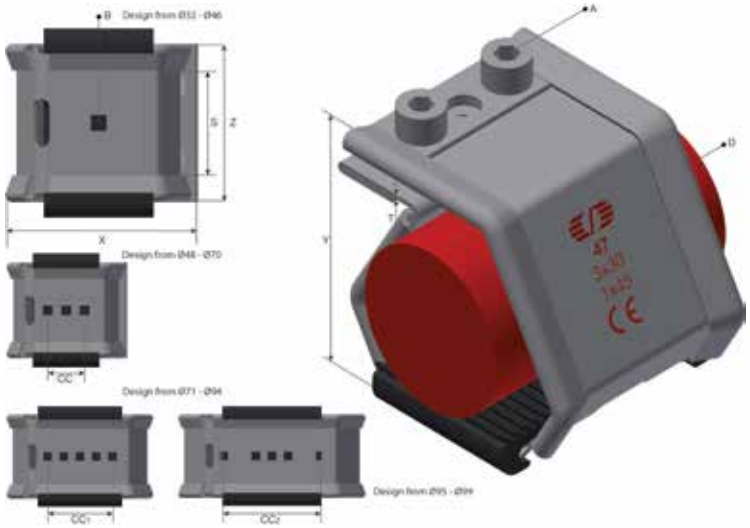

Product images are a general representation of the product design however some variances may occur.

Innpakning, informasjon

F-PAK GTIN	Enkelt stykke	
D-PAK GTIN		

Øglænd System AS © 2025 All rights reserved

Produktdatablad

OS ITNO	Hilti ITNO	Produktnavn	Material
125156	2453080	SmartCleat SCLT-NG-1xØ70 SS/EPDM	Rustfritt stål



Kortslutningssikkert kabelklammer for enkel kabel installasjon. Tilgjengelig i ulike størrelser for å passe ytre kabeldiameter fra Ø32-99mm. For å installere kabelklammeret på support profil eller kabelstige må passende adapter bestillers separat. Passer til Mekano, UNO og FRP profiler og OE/TOE og FOE kabelstiger når tilhørende adapter for systemet blir brukt.

Mer informasjon:

Egenskaper

Navn	Verdi
Vekt (kg)	0.450
T Materialtykkelse (mm)	1.5
X (mm)	110.7
Y (mm)	97.8
Z (mm)	65
A Hullstørrelse (mm)	M8
B Hullstørrelse (mm)	6.5x6.5
CC (mm)	25
D Diameter (mm)	Ø70
S Avstand (mm)	43

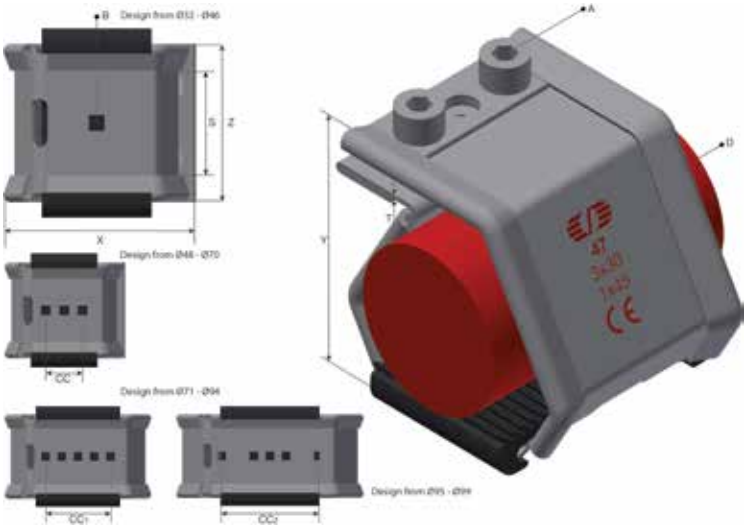

Product images are a general representation of the product design however some variances may occur.

Innpakning, informasjon

F-PAK GTIN	Enkelt stykke	
D-PAK GTIN		

Øglænd System AS © 2025 All rights reserved

Produktdatablad

OS ITNO	Hilti ITNO	Produktnavn	Material
125155	2452829	SmartCleat SCLT-NG-1xØ68 SS/EPDM	Rustfritt stål



Kortslutningssikkert kabelklammer for enkel kabel installasjon. Tilgjengelig i ulike størrelser for å passe ytre kabeldiameter fra Ø32-99mm. For å installere kabelklammeret på support profil eller kabelstige må passende adapter bestillers separat. Passer til Mekano, UNO og FRP profiler og OE/TOE og FOE kabelstiger når tilhørende adapter for systemet blir brukt.

Mer informasjon:

Egenskaper

Navn	Verdi
Vekt (kg)	0.440
T Materialtykkelse (mm)	1.5
X (mm)	108.5
Y (mm)	96
Z (mm)	65
A Hullstørrelse (mm)	M8
B Hullstørrelse (mm)	6.5x6.5
CC (mm)	25
D Diameter (mm)	Ø68
S Avstand (mm)	43

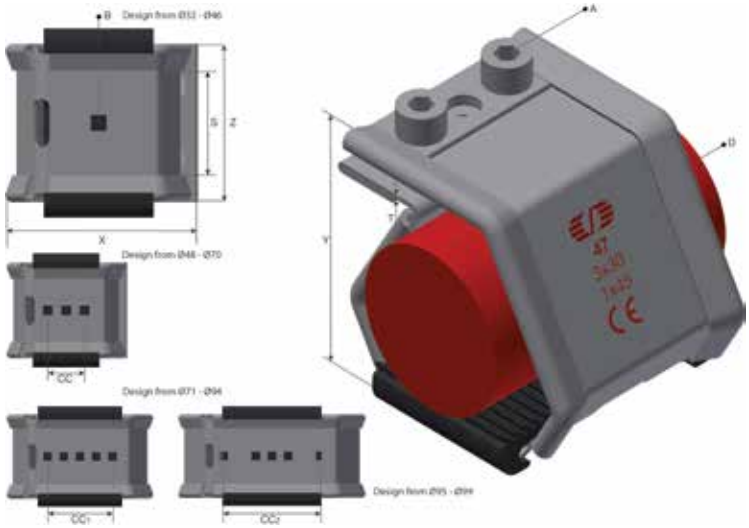

Product images are a general representation of the product design however some variances may occur.

Innpakning, informasjon

F-PAK GTIN	Enkelt stykke	
D-PAK GTIN		

Øglænd System AS © 2025 All rights reserved

Produktdatablad

OS ITNO	Hilti ITNO	Produktnavn	Material
125264	2450629	SmartCleat SCLT-NG-1xØ99 SS/EPDM	Rustfritt stål



Kortslutningssikkert kabelklammer for enkel kabel installasjon. Tilgjengelig i ulike størrelser for å passe ytre kabeldiameter fra Ø32-99mm. For å installere kabelklammeret på support profil eller kabelstige må passende adapter bestillers separat. Passer til Mekano, UNO og FRP profiler og OE/TOE og FOE kabelstiger når tilhørende adapter for systemet blir brukt.

Mer informasjon:

125264 består av:

OS ITNO	Hilti ITNO	Produktnavn	Antall	Enhet
124864A	2448149	SCLT-NG-3xØ64/1xØ99 PT SS	1	STK
89394	2274090	BO-AL-AL6-M8x20 A4	2	STK
92472-77	2448147	SmartCleat LIN 6-77 EPDM	1	STK

Egenskaper

Navn	Verdi
Vekt (kg)	0.590
T Materialtykkelse (mm)	1.5
X (mm)	220.5
Y (mm)	193
Z (mm)	65
A Hullstørrelse (mm)	M8
B Hullstørrelse (mm)	6.5x6.5
CC (mm)	25
CC2 (mm)	75
D Diameter (mm)	99
S Avstand (mm)	43

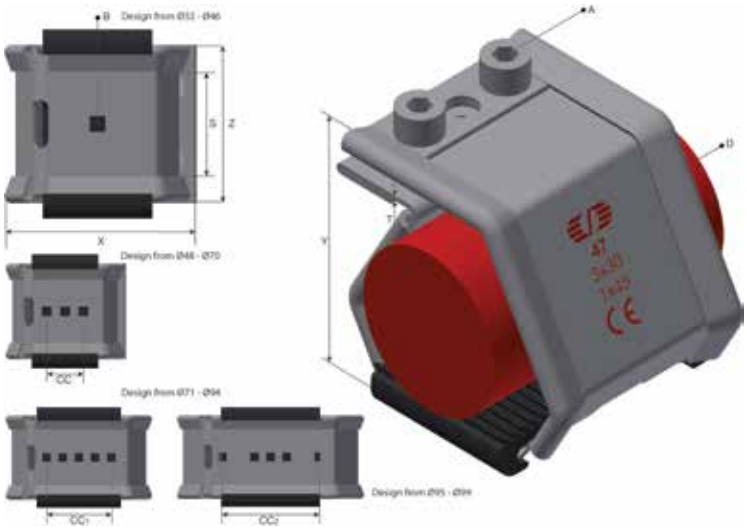

Product images are a general representation of the product design however some variances may occur.

Innpakning, informasjon

F-PAK GTIN	Enkelt stykke	
D-PAK GTIN		

Øglænd System AS © 2025 All rights reserved

Produktdatablad

OS ITNO	Hilti ITNO	Produktnavn	Material
125263	2452346	SmartCleat SCLT-NG-1xØ97 SS/EPDM	Rustfritt stål



Kortslutningssikkert kabelklammer for enkel kabel installasjon. Tilgjengelig i ulike størrelser for å passe ytre kabeldiameter fra Ø32-99mm. For å installere kabelklammeret på support profil eller kabelstige må passende adapter bestillers separat. Passer til Mekano, UNO og FRP profiler og OE/TOE og FOE kabelstiger når tilhørende adapter for systemet blir brukt.

Mer informasjon:

125263 består av:

OS ITNO	Hilti ITNO	Produktnavn	Antall	Enhet
124863A	2451149	SCLT-NG-3xØ63/1xØ97 PT SS	1	STK
89394	2274090	BO-AL-AL6-M8x20 A4	2	STK
92472-77	2448147	SmartCleat LIN 6-77 EPDM	1	STK

Egenskaper

Navn	Verdi
Vekt (kg)	0.580
T Materialtykkelse (mm)	1.5
X (mm)	220.5
Y (mm)	193
Z (mm)	65
A Hullstørrelse (mm)	M8
B Hullstørrelse (mm)	6.5x6.5
CC (mm)	25
CC2 (mm)	75
D Diameter (mm)	97
S Avstand (mm)	43

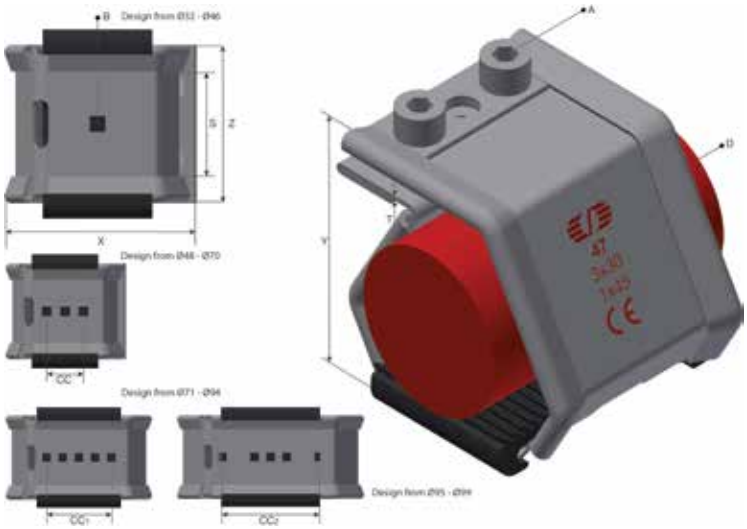

Product images are a general representation of the product design however some variances may occur.

Innpakning, informasjon

F-PAK GTIN	Enkelt stykke	
D-PAK GTIN		

Øglænd System AS © 2025 All rights reserved

Produktdatablad

OS ITNO	Hilti ITNO	Produktnavn	Material
125262	2452345	SmartCleat SCLT-NG-1xØ95 SS/EPDM	Rustfritt stål



Kortslutningssikkert kabelklammer for enkel kabel installasjon. Tilgjengelig i ulike størrelser for å passe ytre kabeldiameter fra Ø32-99mm. For å installere kabelklammeret på support profil eller kabelstige må passende adapter bestillers separat. Passer til Mekano, UNO og FRP profiler og OE/TOE og FOE kabelstiger når tilhørende adapter for systemet blir brukt.

Mer informasjon:

125262 består av:

OS ITNO	Hilti ITNO	Produktnavn	Antall	Enhet
124862A	2451148	SCLT-NG-3xØ62/1xØ95 PT SS	1	STK
89394	2274090	BO-AL-AL6-M8x20 A4	2	STK
92472-77	2448147	SmartCleat LIN 6-77 EPDM	1	STK

Egenskaper

Navn	Verdi
Vekt (kg)	0.570
T Materialtykkelse (mm)	1.5
X (mm)	216.2
Y (mm)	189.3
Z (mm)	65
A Hullstørrelse (mm)	M8
B Hullstørrelse (mm)	6.5x6.5
CC (mm)	25
CC2 (mm)	75
D Diameter (mm)	95
S Avstand (mm)	43

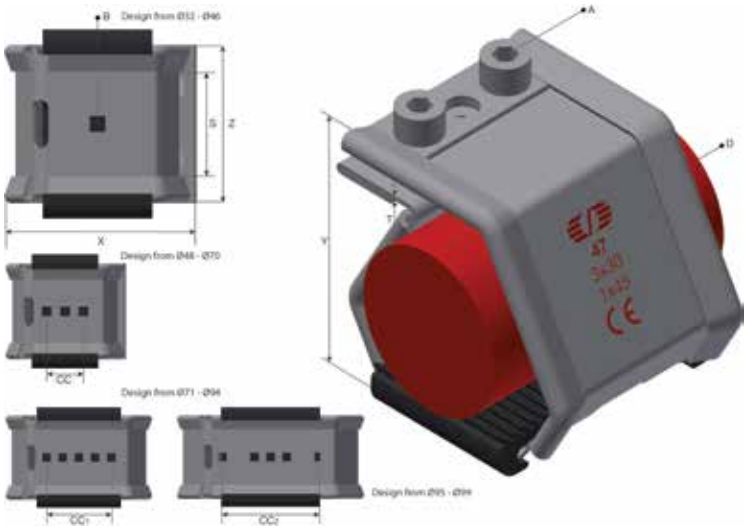

Product images are a general representation of the product design however some variances may occur.

Innpakning, informasjon

F-PAK GTIN	Enkelt stykke	
D-PAK GTIN		

Øglænd System AS © 2025 All rights reserved

Produktdatablad

OS ITNO	Hilti ITNO	Produktnavn	Material
125261	2452344	SmartCleat SCLT-NG-1xØ94 SS/EPDM	Rustfritt stål



Kortslutningssikkert kabelklammer for enkel kabel installasjon. Tilgjengelig i ulike størrelser for å passe ytre kabeldiameter fra Ø32-99mm. For å installere kabelklammeret på support profil eller kabelstige må passende adapter bestillers separat. Passer til Mekano, UNO og FRP profiler og OE/TOE og FOE kabelstiger når tilhørende adapter for systemet blir brukt.

Mer informasjon:

125261 består av:

OS ITNO	Hilti ITNO	Produktnavn	Antall	Enhet
124861A	2451147	SCLT-NG-3xØ61/1xØ94 PT SS	1	STK
89394	2274090	BO-AL-AL6-M8x20 A4	2	STK
92472-77	2448147	SmartCleat LIN 6-77 EPDM	1	STK

Egenskaper

Navn	Verdi
Vekt (kg)	0.570
T Materialtykkelse (mm)	1.5
X (mm)	214.1
Y (mm)	187.4
Z (mm)	65
A Hullstørrelse (mm)	M8
B Hullstørrelse (mm)	6.5x6.5
CC (mm)	25
CC1 (mm)	50
D Diameter (mm)	94
S Avstand (mm)	43

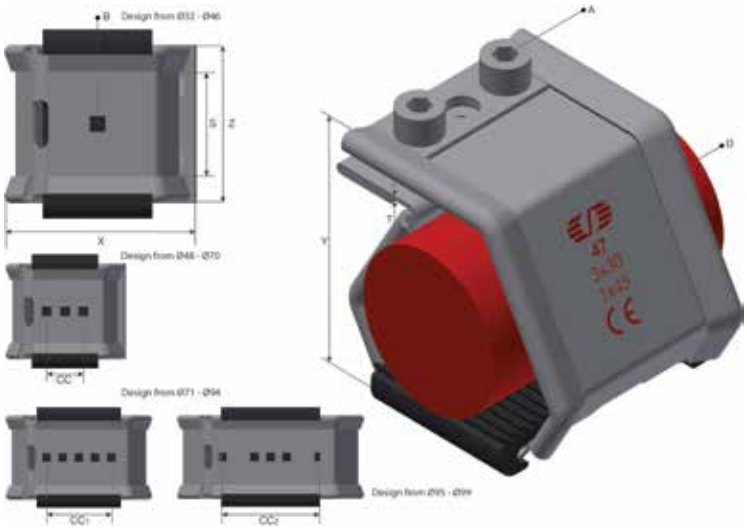

Product images are a general representation of the product design however some variances may occur.

Innpakning, informasjon

F-PAK GTIN	Enkelt stykke	
D-PAK GTIN		

Øglænd System AS © 2025 All rights reserved

Produktdatablad

OS ITNO	Hilti ITNO	Produktnavn	Material
125260	2452343	SmartCleat SCLT-NG-1xØ92 SS/EPDM	Rustfritt stål



Kortslutningssikkert kabelklammer for enkel kabel installasjon. Tilgjengelig i ulike størrelser for å passe ytre kabeldiameter fra Ø32-99mm. For å installere kabelklammeret på support profil eller kabelstige må passende adapter bestillers separat. Passer til Mekano, UNO og FRP profiler og OE/TOE og FOE kabelstiger når tilhørende adapter for systemet blir brukt.

Mer informasjon:

125260 består av:

OS ITNO	Hilti ITNO	Produktnavn	Antall	Enhet
124860A	2451113	SCLT-NG-3xØ60/1xØ92 PT SS	1	STK
89394	2274090	BO-AL-AL6-M8x20 A4	2	STK
92472-77	2448147	SmartCleat LIN 6-77 EPDM	1	STK

Egenskaper

Navn	Verdi
Vekt (kg)	0.560
T Materialtykkelse (mm)	1.5
X (mm)	209.8
Y (mm)	183.7
Z (mm)	65
A Hullstørrelse (mm)	M8
B Hullstørrelse (mm)	6.5x6.5
CC (mm)	25
CC1 (mm)	50
D Diameter (mm)	92
S Avstand (mm)	43

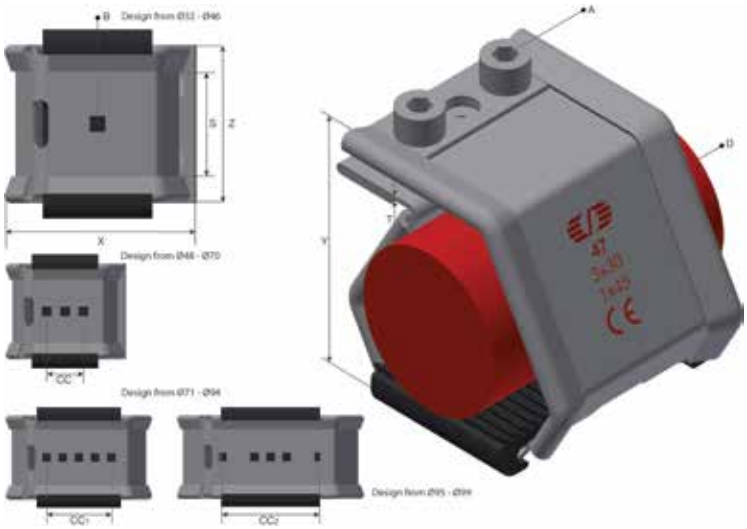

Product images are a general representation of the product design however some variances may occur.

Innpakning, informasjon

F-PAK GTIN	Enkelt stykke	
D-PAK GTIN		

Øglænd System AS © 2025 All rights reserved

Produktdatablad

OS ITNO	Hilti ITNO	Produktnavn	Material
125259	2452342	SmartCleat SCLT-NG-1xØ90 SS/EPDM	Rustfritt stål



Kortslutningssikkert kabelklammer for enkel kabel installasjon. Tilgjengelig i ulike størrelser for å passe ytre kabeldiameter fra Ø32-99mm. For å installere kabelklammeret på support profil eller kabelstige må passende adapter bestillers separat. Passer til Mekano, UNO og FRP profiler og OE/TOE og FOE kabelstiger når tilhørende adapter for systemet blir brukt.

Mer informasjon:

125259 består av:

OS ITNO	Hilti ITNO	Produktnavn	Antall	Enhet
124859A	2451112	SCLT-NG-3xØ59/1xØ90 PT SS	1	STK
89394	2274090	BO-AL-AL6-M8x20 A4	2	STK
92472-77	2448147	SmartCleat LIN 6-77 EPDM	1	STK

Egenskaper

Navn	Verdi
Vekt (kg)	0.550
T Materialtykkelse (mm)	1.5
X (mm)	205.5
Y (mm)	179.9
Z (mm)	65
A Hullstørrelse (mm)	M8
B Hullstørrelse (mm)	6.5x6.5
CC (mm)	25
CC1 (mm)	50
D Diameter (mm)	90
S Avstand (mm)	43

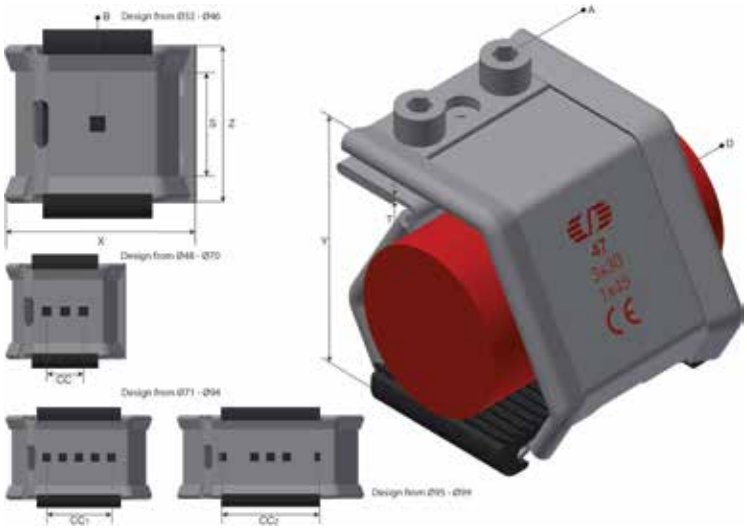

Product images are a general representation of the product design however some variances may occur.

Innpakning, informasjon

F-PAK GTIN	Enkelt stykke	
D-PAK GTIN		

Øglænd System AS © 2025 All rights reserved

Produktdatablad

OS ITNO	Hilti ITNO	Produktnavn	Material
125258	2452341	SmartCleat SCLT-NG-1xØ89 SS/EPDM	Rustfritt stål



Kortslutningssikkert kabelklammer for enkel kabel installasjon. Tilgjengelig i ulike størrelser for å passe ytre kabeldiameter fra Ø32-99mm. For å installere kabelklammeret på support profil eller kabelstige må passende adapter bestillers separat. Passer til Mekano, UNO og FRP profiler og OE/TOE og FOE kabelstiger når tilhørende adapter for systemet blir brukt.

Mer informasjon:

125258 består av:

OS ITNO	Hilti ITNO	Produktnavn	Antall	Enhet
124858A	2451111	SCLT-NG-3xØ58/1xØ89 PT SS	1	STK
89394	2274090	BO-AL-AL6-M8x20 A4	2	STK
92472-77	2448147	SmartCleat LIN 6-77 EPDM	1	STK

Egenskaper

Navn	Verdi
Vekt (kg)	0.550
T Materialtykkelse (mm)	1.5
X (mm)	203.3
Y (mm)	178.1
Z (mm)	65
A Hullstørrelse (mm)	M8
B Hullstørrelse (mm)	6.5x6.5
CC (mm)	25
CC1 (mm)	50
D Diameter (mm)	89
S Avstand (mm)	43

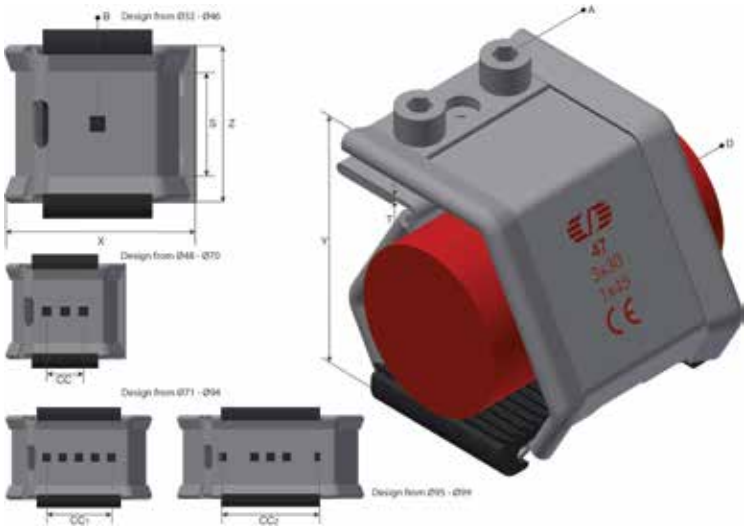

Product images are a general representation of the product design however some variances may occur.

Innpakning, informasjon

F-PAK GTIN	Enkelt stykke	
D-PAK GTIN		

Øglænd System AS © 2025 All rights reserved

Produktdatablad

OS ITNO	Hilti ITNO	Produktnavn	Material
125257	2452340	SmartCleat SCLT-NG-1xØ87 SS/EPDM	Rustfritt stål



Kortslutningssikkert kabelklammer for enkel kabel installasjon. Tilgjengelig i ulike størrelser for å passe ytre kabeldiameter fra Ø32-99mm. For å installere kabelklammeret på support profil eller kabelstige må passende adapter bestillers separat. Passer til Mekano, UNO og FRP profiler og OE/TOE og FOE kabelstiger når tilhørende adapter for systemet blir brukt.

Mer informasjon:

125257 består av:

OS ITNO	Hilti ITNO	Produktnavn	Antall	Enhet
124857A	2451110	SCLT-NG-3xØ57/1xØ87 PT SS	1	STK
89394	2274090	BO-AL-AL6-M8x20 A4	2	STK
92472-77	2448147	SmartCleat LIN 6-77 EPDM	1	STK

Egenskaper

Navn	Verdi
Vekt (kg)	0.540
T Materialtykkelse (mm)	1.5
X (mm)	199
Y (mm)	174.3
Z (mm)	65
A Hullstørrelse (mm)	M8
B Hullstørrelse (mm)	6.5x6.5
CC (mm)	25
CC1 (mm)	50
D Diameter (mm)	87
S Avstand (mm)	43

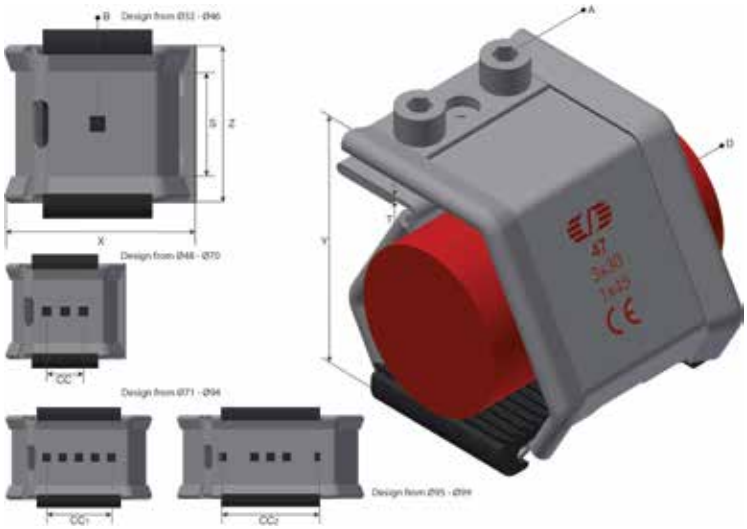

Product images are a general representation of the product design however some variances may occur.

Innpakning, informasjon

F-PAK GTIN	Enkelt stykke	
D-PAK GTIN		

Øglænd System AS © 2025 All rights reserved

Produktdatablad

OS ITNO	Hilti ITNO	Produktnavn	Material
125256	2451869	SmartCleat SCLT-NG-1xØ86 SS/EPDM	Rustfritt stål



Kortslutningssikkert kabelklammer for enkel kabel installasjon. Tilgjengelig i ulike størrelser for å passe ytre kabeldiameter fra Ø32-99mm. For å installere kabelklammeret på support profil eller kabelstige må passende adapter bestillers separat. Passer til Mekano, UNO og FRP profiler og OE/TOE og FOE kabelstiger når tilhørende adapter for systemet blir brukt.

Mer informasjon:

125256 består av:

OS ITNO	Hilti ITNO	Produktnavn	Antall	Enhet
124856A	2451099	SCLT-NG-3xØ56/1xØ86 PT SS	1	STK
89394	2274090	BO-AL-AL6-M8x20 A4	2	STK
92472-77	2448147	SmartCleat LIN 6-77 EPDM	1	STK

Egenskaper

Navn	Verdi
Vekt (kg)	0.530
T Materialtykkelse (mm)	1.5
X (mm)	196.8
Y (mm)	172.5
Z (mm)	65
A Hullstørrelse (mm)	M8
B Hullstørrelse (mm)	6.5x6.5
CC (mm)	25
CC1 (mm)	50
D Diameter (mm)	86
S Avstand (mm)	43

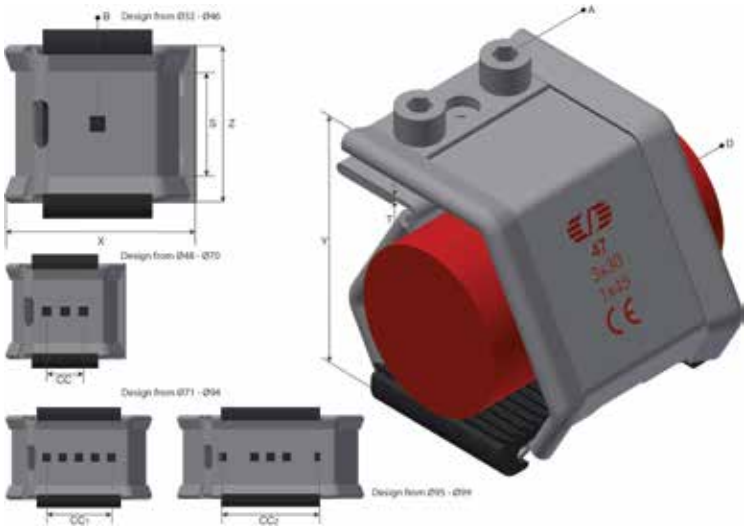

Product images are a general representation of the product design however some variances may occur.

Innpakning, informasjon

F-PAK GTIN	Enkelt stykke	
D-PAK GTIN		

Øglænd System AS © 2025 All rights reserved

Produktdatablad

OS ITNO	Hilti ITNO	Produktnavn	Material
125255	2451868	SmartCleat SCLT-NG-1xØ84 SS/EPDM	Rustfritt stål



Kortslutningssikkert kabelklammer for enkel kabel installasjon. Tilgjengelig i ulike størrelser for å passe ytre kabeldiameter fra Ø32-99mm. For å installere kabelklammeret på support profil eller kabelstige må passende adapter bestillers separat. Passer til Mekano, UNO og FRP profiler og OE/TOE og FOE kabelstiger når tilhørende adapter for systemet blir brukt.

Mer informasjon:

125255 består av:

OS ITNO	Hilti ITNO	Produktnavn	Antall	Enhet
124855A	2451098	SCLT-NG-3xØ55/1xØ84 PT SS	1	STK
89394	2274090	BO-AL-AL6-M8x20 A4	2	STK
92472-77	2448147	SmartCleat LIN 6-77 EPDM	1	STK

Egenskaper

Navn	Verdi
Vekt (kg)	0.520
T Materialtykkelse (mm)	1.5
X (mm)	192.5
Y (mm)	168.7
Z (mm)	65
A Hullstørrelse (mm)	M8
B Hullstørrelse (mm)	6.5x6.5
CC (mm)	25
CC1 (mm)	50
D Diameter (mm)	84
S Avstand (mm)	43

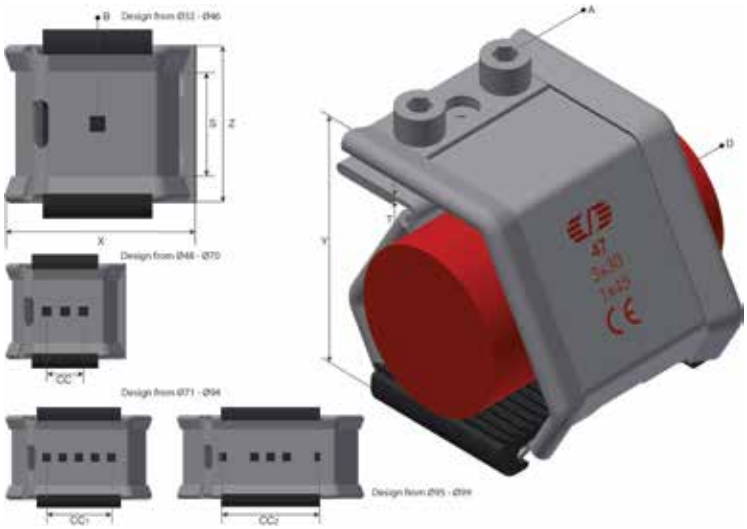

Product images are a general representation of the product design however some variances may occur.

Innpakning, informasjon

F-PAK GTIN	Enkelt stykke	
D-PAK GTIN		

Øglænd System AS © 2025 All rights reserved

Produktdatablad

OS ITNO	Hilti ITNO	Produktnavn	Material
125254	2451867	SmartCleat SCLT-NG-1xØ83 SS/EPDM	Rustfritt stål



Kortslutningssikkert kabelklammer for enkel kabel installasjon. Tilgjengelig i ulike størrelser for å passe ytre kabeldiameter fra Ø32-99mm. For å installere kabelklammeret på support profil eller kabelstige må passende adapter bestillers separat. Passer til Mekano, UNO og FRP profiler og OE/TOE og FOE kabelstiger når tilhørende adapter for systemet blir brukt.

Mer informasjon:

125254 består av:

OS ITNO	Hilti ITNO	Produktnavn	Antall	Enhet
124854A	2451097	SCLT-NG-3xØ54/1xØ83 PT SS	1	STK
89394	2274090	BO-AL-AL6-M8x20 A4	2	STK
92472-65	2448146	SmartCleat LIN 6-65 EPDM	1	STK

Egenskaper

Navn	Verdi
Vekt (kg)	0.510
T Materialtykkelse (mm)	1.5
X (mm)	190.4
Y (mm)	166.9
Z (mm)	65
A Hullstørrelse (mm)	M8
B Hullstørrelse (mm)	6.5x6.5
CC (mm)	25
CC1 (mm)	50
D Diameter (mm)	83
S Avstand (mm)	43

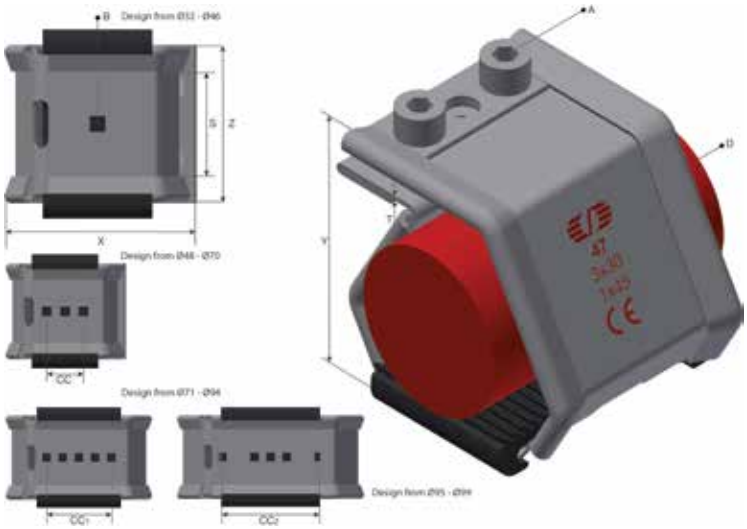

Product images are a general representation of the product design however some variances may occur.

Innpakning, informasjon

F-PAK GTIN	Enkelt stykke	
D-PAK GTIN		

Øglænd System AS © 2025 All rights reserved

Produktdatablad

OS ITNO	Hilti ITNO	Produktnavn	Material
125253	2451866	SmartCleat SCLT-NG-1xØ81 SS/EPDM	Rustfritt stål



Kortslutningssikkert kabelklammer for enkel kabel installasjon. Tilgjengelig i ulike størrelser for å passe ytre kabeldiameter fra Ø32-99mm. For å installere kabelklammeret på support profil eller kabelstige må passende adapter bestillers separat. Passer til Mekano, UNO og FRP profiler og OE/TOE og FOE kabelstiger når tilhørende adapter for systemet blir brukt.

Mer informasjon:

125253 består av:

OS ITNO	Hilti ITNO	Produktnavn	Antall	Enhet
124853A	2451096	SCLT-NG-3xØ53/1xØ81 PT SS	1	STK
89394	2274090	BO-AL-AL6-M8x20 A4	2	STK
92472-65	2448146	SmartCleat LIN 6-65 EPDM	1	STK

Egenskaper

Navn	Verdi
Vekt (kg)	0.500
T Materialtykkelse (mm)	1.5
X (mm)	186.1
Y (mm)	163.1
Z (mm)	65
A Hullstørrelse (mm)	M8
B Hullstørrelse (mm)	6.5x6.5
CC (mm)	25
CC1 (mm)	50
D Diameter (mm)	81
S Avstand (mm)	43

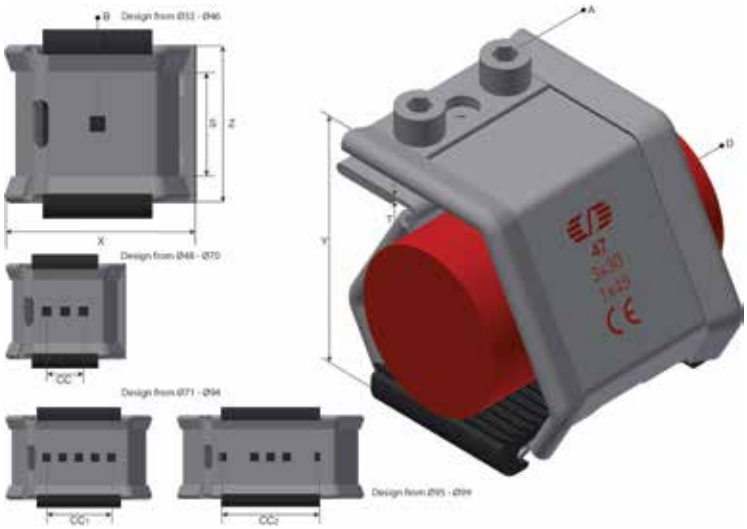

Product images are a general representation of the product design however some variances may occur.

Innpakning, informasjon

F-PAK GTIN	Enkelt stykke	
D-PAK GTIN		

Øglænd System AS © 2025 All rights reserved

Produktdatablad

OS ITNO	Hilti ITNO	Produktnavn	Material
125252	2451865	SmartCleat SCLT-NG-1xØ79 SS/EPDM	Rustfritt stål



Kortslutningssikkert kabelklammer for enkel kabel installasjon. Tilgjengelig i ulike størrelser for å passe ytre kabeldiameter fra Ø32-99mm. For å installere kabelklammeret på support profil eller kabelstige må passende adapter bestillers separat. Passer til Mekano, UNO og FRP profiler og OE/TOE og FOE kabelstiger når tilhørende adapter for systemet blir brukt.

Mer informasjon:

125252 består av:

OS ITNO	Hilti ITNO	Produktnavn	Antall	Enhet
124852A	2451095	SCLT-NG-3xØ52/1xØ79 PT SS	1	STK
89394	2274090	BO-AL-AL6-M8x20 A4	2	STK
92472-65	2448146	SmartCleat LIN 6-65 EPDM	1	STK

Egenskaper

Navn	Verdi
Vekt (kg)	0.500
T Materialtykkelse (mm)	1.5
X (mm)	181.8
Y (mm)	159.4
Z (mm)	65
A Hullstørrelse (mm)	M8
B Hullstørrelse (mm)	6.5x6.5
CC (mm)	25
CC1 (mm)	50
D Diameter (mm)	79
S Avstand (mm)	43

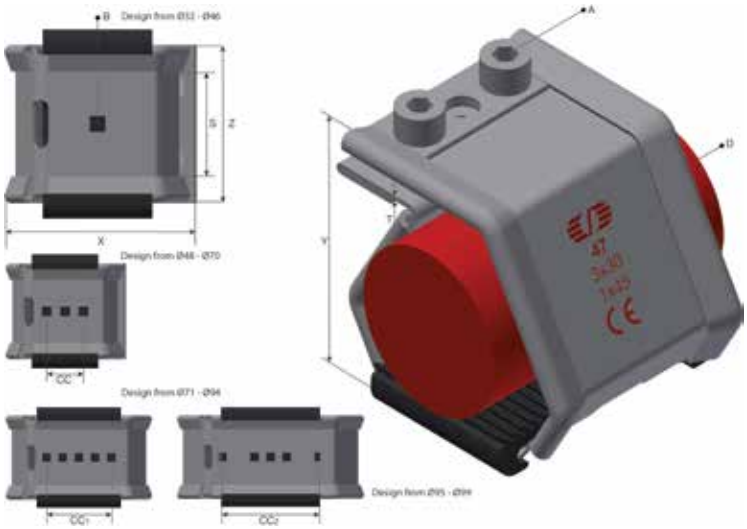

Product images are a general representation of the product design however some variances may occur.

Innpakning, informasjon

F-PAK GTIN	Enkelt stykke	
D-PAK GTIN		

Øglænd System AS © 2025 All rights reserved

Produktdatablad

OS ITNO	Hilti ITNO	Produktnavn	Material
125251	2451864	SmartCleat SCLT-NG-1xØ78 SS/EPDM	Rustfritt stål



Kortslutningssikkert kabelklammer for enkel kabel installasjon. Tilgjengelig i ulike størrelser for å passe ytre kabeldiameter fra Ø32-99mm. For å installere kabelklammeret på support profil eller kabelstige må passende adapter bestillers separat. Passer til Mekano, UNO og FRP profiler og OE/TOE og FOE kabelstiger når tilhørende adapter for systemet blir brukt.

Mer informasjon:

125251 består av:

OS ITNO	Hilti ITNO	Produktnavn	Antall	Enhet
124851A	2451094	SCLT-NG-3xØ51/1xØ78 PT SS	1	STK
89394	2274090	BO-AL-AL6-M8x20 A4	2	STK
92472-65	2448146	SmartCleat LIN 6-65 EPDM	1	STK

Egenskaper

Navn	Verdi
Vekt (kg)	0.490
T Materialtykkelse (mm)	1.5
X (mm)	179.6
Y (mm)	157.5
Z (mm)	65
A Hullstørrelse (mm)	M8
B Hullstørrelse (mm)	6.5x6.5
CC (mm)	25
CC1 (mm)	50
D Diameter (mm)	78
S Avstand (mm)	43

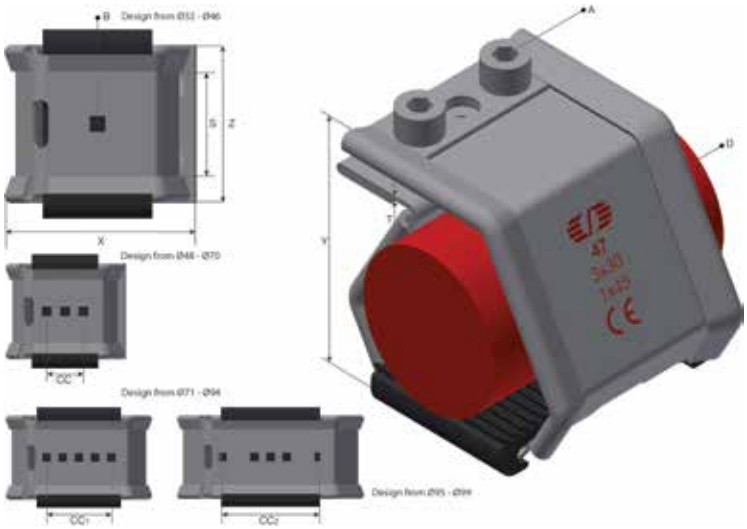

Product images are a general representation of the product design however some variances may occur.

Innpakning, informasjon

F-PAK GTIN	Enkelt stykke	
D-PAK GTIN		

Øglænd System AS © 2025 All rights reserved

Produktdatablad

OS ITNO	Hilti ITNO	Produktnavn	Material
125250	2451863	SmartCleat SCLT-NG-1xØ76 SS/EPDM	Rustfritt stål



Kortslutningssikkert kabelklammer for enkel kabel installasjon. Tilgjengelig i ulike størrelser for å passe ytre kabeldiameter fra Ø32-99mm. For å installere kabelklammeret på support profil eller kabelstige må passende adapter bestillers separat. Passer til Mekano, UNO og FRP profiler og OE/TOE og FOE kabelstiger når tilhørende adapter for systemet blir brukt.

Mer informasjon:

125250 består av:

OS ITNO	Hilti ITNO	Produktnavn	Antall	Enhet
124850A	2451093	SCLT-NG-3xØ50/1xØ76 PT SS	1	STK
89394	2274090	BO-AL-AL6-M8x20 A4	2	STK
92472-65	2448146	SmartCleat LIN 6-65 EPDM	1	STK

Egenskaper

Navn	Verdi
Vekt (kg)	0.480
T Materialtykkelse (mm)	1.5
X (mm)	175.3
Y (mm)	153.8
Z (mm)	65
A Hullstørrelse (mm)	M8
B Hullstørrelse (mm)	6.5x6.5
CC (mm)	25
CC1 (mm)	50
D Diameter (mm)	76
S Avstand (mm)	43

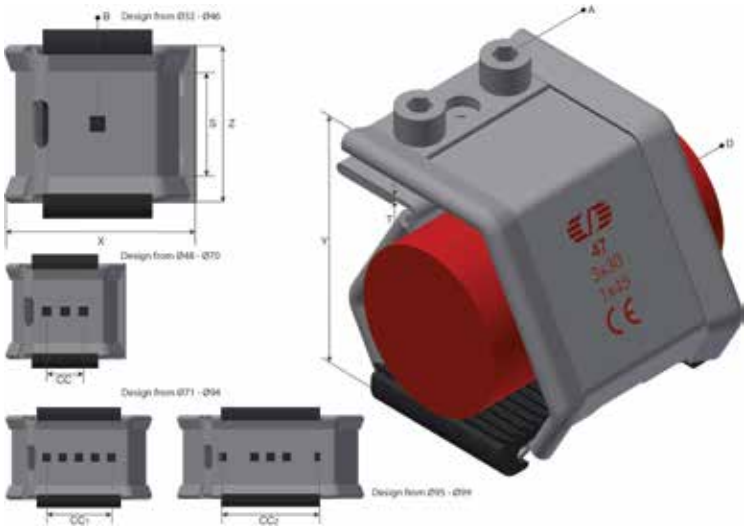

Product images are a general representation of the product design however some variances may occur.

Innpakning, informasjon

F-PAK GTIN	Enkelt stykke	
D-PAK GTIN		

Øglænd System AS © 2025 All rights reserved

Produktdatablad

OS ITNO	Hilti ITNO	Produktnavn	Material
125249	2450628	SmartCleat SCLT-NG-1xØ75 SS/EPDM	Rustfritt stål



Kortslutningssikkert kabelklammer for enkel kabel installasjon. Tilgjengelig i ulike størrelser for å passe ytre kabeldiameter fra Ø32-99mm. For å installere kabelklammeret på support profil eller kabelstige må passende adapter bestillers separat. Passer til Mekano, UNO og FRP profiler og OE/TOE og FOE kabelstiger når tilhørende adapter for systemet blir brukt.

Mer informasjon:

125249 består av:

OS ITNO	Hilti ITNO	Produktnavn	Antall	Enhet
124849A	2448148	SCLT-NG-3xØ49/1xØ75 PT SS	1	STK
89394	2274090	BO-AL-AL6-M8x20 A4	2	STK
92472-65	2448146	SmartCleat LIN 6-65 EPDM	1	STK

Egenskaper

Navn	Verdi
Vekt (kg)	0.480
T Materialtykkelse (mm)	1.5
X (mm)	173.1
Y (mm)	152
Z (mm)	65
A Hullstørrelse (mm)	M8
B Hullstørrelse (mm)	6.5x6.5
CC (mm)	25
CC1 (mm)	50
D Diameter (mm)	75
S Avstand (mm)	43

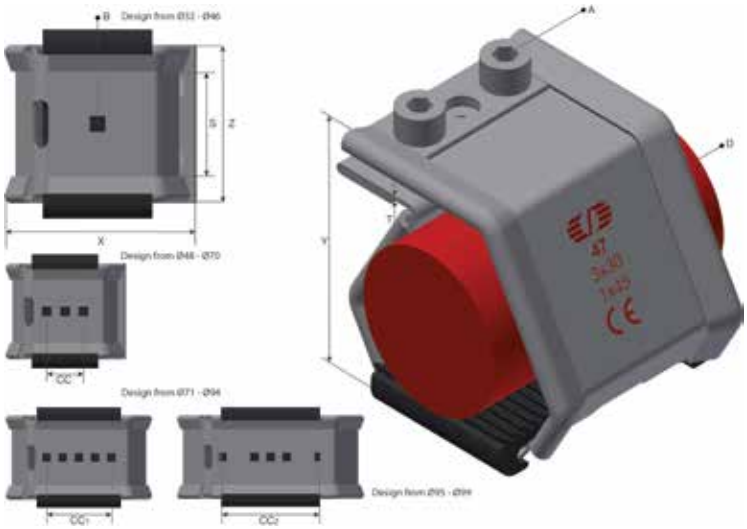

Product images are a general representation of the product design however some variances may occur.

Innpakning, informasjon

F-PAK GTIN	Enkelt stykke	
D-PAK GTIN		

Øglænd System AS © 2025 All rights reserved

Produktdatablad

OS ITNO	Hilti ITNO	Produktnavn	Material
125248	2451862	SmartCleat SCLT-NG-1xØ73 SS/EPDM	Rustfritt stål



Kortslutningssikkert kabelklammer for enkel kabel installasjon. Tilgjengelig i ulike størrelser for å passe ytre kabeldiameter fra Ø32-99mm. For å installere kabelklammeret på support profil eller kabelstige må passende adapter bestillers separat. Passer til Mekano, UNO og FRP profiler og OE/TOE og FOE kabelstiger når tilhørende adapter for systemet blir brukt.

Mer informasjon:

125248 består av:

OS ITNO	Hilti ITNO	Produktnavn	Antall	Enhet
89394	2274090	BO-AL-AL6-M8x20 A4	2	STK
92472-65	2448146	SmartCleat LIN 6-65 EPDM	1	STK
124848A	2451092	SCLT-NG-3xØ48/1xØ73 PT SS	1	STK

Egenskaper

Navn	Verdi
Vekt (kg)	0.470
T Materialtykkelse (mm)	1.5
X (mm)	168.8
Y (mm)	148.2
Z (mm)	65
A Hullstørrelse (mm)	M8
B Hullstørrelse (mm)	6.5x6.5
CC (mm)	25
CC1 (mm)	50
D Diameter (mm)	73
S Avstand (mm)	43

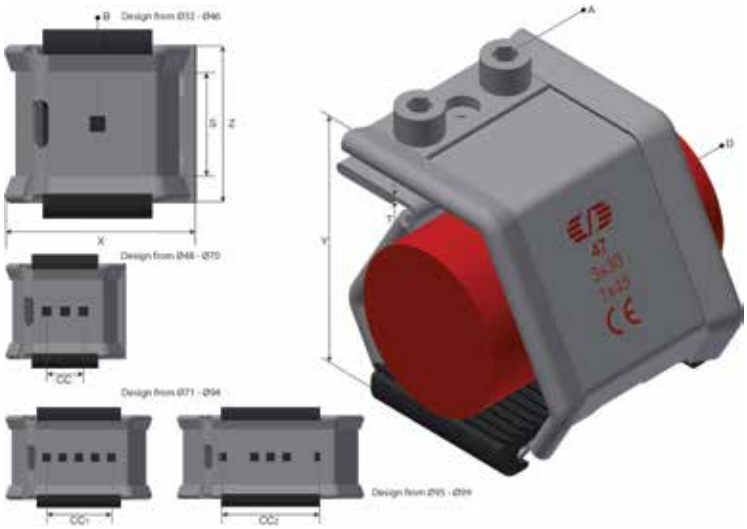

Product images are a general representation of the product design however some variances may occur.

Innpakning, informasjon

F-PAK GTIN	Enkelt stykke	
D-PAK GTIN		

Øglænd System AS © 2025 All rights reserved

Produktdatablad

OS ITNO	Hilti ITNO	Produktnavn	Material
125247	2451861	SmartCleat SCLT-NG-1xØ71 SS/EPDM	Rustfritt stål



Kortslutningssikkert kabelklammer for enkel kabel installasjon. Tilgjengelig i ulike størrelser for å passe ytre kabeldiameter fra Ø32-99mm. For å installere kabelklammeret på support profil eller kabelstige må passende adapter bestillers separat. Passer til Mekano, UNO og FRP profiler og OE/TOE og FOE kabelstiger når tilhørende adapter for systemet blir brukt.

Mer informasjon:

125247 består av:

OS ITNO	Hilti ITNO	Produktnavn	Antall	Enhet
124847A	2451146	SCLT-NG-3xØ47/1xØ71 PT SS	1	STK
89394	2274090	BO-AL-AL6-M8x20 A4	2	STK
92472-65	2448146	SmartCleat LIN 6-65 EPDM	1	STK

Egenskaper

Navn	Verdi
Vekt (kg)	0.460
T Materialtykkelse (mm)	1.5
X (mm)	164.5
Y (mm)	144.5
Z (mm)	65
A Hullstørrelse (mm)	M8
B Hullstørrelse (mm)	6.5x6.5
CC (mm)	25
CC1 (mm)	50
D Diameter (mm)	71
S Avstand (mm)	43

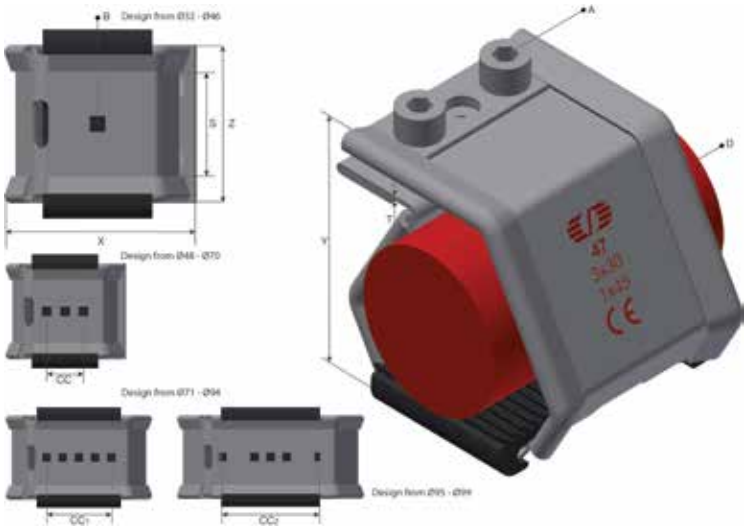

Product images are a general representation of the product design however some variances may occur.

Innpakning, informasjon

F-PAK GTIN	Enkelt stykke	
D-PAK GTIN		

Øglænd System AS © 2025 All rights reserved

Produktdatablad

OS ITNO	Hilti ITNO	Produktnavn	Material
125157	2452636	Adapter SCLT-NG AD-OE-M6 PT SS	Rustfritt stål

Mer informasjon:

Egenskaper

Navn	Verdi
Vekt (kg)	0.063

Product images are a general representation of the product design however some variances may occur.

Innpakning, informasjon

F-PAK GTIN	Enkelt stykke	
D-PAK GTIN		

Øglænd System AS © 2025 All rights reserved