MA00655900
06/2015

Betjeningsveiledning



Mobil-RCi
EM10016004



Mobil-RCi-M
EM10016011

ESYLUX GmbH | An der Strusbek 40
22926 Ahrensburg | Germany
info@esylux.com | www.esylux.com

Innholdsfortegnelse

1	**Beskrivelse**	**3**
2	**Sikkerhetsanvisninger**	**3**
3	**Drift/funksjonsmåte**	**4**
4	**Kom i gang**	**4**
5	**Innstillinger**	**5**
6	**Batteri**	**6**
7	**Teknisk tegning**	**7**
8	**Tekniske data**	**8**
9	**Rengjøring**	**8**
	9.1 Avfallshåndtering	8
10	**ESYLUX produktgaranti**	**9**

1 Beskrivelse

De infrarøde fjernkontrollene Mobil-RCi og Mobil-RCi-M kan brukes til å stille inn ulike parametere på en komfortabel måte.

Merk: Produktet er kun konstruert for det tiltenkte bruksområdet (som beskrevet i bruksanvisningen). Endringer, modifikasjoner eller lakkeringer skal ikke utføres, da dette fører til at garantien bortfaller. Kontroller om enheten er skadet når du pakker den ut. Enheten skal ikke under noen omstendigheter tas i bruk hvis du oppdager en skade.
Hvis du har mistanke om at enheten ikke kan brukes på en sikker måte, må enheten straks settes ut av drift og sikres mot utilsiktet bruk.

2 Sikkerhetsanvisninger

- **Sluttbrukeren er forpliktet til å levere inn brukte og tomme batterier til et egnet mottak. Det er ikke tillatt å kaste batteriet i husholdningsavfallet. Direktiv 2006/66/EF.**

3 Drift og funksjonsmåte

Med en rekkevidde på ca. 5–6 m er det mulig å programmere detektorene raskt og nøyaktig uten bruk av verktøy og stige.

For elektroinstallatører
ESYLUX' infrarød-fjernkontroll Mobil-RCi er kompatibel med følgende:

- ESYLUX bevegelsesdetektor RC...i
- ESYLUX lamper AL S...i

For sluttbrukere
ESYLUX' infrarød-fjernkontroll **Mobil-RCi-M** er kompatibel med følgende:

- ESYLUX bevegelsesdetektor MD-C360i/...mini, MD-CE, RC...i, MD-W 200i
- ESYLUX tilstedeværelsesdetektor PD-C360i/...mini, PD-CE...
- ESYLUX lyskaster AF...i, AF...i LED
- ESYLUX dimmebryter CDSi-A/N, CDSi-A/N16AX
- ESYLUX lamper AL S...i

Den brukes til funksjonen PÅ/AV i maks. 12 timer og til automatisk innlesing av den aktuelle lysverdien.

4 Oppstart

Fjernkontrollen leveres inkludert batterier. Før førstegangs bruk må du trekke av beskyttelsesfolien som ligger mellom batteriet og kontakten.

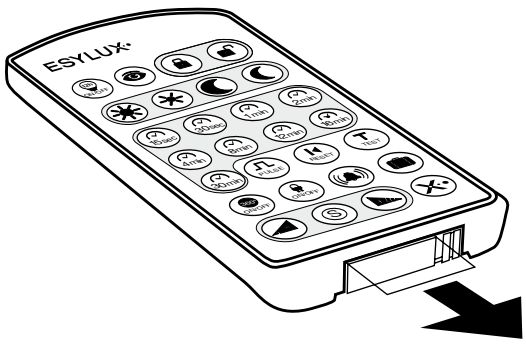

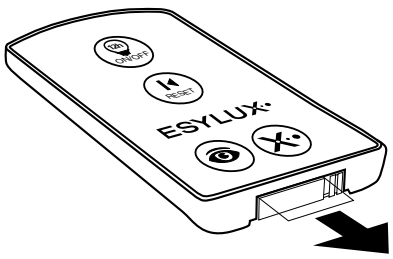

5 Innstillinger

Merk: Vær oppmerksom på at innstillingene kan variere avhengig av typen enhet. Funksjonsbeskrivelsen for det enkelte produktet finner du på produktsiden på Internett under Betjeningsveiledning.

Muligheter for parametrisering med **Mobil-RCi**

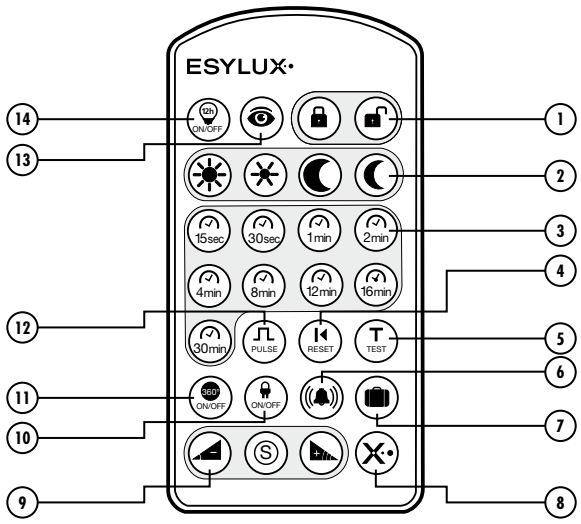

1.	Avslutte/åpne programmeringsmodus
2.	Fastslå nominelle lysstyrkeverdier
3.	Fastslå forsinket utkobling for belysning
4.	Stille tilbake parametriserte innstillinger
5.	Testdrift for å kontrollere registreringsrekkevidden
6.	Alarmfunksjon
7.	Ferietilstand
8.	Avbrudd 12 t PÅ/AV eller forsinket utkobling
9.	Rekkeviddeinnstilling
10.	Sensor-LED PÅ/AV
11.	360° krypesikring PÅ/AV
12.	Impulsfunksjon
13.	Lese inn den aktuelle lysverdien
14.	Kontinuerlig belysning i 12 t PÅ/AV

Muligheter for parametrisering med **Mobil-RCi-M**

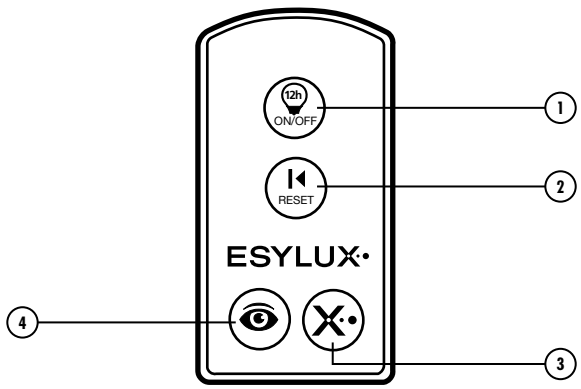

1. Kontinuerlig belysning i 12 t PÅ/AV*
2. Stille tilbake parametriserte innstillinger
3. Avbrudd 12 t PÅ/AV eller forsinket utkobling*
4. Lese inn den aktuelle lysverdien

*ved takmonterte tilstedeværelses-detektorer aktivert/deaktivert bare forhåndsinnstilt forsinket utkobling.

6 Batteri

Hvis rekkevidden reduseres sterkt under normale forhold, eller hvis det ikke lenger er mulig å bruke fjernkontrollen, kan årsaken være svakt eller tomt batteri. I så fall må du skifte ut batteriet. Trykk inn låsen samtidig som du trekker ut batteriholderen.

Merk: Sørg for at du legger inn batteriet i riktig retning i forhold til polariteten.

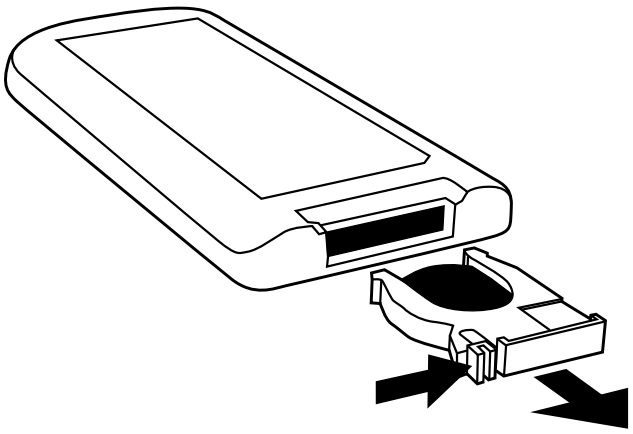

7 Teknisk tegning

Mobil RCi
(Veggholder for innfesting av fjernkontrollen medfølger.)

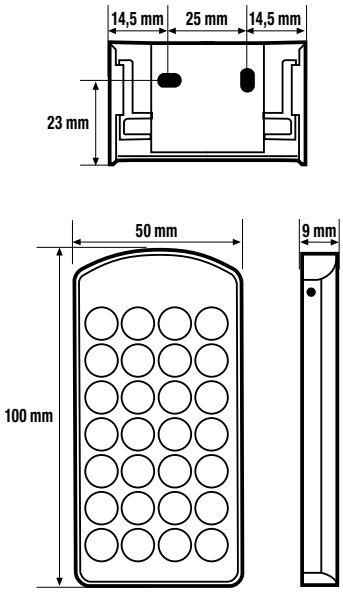

Mobil-RCi-M

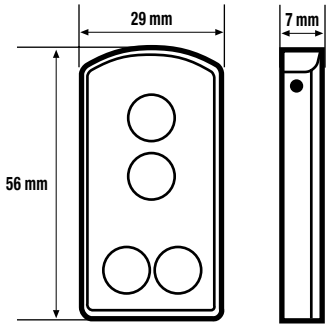

8 Tekniske data

Mobil-RCi	EM10016004
Batteri	Litium CR 2032, 3 V
Farge	sølv

Mobil-RCi-M	EM10016011
Batteri	Litium CR 2032, 3 V
Farge	sølv

9 Rengjøring

Du må ikke bruke etsende rengjørings- eller løsemidler til å rengjøre enheten. Bruk en lofri, tørr klut eller en klut som er lett fuktet med vann.

9.1 Avfallshåndtering



Merk: Denne enheten skal ikke kastes med ikke kildesortert husholdningsavfall. Eiere av kasserte enheter er forpliktet etter loven til å kvitte seg med enheten i henhold til forskriftene. Ta kontakt med kommunen for nærmere informasjon.

10 ESYLUX produsentgaranti

ESYLUX-produktene er testet i henhold til gjeldende forskrifter og produsert med største nøyaktighet. Garantigiver, ESYLUX Deutschland GmbH, Postfach 1840, D-22908 Ahrensburg (for Tyskland) og ESYLUX-distributøren i landet ditt (du finner en fullstendig oversikt på www.esylux.com) gir deg tre års garanti på produksjons-/ materialfeil på ESYLUX-produkter fra og med produksjonsdatoen. Denne garantien gjelder uavhengig av dine rettigheter etter loven overfor forhandleren av produktet. Garantien omfatter ikke normal slitasje, forandringer/feil på grunn av påvirkninger fra omgivelsene eller transportskader, og heller ikke skader som har oppstått som følge av at bruksanvisningen eller vedlikeholdsanvisningen ikke har blitt fulgt, og/eller ukorrekt installasjon. Medfølgende batterier, lyskilder og oppladbare batterier omfattes ikke av garantien. Garantien gjelder kun i tilfeller der produktet sendes tilbake i opprinnelig tilstand når mangelen er oppdaget. Regning/kvittering skal legges ved, samt en kort, skriftlig beskrivelse av feilen. Produktet sendes innpakket og med tilstrekkelig porto til garantigiver. Innvilges krav overfor garantien, kommer garantigiver til å utbedre eller skifte ut produktet etter egen vurdering og innen rimelig tid. Garantien omfatter ikke mer omfattende krav. Garantigiver ikke ansvarlig for skader som skyldes produktets mangler. Dersom krav overfor garantien ikke innvilges (for eksempel når garantitiden er utløpt eller ved mangler som ikke dekkes av garantien), kan garantigiver forsøke å reparere produktet til en rimelig pris.