DATABLAD

PD-C 360bt/24 APC20 PS plus DALI-2 WINSTA Codel

El.nr.

GTIN nr.

4015120428906



5 YEARS MANUFACTURER WARRANTY

Ø 24 m | 360° | DALI-2 | IP20

Produktbeskrivelse

- DALI-2-sertifiserte takmonterte tilstedeværelsesdetektorer med integrert DALI-2-styreenhet og -spenningsforsyning (250 mA)
- Lysstyring av opptil 16 rom eller grupper
- Enkel tilpasning til individuelle og komplekse romsituasjoner
- Tilstedeværelses- og dagslysavhengig konstantlyskontroll for maksimal energieffektivitet
- 16 A-relé for inn- og utkobling av HVAC og utfyllende belysning
- 4 impulsbryterinnganger (potensialbelagte)
- Mange manuelle overstyringsalternativer og opp til 16 scenarioer
- Automatisk veksling av grupper ved endret rombruk
- Ukedags- og klokkeslettavhengige styringsalternativer per gruppe
- Energisparende og tidsstyrbar utkobling av DALI-kontrollenheter (Power Cut-Off)
- Svermfunksjon for mer komfort på arbeidsplassen
- Sentralfunksjoner for overstyring av hele områder eller bygninger
- Rask start med fabrikkinnstillinger i kringkastingsmodus
- Individuelle grupper umiddelbart klare til drift med fabrikkinnstillinger
- Enkel konfigurasjon via ESY-appen ved hjelp av toveis bluetooth-grensesnitt
- Enkel dokumentering og forvaltning av konfigurerte prosjekter via ESY-appen (f.eks. som PDF-rapport)

Tekniske data

GENERELT	
Apparatkategorier	Takmontert tilstedeværelsesdetektor
Leveranse	inklusive Linsenmaske
Brukergrensesnitt	Bluetooth, DALI-Bus
Fjernstyrt	✓
Samsvar	CE-merket, EAC, RoHS, WEEE
Garanti	5 år

FASTGJØRING	
Monteringstype	Innbygging
Monteringssted	Tak
Monteringsmål	Innbyggingsdybde: 80 mm, Ø 68 mm
Tilkoblingstype	Innstikksklemme
Tilkoblingsbart ledertverrsnitt	1,5 – 2,5 mm²

KABINETT	
Mål	Høyde/dybde 106 mm, Ø 108 mm
Vekt	895 g
Material	UV-stabilisert polykarbonat
Kapslingsgrad	IP20
Omgivelsestemperatur	0 °C...+50 °C
Relativ luftfuktighet	5 – 93 %, ikke kondenserende
Farge	hvit, tilsvarende RAL 9010

ELEKTRISK UTFØRELSE	
Styringssystem	DALI-2
Merkespenning	230 V ~ / 50 – 60 Hz
Utgangsspenning	16 V DC
Innkoblingsstrøm	20 A / 110 µs
Utgangsstrøm	250 mA
Lekkasjestrøm	250 mA
Tomgangsstrøm DALI	2 mA
Toppstrøm DALI	2 mA
Strømforbruk	5 W
Forbruk i hvilemodus	< 0,4 W
Sendeeffekt Bluetooth LE	8 dBm

SENSORER	
Deteksjonsvinkel	360°
Registreringsrekkevidde diagonalt	Ø 24 m
Registreringsrekkevidde rett	Ø 11 m
Registreringsrekkevidde tilstedeværelsesområde	Ø 8 m
Detekteringsområde	opp til 453 m²
Rekkeviddejustering	mekanisk ved hjelp av medfølgende linsemaske som skjæres til
Anbef. Monteringshøyde	3 m
Maks. Monteringshøyde	10 m
Lysmåling	Blandingslys
Lysverdi	5 – 2000 lx

DATABLAD

PD-C 360bt/24 APC20 PS plus DALI-2 WINSTA CodeI

El.nr.

GTIN nr.

4015120428906

Målskisse

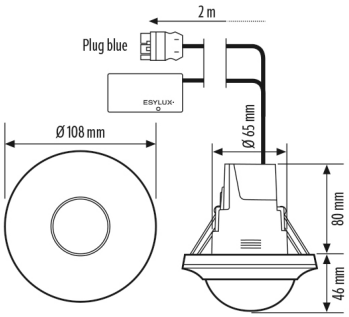

Detekteringsområder

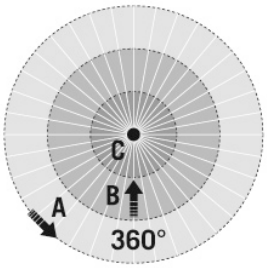

Registreringsrekkevidde

på tvers (A)	Ø 24 m
Frontal (B)	Ø 11 m
Tilstedeværelsesområde (C)	Ø 8 m

Detaljert produktbeskrivelse

- DALI-2-sertifiserte takmonterte tilstedeværelsesdetektorer med integrert DALI-2-styreenhet og -spenningsforsyning (250 mA)
- Lysstyring av opptil 16 rom eller grupper
- Enkel tilpasning til individuelle og komplekse romsituasjoner
- Tilstedeværelses- og dagslysavhengig konstantlyskontroll for maksimal energieffektivitet
- 16 A-relé for inn- og utkobling av HVAC og utfyllende belysning
- 4 impulsbryterinnganger (potensialbelagte)
- Mange manuelle overstyringsalternativer og opp til 16 scenarioer
- Automatisk veksling av grupper ved endret rombruk
- Ukedags- og klokkeslettavhengige styringsalternativer per gruppe
- Energisparende og tidsstyrbar utkobling av DALI-kontrollenheter (Power Cut-Off)
- Svermfunksjon for mer komfort på arbeidsplassen
- Sentralfunksjoner for overstyring av hele områder eller bygninger
- Rask start med fabrikkinnstillinger i kringkastingsmodus
- Individuelle grupper umiddelbart klare til drift med fabrikkinnstillinger
- Enkel konfigurasjon via ESY-appen ved hjelp av toveis bluetooth-grensesnitt
- Enkel dokumentering og forvaltning av konfigurerte prosjekter via ESY-appen (f.eks. som PDF-rapport)
- 2,0 m forhåndsmontert WAGO WINSTA® til- og bortledning