NEU NEW

JEAN MÜLLER
THE NAME FOR SAFETY

Entwickelt in Aluminium für Aluminium – RM300 – Die neue V-Rahmenklemme

Designed in Alumnium for Aluminium – RM300 – The new V box terminal

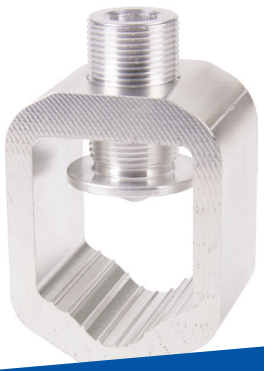

Zum Patent angemeldet
Patent pending

Die neue V-Rahmenklemme RM300 besteht komplett aus Aluminium und wurde speziell für den Anschluss von Aluminiumleitern entwickelt. Der Gewindestift mit Kegel-Druckstück verformt bei der Montage den eingelegten Leiter. Dies führt zu einer Durchdringung der Oxidschicht und stellt eine optimale Kontaktierung sicher. Die BYPASS-Technologie sorgt dafür, dass bis zu 40% des Stromes von der Lasche des Schaltgerätes über den Gewindestift und den Rahmen in das Kabel geführt werden und bewirkt damit einen deutlich verringerten Gesamtwiderstand der Klemmverbindung. Die Klemmstelle bleibt kühler und altert langsamer. Die Mikro-Riffelung im Klemmenboden verbessert die Kontaktierung zwischen Lasche und Klemmboden zusätzlich.

The new RM300 V box terminal is made entirely of aluminium and has been specially designed for connecting aluminium conductors. The headless screw with a conical pressure pad deforms when the inserted conductor is installed. This causes the oxide layer to be penetrated and ensures optimal contact. Its BYPASS technology causes up to 40% of the current flowing from the switchgear tab to run through the headless screw and the box into the cable, thereby greatly reducing the overall resistance of the terminal connection. The terminal point remains cooler and ages less rapidly.
The microridges in the floor of the terminal further improve the contact between the tab and the terminal floor.

Vorteile, die überzeugen

- Sämtliche Teile aus Aluminium für die perfekte Klemmung
- Geringe Verlustleistung durch BYPASS-Technologie
- Breiter Klemmbereich von 25 bis 300mm² re/rm/se/sm
- Hohes Nenndrehmoment von 32Nm (ab 70mm²)
- Kontaktdruck durch Feingewinde und Kegel-Druckstück
- Optional mit Abreißkopfschraube
- Auch für den Anschluss von Cu-Leitern geeignet

Convincing advantages

- *All parts made of aluminium for the perfect clamping*
- *Low power loss thanks to BYPASS technology*
- *Wide clamping range from 25 to 300mm² re / rm / se / sm*
- *High nominal torque of 32Nm (from 70mm²)*
- *Contact pressure by fine thread and cone pressure piece*
- *Optional shear head screw*
- *Also suitable for copper conductors*

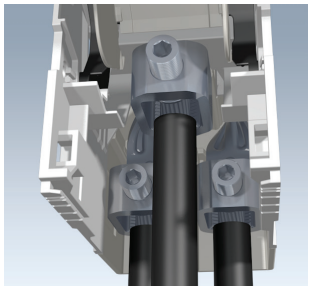

V-Rahmenklemme/*V box terminal*

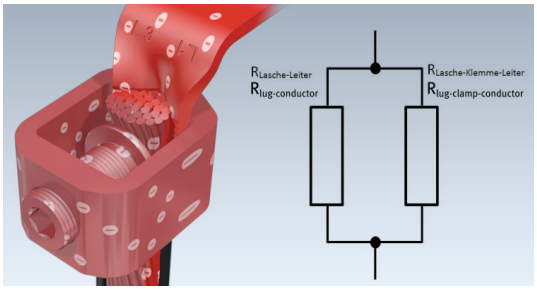

BYPASS-Technologie/*BYPASS technology*

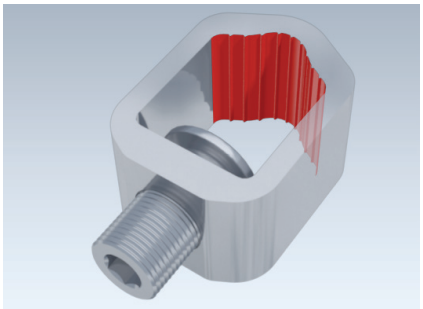

Mikro-Riffelung/*Microridges*

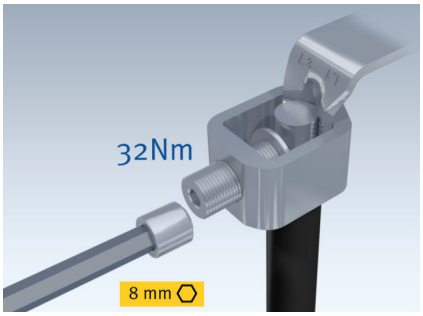

Abreißkopfschraube/*Shear head screw*

Technische Änderungen vorbehalten!/*Subject to technical alterations!*

Jean Müller GmbH
Elektrotechnische Fabrik
H.J.-Müller-Straße 7
65343 Eltville am Rhein
Tel.: +49 6123 604-0
Fax: +49 6123 604-730
E-Mail: sales@jeanmueller.de
www.jeanmueller.de

Erstellt von/*Issued by*: Andreas Kühn
Erstellt am/*Dated*: 12.04.2017
Letzte Änderung/*Latest update*: 12.04.2017

Versuche ergaben, dass Klemmungen von Aluminiumleitern mittels herkömmlicher Alu-Rahmenklemmen auf verzinnte V-Laschen bei voller Belastung je nach Anfangsgüte bereits nach einigen Zyklen stark erhöhte Widerstandswerte aufweisen können. Diese Auswirkungen variierten zudem stark, so dass bis zu 50% der Verbindungen ausgefallen sind. Die neue RM300 hält ihre Kontaktgüte bei und die Varianz der Kontaktgüte ist deutlich geringer ausgeprägt.

Tests have shown that terminal connections of aluminium conductors using conventional aluminium box terminals on tinned V-tabs can exhibit very high resistance levels after just a few cycles under full load, depending on the initial quality. These effects also varied greatly, so that up to 50% of connections failed. The new RM300 retains its contact quality, and the variance in contact quality is much less.

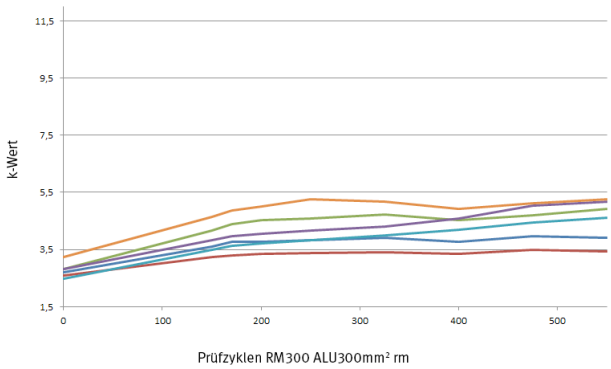

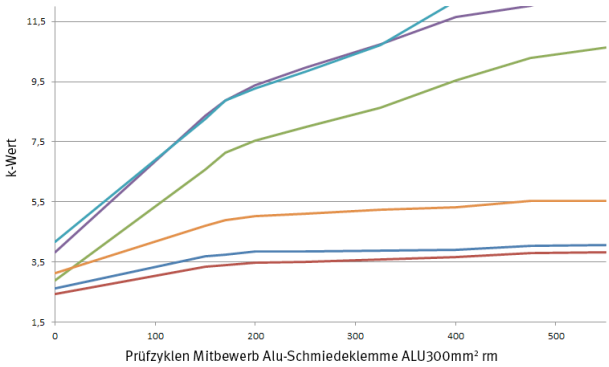

Den größten Komfort bei höchster Sicherheit bietet die Ausführung mit Abreißkopfschraube.
Hier wird in jedem Fall der richtige Kontaktdruck aufgebaut und die Fehlermöglichkeiten bei der Klemmung auf ein Minimum reduziert. Auch wird beim erstmaligen Anziehen kein Drehmomentschlüssel benötigt. Der Gewindestift kann danach mit einem Innensechskant SW6 bedient werden.

The greatest convenience and safety is provided by the version with a shear head screw.
The correct contact pressure is always achieved, and the opportunities for error in the terminal connection are reduced to a minimum. No torque wrench is needed, even when tightening for the first time. An SW6 Allen key can then be used on the headless screw.

Technische Änderungen vorbehalten!/*Subject to technical alterations!*

Jean Müller GmbH
Elektrotechnische Fabrik
H.J.-Müller-Straße 7
65343 Eltville am Rhein
Tel.: +49 6123 604-0
Fax: +49 6123 604-730
E-Mail: sales@jeanmueller.de
www.jeanmueller.de

Erstellt von/*Issued by*: Andreas Kühn
Erstellt am/*Dated*: 12.04.2017
Letzte Änderung/*Latest update*: 12.04.2017