GRAFT®

MONTASJEANVISNING

FR BRANNPLATE

INNHOLD

Løsninger i gips, mur eller betong vegger.....2-37
Løsninger i vegger av tre.....37-51
Ytterligere løsninger i mur eller betong vegger.....52-62
Løsninger i mur eller betong dekker.....63-69
Løsninger i dekker av tre, mur eller betong.....70-71
INDEX for detaljtegninger.....72-74

Se teknisk datablad og montasjeanvisning for GRAFT® FR Brannspjeld for branntetting av ventilasjonskanaler.

GENERELLE RETNINGSLINJER

Minste avstander og begrensninger: Tekniske gjennomføringer kan branntettes slik spesifisert i detaljtegningene. En utsparing kan inkludere flere gjennomføringer, og de kan også være av forskjellig type. Den tillatte minimumsavstanden mellom to utsparinger er 100mm. Gjennomføringer bør være plassert minimum 25mm fra kanten av utsparingen.

Gjennomføringer i systemet FR Brannplate har ikke noe krav til minsteavstand i mellom dem, med unntak av der FR Rørstruper er brukt. Disse må plasseres minimum 30mm fra andre gjennomføringer i utsparingen.

Detaljtegningene for FR Brannplate viser tekniske gjennomføringer som bryter veggen på begge sider. Disse løsningene kan også benyttes når gjennomføringen kun bryter den ene siden av veggen, forutsatt at gjennomføringen går videre inne i veggen (ensidig tetting).

Omhyllende konstruksjoner: Lettvegger må ha en minste tykkelse på 75mm og bestå av stål- eller tre-stendere*) påmontert minimum 1 lag 12,5mm tykke plater på begge sider. Trevegger må ha en minste tykkelse på 100mm og bestå av heltre eller krysslaminert massivtre. Solide vegger må ha en minste tykkelse på 75mm og bestå av betong, lettbetong eller murverk med minste densitet på 350 kg/m³ (650 kg/m³ i løsninger for betongvegg). Dekkekonstruksjoner må ha en minste tykkelse på 125mm og bestå av betong eller lettbetong med en minste densitet på 650kg/m³. Dekker av tre må ha en minste tykkelse på 150 mm and og bestå av heltre eller krysslaminert massivtre.

Omhyllende konstruksjoner må være klassifisert i henhold til EN 13501-2 for den aktuelle brannmotstanden. Gjennomføringer i dekker skal støttes maksimum 450mm fra overkant av dekke. Gjennomføringer i vegger skal støttes maksimum 270mm fra begge sider av veggen.

*) Tre-stendere: Ingen del av utsparingen kan være nærmere enn 100mm fra stender. Det må videre beskyttes med minimum 100mm isolering klasse A1 eller A2 i henhold til EN 13501-1 i hulrommet mellom utsparing og stender.

Gjennomføringer: Metallrør som går gjennom FR Brannplate kan installeres i vinkel mellom 90° og 45° i alle retninger.

Der PVC rør er nevnt, inkluderes PVC-U, PVC-C og lignende dersom røret er i henhold til EN 1329-1, EN 1452-2, EN 1453-1 og EN 1566-1. Der PP rør er nevnt i vedlegg A, inkluderes PP-MV, PP-H, PP-R og lignende dersom røret er i henhold til EN 1451-1 eller DIN 8077/8078. Der PE rør er nevnt, inkluderes PE-LD, PE-MD, PE-HD, PE-X og lignende i henhold til EN 1519-1, EN 12201-2 eller EN 12666-1, ABS i henhold til EN 1455-1 og rør laget av SAN+PVC i henhold til EN 1565-1.

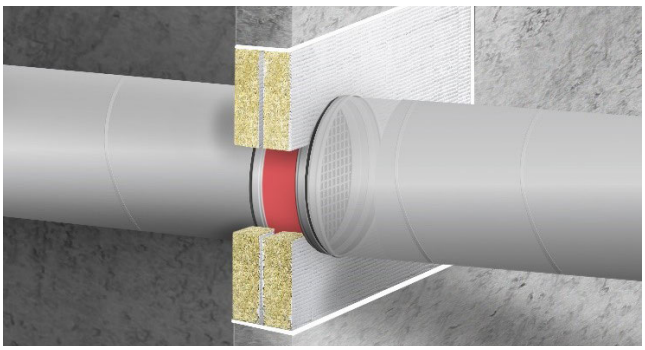

INSTALLASJON

1. Sørg for at overflatene til tekniske gjennomføringer og tilstøtende konstruksjoner er frie for løse partikler, støv og fett før montering av GRAFT® FR Brannplate.
2. GRAFT® FR Dekkmaling, FR Akryl, FR Grafitt og FR Kabelmaling er vannbaserte systemer. I tilfeller hvor korrosjon er ett problem, kan enkelte metaller behøve påført en rustbeskyttende barriere før branntetting.
3. Ved installasjon av to brannplater i gipsvegg skal den hvitmalte siden av brannplaten normalt gå i flukt med ytterste gipsplate på begge sider av veggen. I utsparinger med bredde over 2400mm, vil det være nødvendig med vertikale stendere med maks avstand c/c 2400mm eller mindre, uten avbrudd.
4. Der det er angitt bruk av to 60mm brannplater i mur- og betongkonstruksjoner, sett disse i flukt med ytterkant på hver side av utsparingen for høyest mulig brannmotstand. Hvis dette ikke er mulig så bør det være minimum 30mm luftespalte mellom platene (med mindre noe annet er beskrevet i detaljtegningene).
5. Der det er angitt bruk av en brannplate i konstruksjoner, så kan platen plasseres på valgfri side av konstruksjonen eller hvor som helst imellom (med mindre noe annet er beskrevet i tegningene).
6. Ved installasjon av Brannplater i hulldekker, skal platene installeres med dobbelt lag i flukt med dekke på begge sider.
7. Der ensidige branntettinger på oversiden av dekker er beskrevet, kan disse løsningene også brukes i ribbedekker (f.eks. betongfylte, trapesformet ståldekke).
8. En utsparing med eller uten gjennomføringer, kan inkludere en rørstuss av stål eller plast, støpt eller friksjonsmontert i mur/betong konstruksjoner. Rørstusser av plast bør ha maks veggtykkelse på 9,5mm (36,3mm begrenset til EI 60).
9. Brannplatene kan omsluttes på to sider, horisontalt og vertikalt, med GRAFT® FR Flexiplate, maks 400mm bred. Løsningen er begrenset til EI 120.
10. Kutt brannplaten i biter som passer utsparingen og gjennomføringene (se detaljtegninger). Alle eksponerte og kuttede kanter på brannplaten kan limes med FR Dekkmaling eller FR Akryl før montering (valgfritt). Brannplaten må friksjonsmonteres i utsparingen med en tett passform (med mindre en utenpåliggende løsning velges). Alle fuger, åpninger og sprekker i den installerte branntettingen må fylles med FR Akryl på den synlige malte siden av brannplaten. Synlige kanter av FR Rørstruper kan tettes med FR Akryl (valgfritt).
11. Brannplater kan overmales med de fleste emulsjon- eller alkyd (blank) malinger. For fuktsikre fuger må FR Akryl og FR Grafitt (herdet) overmales med FR Dekkmaling.

Detaljtegninger FR BRANNPLATE

GRAFT®

HORISONTALE LINEÆRE FUGER BRANNMOTSTAND EI 60 (E 60)

≥ 75MM GIPSVEGGER

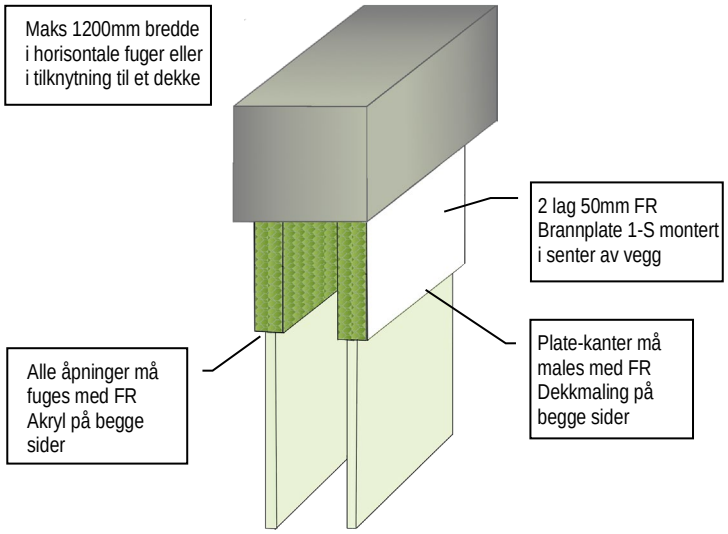

LINEÆRE FUGER BRANNMOTSTAND EI 120 (E 120)

≥ 100MM GIPSVEGGER

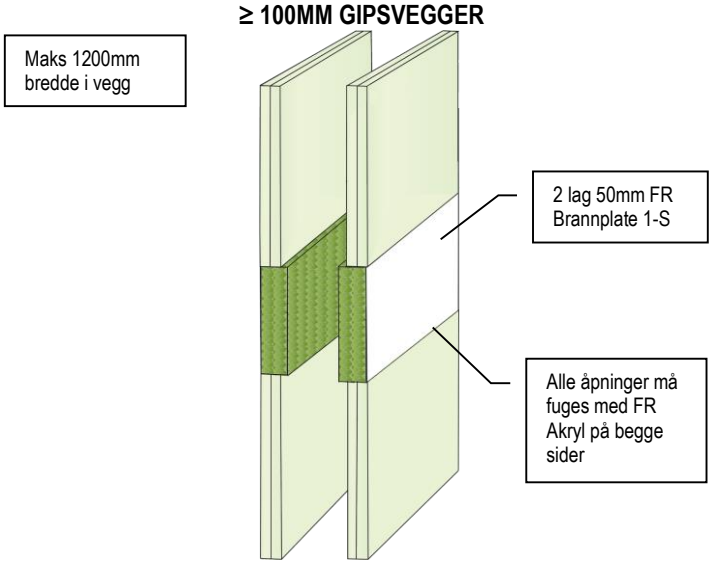

VERTIKALE LINEÆRE FUGER BRANNMOTSTAND EI 120 (E 120)

≥ 100MM GIPSVEGGER

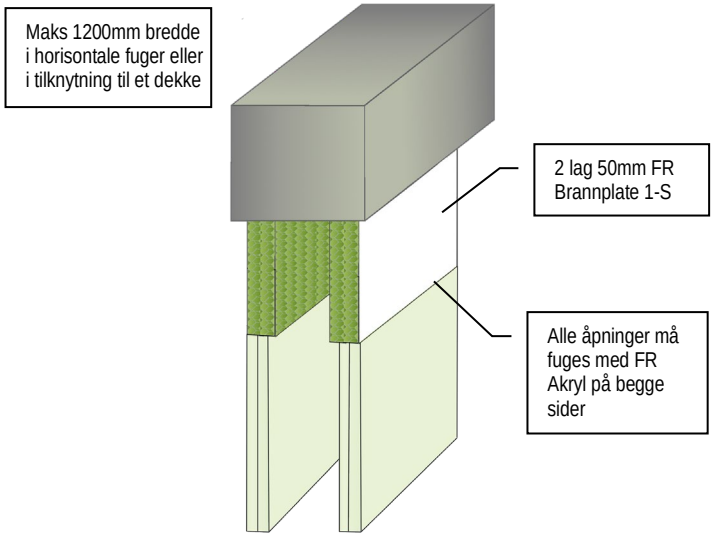

KABLER OG KABELBROER BRANNMOTSTAND EI 30 (E 60)

≥ 75MM GIPS, MUR ELLER BETONG - VEGGER

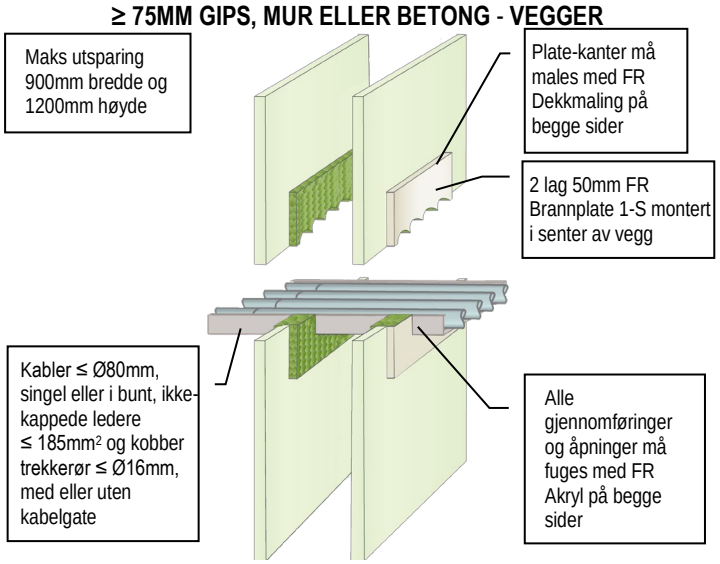

KABLER OG KABELBROER BRANNMOTSTAND EI 60 (E 60)

≥ 100MM GIPS, MUR ELLER BETONG - VEGGER

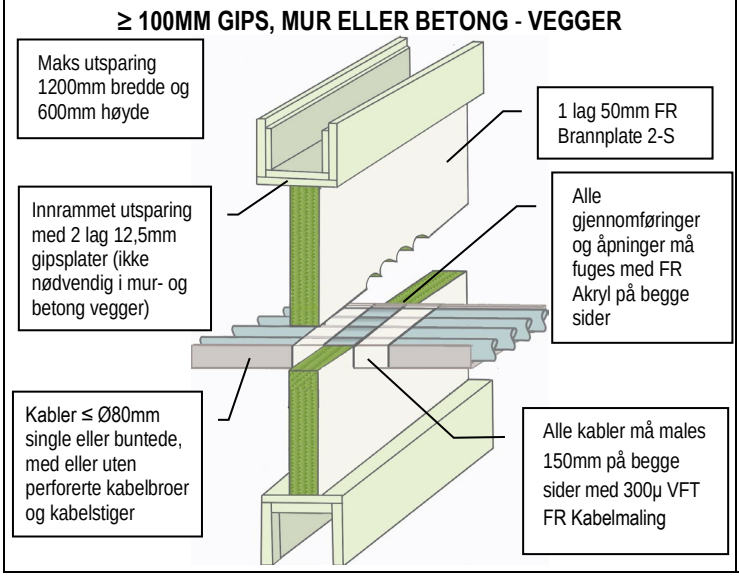

KABLER BRANNMOTSTAND EI 60 (E 120)

≥ 100MM GIPS, MUR ELLER BETONG - VEGGER

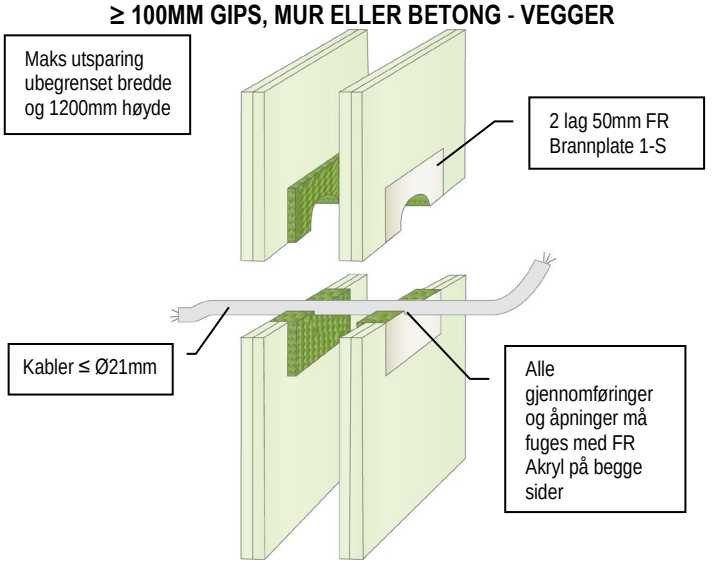

GRAFT FR Brannplate er handelsnavnet for GRAFT FR Board, varen er identisk. Som del av vår polise med stadig å forbedre produktene, tas der forbehold om rettigheten til å endre eller forandre produktspesifikasjoner uten varsel. Produktillustrasjonene er kun illustrerende. All informasjon i dette dokument er kun veiledende, og siden Polyseam AS ikke har noen kontroll over selve installasjonene eller byggeprosjektene, så gis det ingen garantier for det endelige arbeidet der produktet er benyttet. Det tas ikke noe ansvar ved tap eller skade som følge av bruk med produkter som dette dokument beskriver.

Detaljtegninger FR BRANNPLATE

GRAFT®

KABLER OG KABELBROER BRANNMOTSTAND EI 60 (E 60)

≥ 100MM GIPS, MUR ELLER BETONG - VEGGER

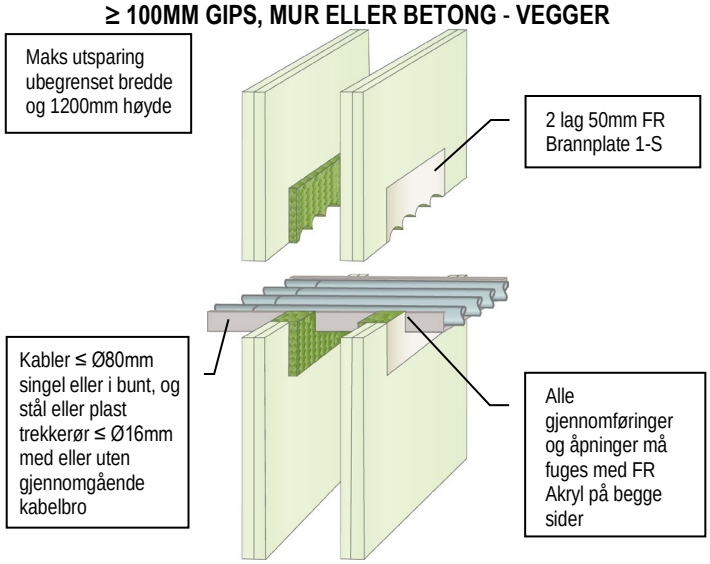

KABLER OG KABELBROER BRANNMOTSTAND EI 90 (E 120)

≥ 100MM GIPS, MUR ELLER BETONG - VEGGER

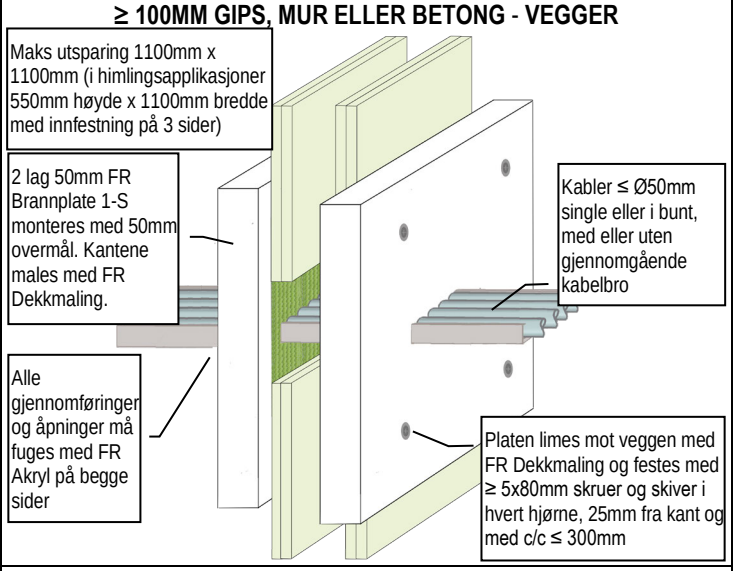

STRØMSKINNE BRANNMOTSTAND EI 20 (E 60)

≥ 75MM GIPS, MUR ELLER BETONG - VEGGER

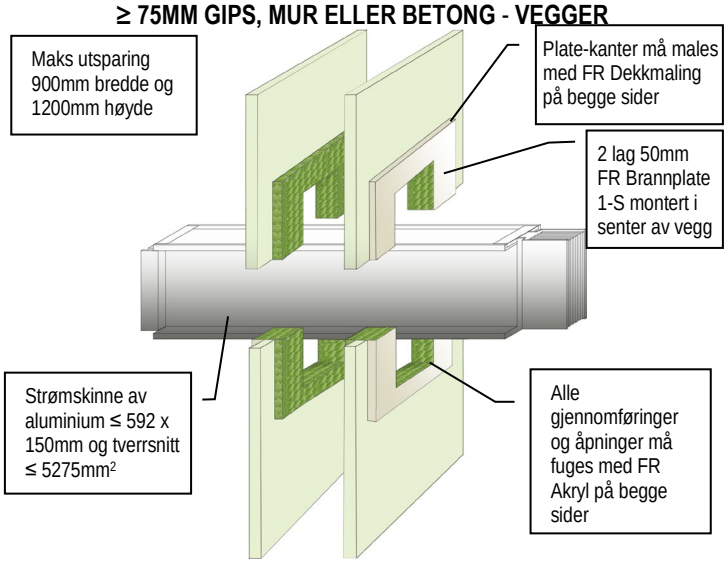

STRØMSKINNE BRANNMOTSTAND EI 20 (E 90)

≥ 100MM GIPS, MUR ELLER BETONG - VEGGER

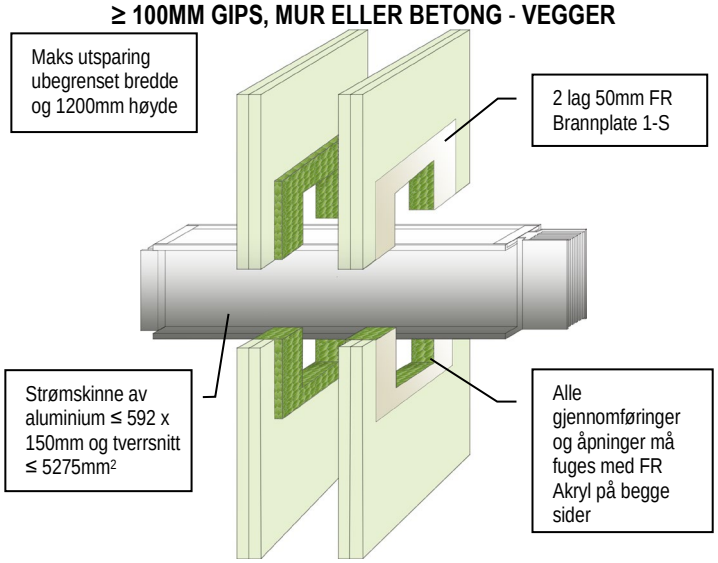

STRØMSKINNE BRANNMOTSTAND EI 20 (E 90)

≥ 100MM GIPS, MUR ELLER BETONG - VEGGER

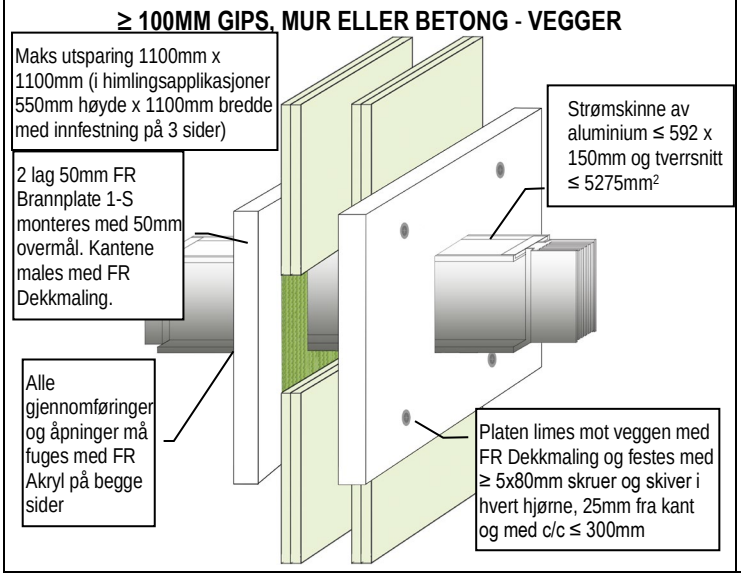

STRØMSKINNE BRANNMOTSTAND EI 60 (E60)

≥ 75MM GIPS, MUR ELLER BETONG - VEGGER

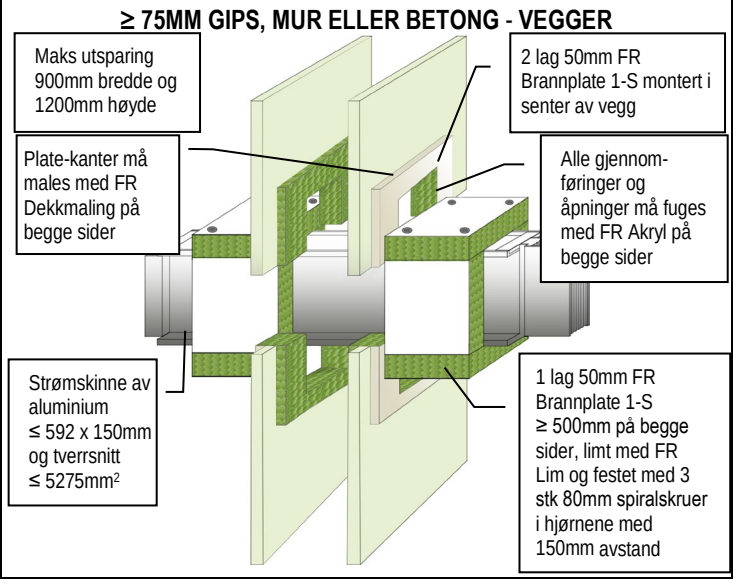

GRAFT FR Brannplate er handelsnavnet for GRAFT FR Board, varen er identisk. Som del av vår polise med stadig å forbedre produktene, tas der forbehold om rettigheten til å endre eller forandre produktspesifikasjoner uten varsel. Produktillustrasjonene er kun illustrerende. All informasjon i dette dokument er kun veiledende, og siden Polyseam AS ikke har noen kontroll over selve installasjonene eller byggeprosjektene, så gis det ingen garantier for det endelige arbeidet der produktet er benyttet. Det tas ikke noe ansvar ved tap eller skade som følge av bruk med produkter som dette dokument beskriver.

Detaljtegninger FR BRANNPLATE

GRAFT®

STRØMSKINNE BRANNMOTSTAND EI 90 (E 90)

≥ 100MM GIPS, MUR ELLER BETONG - VEGGER

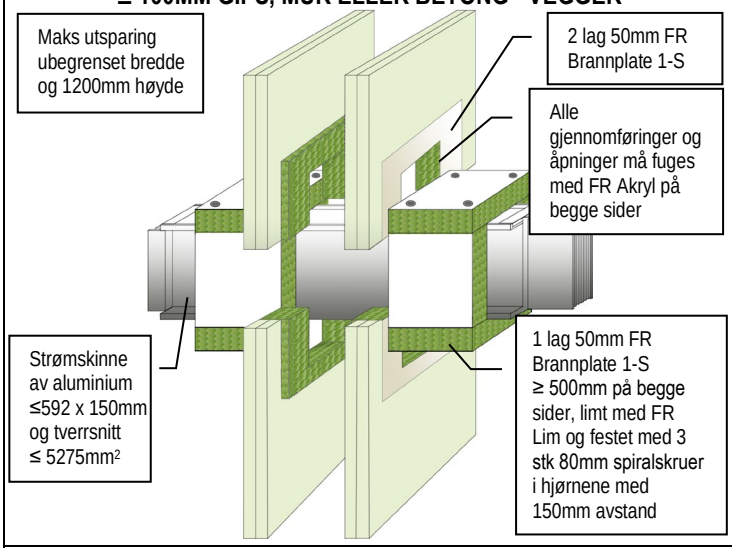

STRØMSKINNE BRANNMOTSTAND EI 90 (E 90)

≥ 100MM GIPS, MUR ELLER BETONG - VEGGER

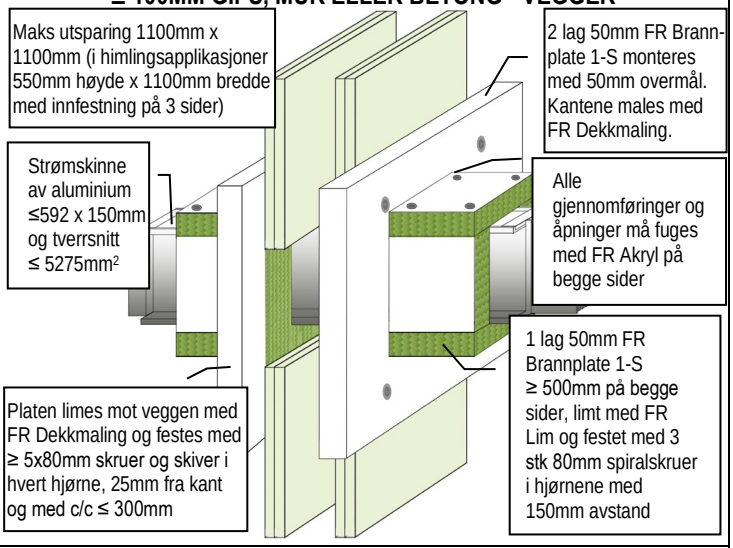

STÅLRØR BRANNMOTSTAND EI 60 C/U (E 60)

≥ 75MM GIPS, MUR ELLER BETONG - VEGGER

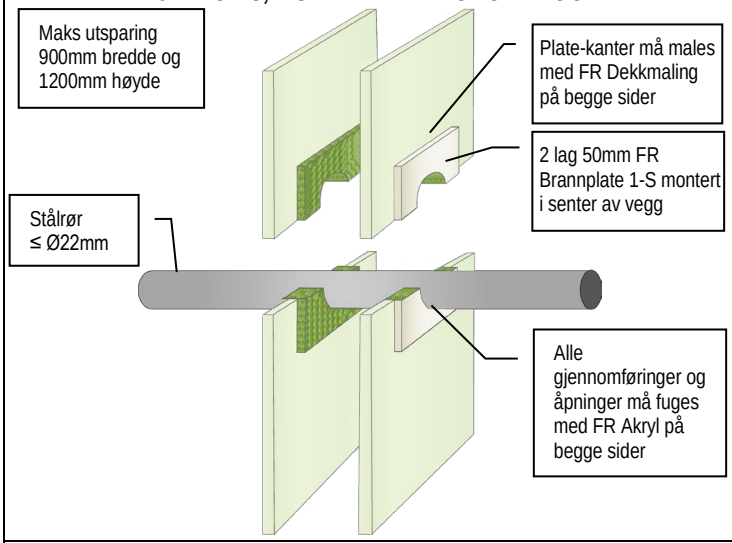

STÅLRØR BRANNMOTSTAND EI 60 C/U (E 120)

≥ 100MM GIPS, MUR ELLER BETONG - VEGGER

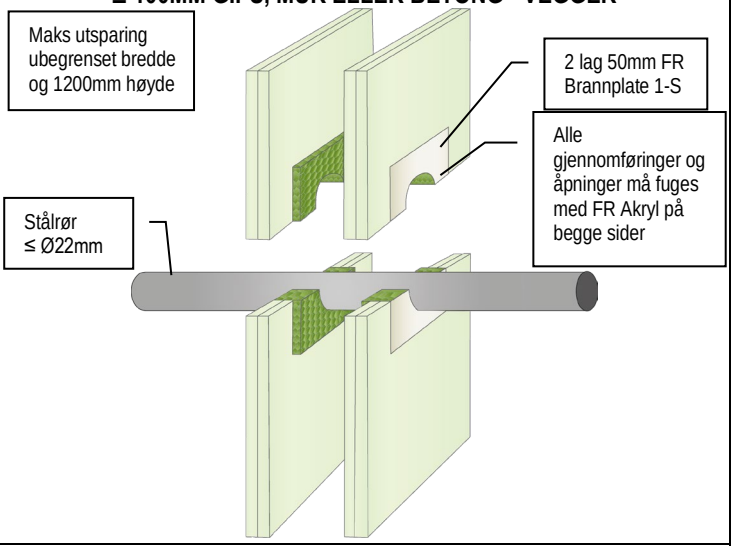

STÅLRØR BRANNMOTSTAND EI 20 C/U (E 90)

≥ 100MM GIPS, MUR ELLER BETONG - VEGGER

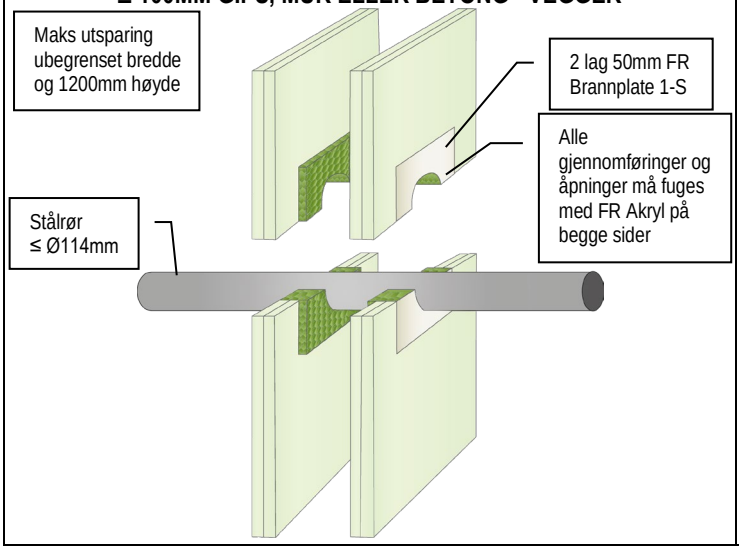

STÅLRØR BRANNMOTSTAND EI 30 C/U (E 120)

≥ 120MM GIPS, MUR ELLER BETONG - VEGGER

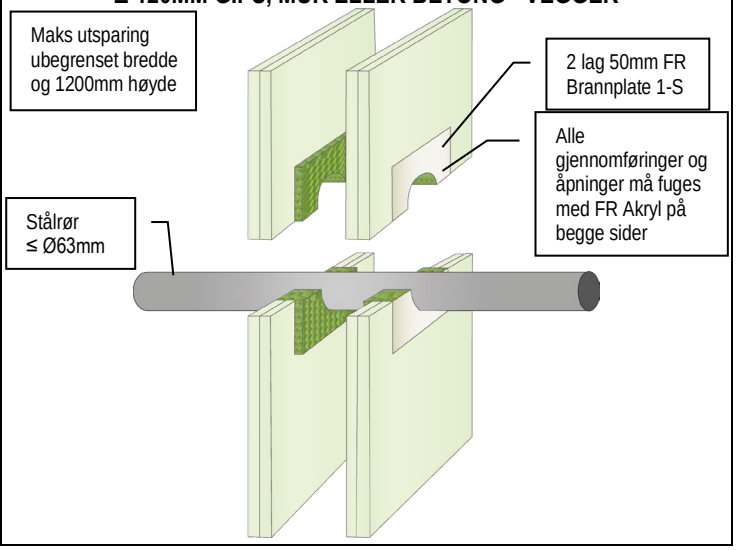

GRAFT FR Brannplate er handelsnavnet for GRAFT FR Board, varen er identisk. Som del av vår polise med stadig å forbedre produktene, tas der forbehold om rettigheten til å endre eller forandre produktspesifikasjoner uten varsel. Produktillustrasjonene er kun illustrerende. All informasjon i dette dokument er kun veiledende, og siden Polyseam AS ikke har noen kontroll over selve installasjonene eller byggeprosjektene, så gis det ingen garantier for det endelige arbeidet der produktet er benyttet. Det tas ikke noe ansvar ved tap eller skade som følge av bruk med produkter som dette dokument beskriver.

Detaljtegninger FR BRANNPLATE

GRAFT®

STÅLRØR BRANNMOTSTAND EI 20 C/U (E 120)

≥ 120MM GIPS, MUR ELLER BETONG - VEGGER

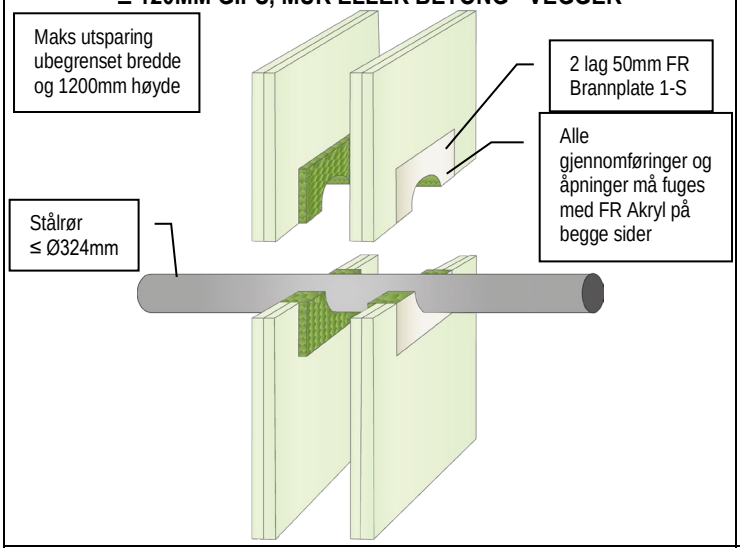

STÅLRØR BRANNMOTSTAND EI 60 C/U (E 120)

≥ 100MM GIPS, MUR ELLER BETONG - VEGGER

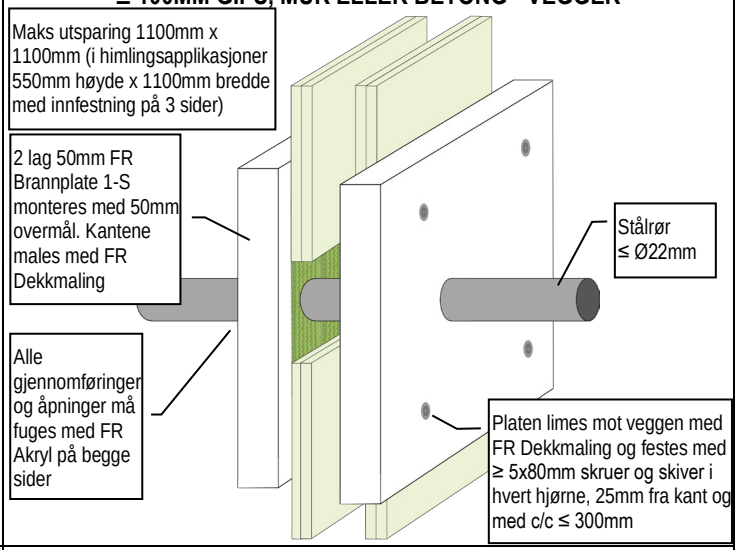

STÅLRØR BRANNMOTSTAND EI 45 C/U (E 60)

≥ 75MM GIPS, MUR ELLER BETONG - VEGGER

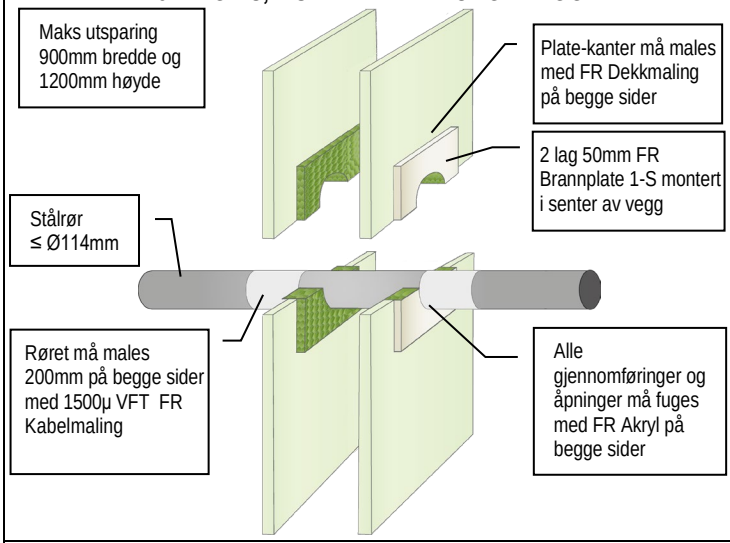

STÅLRØR BRANNMOTSTAND EI 60 C/U (E 90)

≥ 100MM GIPS, MUR ELLER BETONG - VEGGER

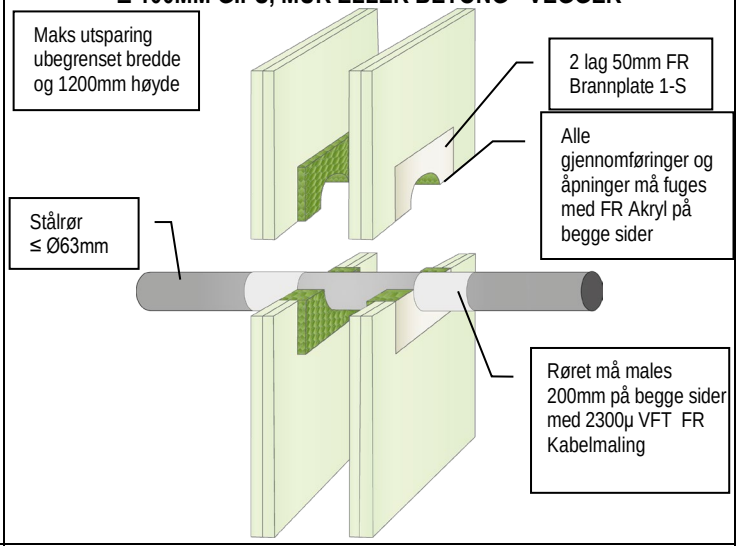

STÅLRØR BRANNMOTSTAND EI 120 C/C (E 120)

≥ 100MM GIPS, MUR ELLER BETONG - VEGGER

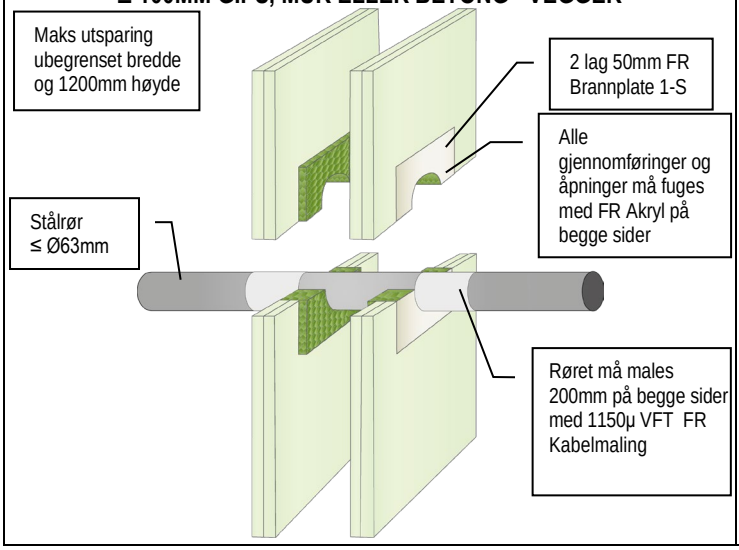

STÅLRØR BRANNMOTSTAND EI 45 C/U (E 120)

≥ 100MM GIPS, MUR ELLER BETONG - VEGGER

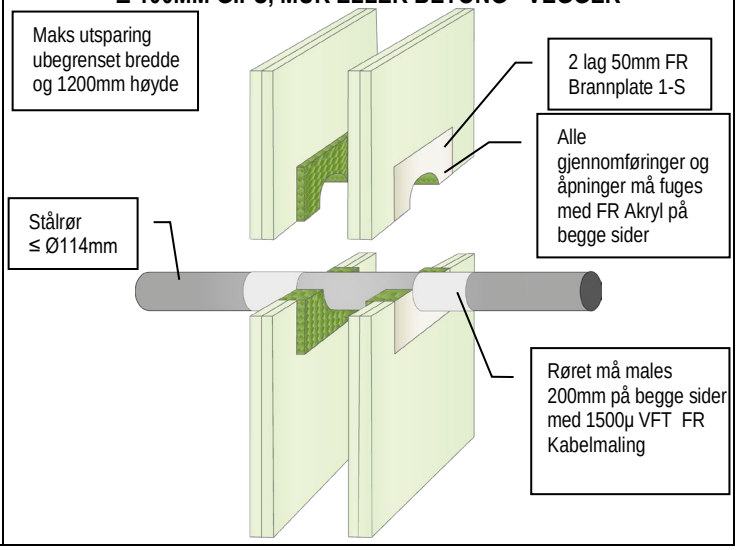

GRAFT FR Brannplate er handelsnavnet for GRAFT FR Board, varen er identisk. Som del av vår polise med stadig å forbedre produktene, tas der forbehold om rettigheten til å endre eller forandre produktspesifikasjoner uten varsel. Produktillustrasjonene er kun illustrerende. All informasjon i dette dokument er kun veiledende, og siden Polyseam AS ikke har noen kontroll over selve installasjonene eller byggeprosjektene, så gis det ingen garantier for det endelige arbeidet der produktet er benyttet. Det tas ikke noe ansvar ved tap eller skade som følge av bruk med produkter som dette dokument beskriver.

Detaljtegninger FR BRANNPLATE

GRAFT®

STÅLRØR BRANNMOTSTAND EI 120 C/C (E 120)

≥ 100MM GIPS, MUR ELLER BETONG - VEGGER

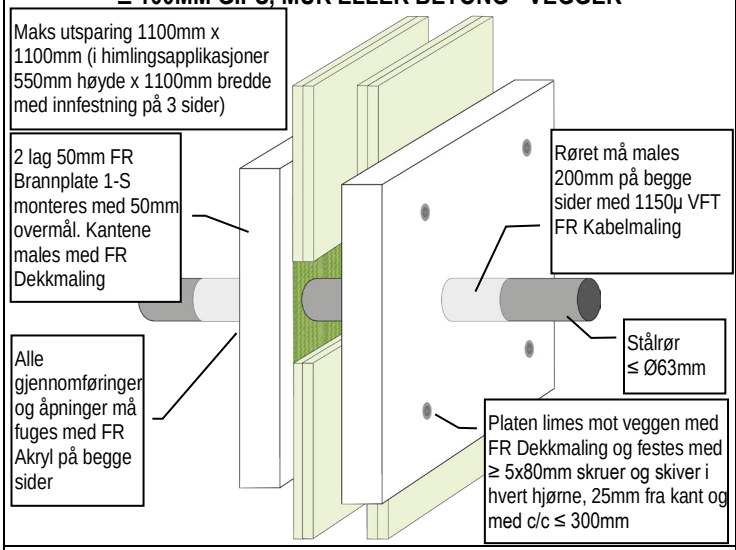

ISOLERTE STÅLRØR BRANNMOTSTAND EI 60 U/U (E 60)

≥ 75MM GIPS, MUR ELLER BETONG - VEGGER

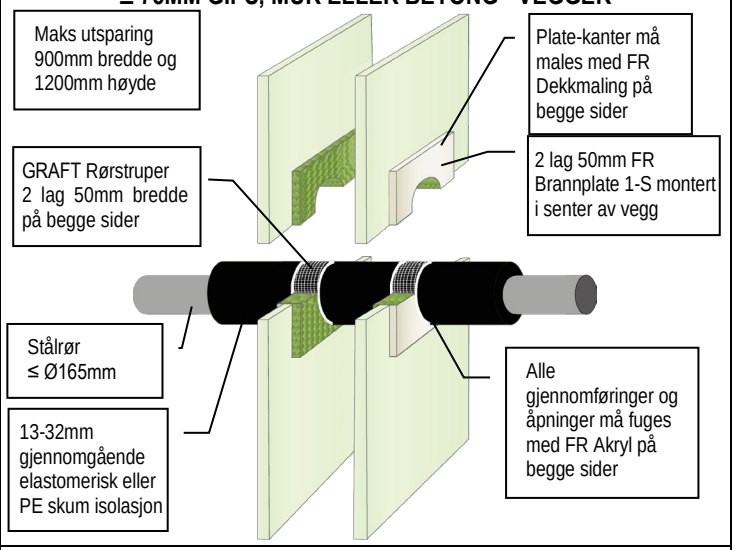

ISOLERTE STÅLRØR BRANNMOTSTAND EI 120 U/U (E 120)

≥ 100MM GIPS, MUR ELLER BETONG - VEGGER

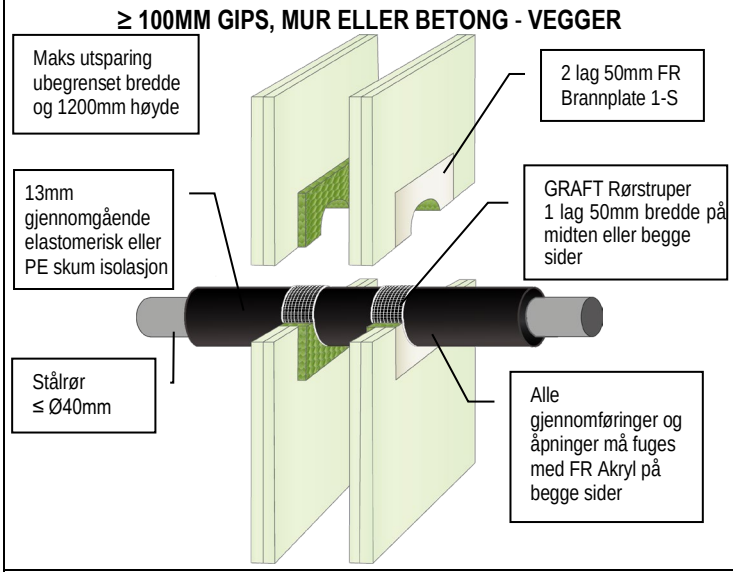

ISOLERTE STÅLRØR BRANNMOTSTAND EI 60 U/U (E 120)

≥ 100MM GIPS, MUR ELLER BETONG - VEGGER

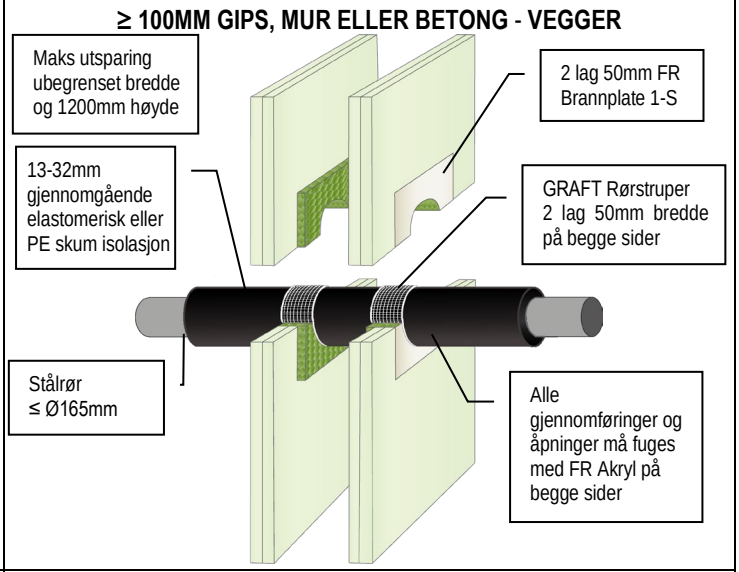

ISOLERTE STÅLRØR BRANNMOTSTAND EI 90 C/U (E 90)

≥ 100MM GIPS, MUR ELLER BETONG - VEGGER

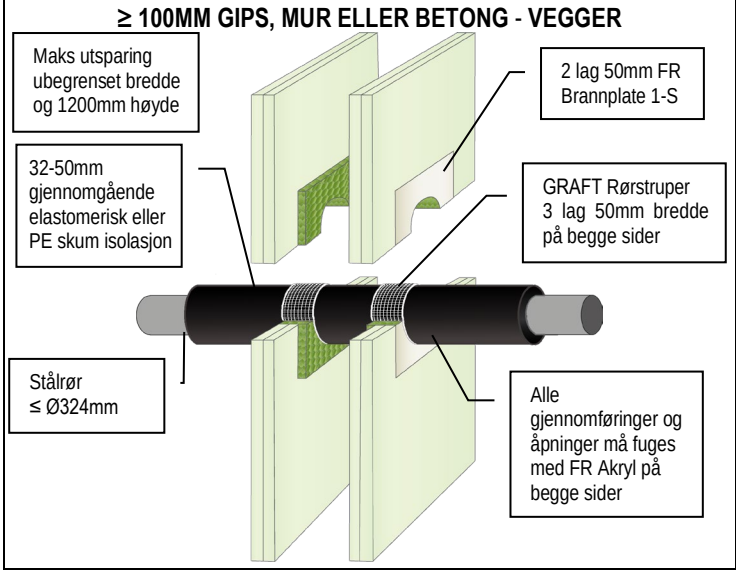

ISOLERTE STÅLRØR BRANNMOTSTAND EI 60 U/U (E 120)

≥ 100MM GIPS, MUR ELLER BETONG - VEGGER

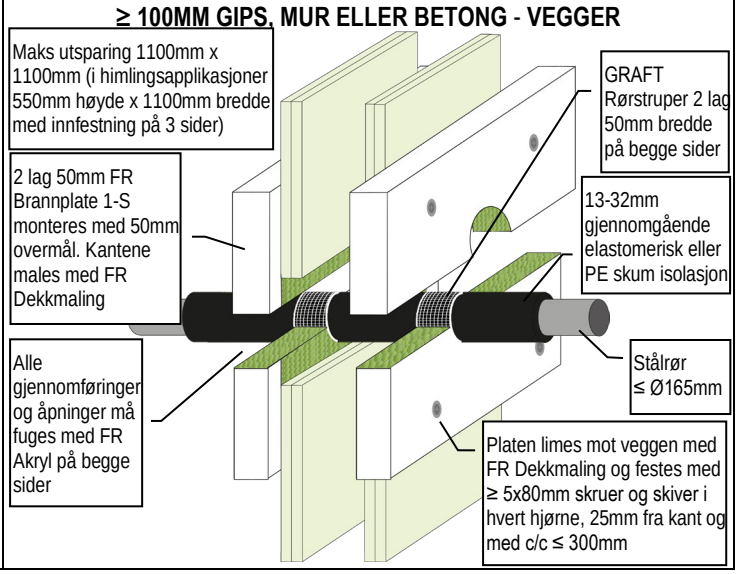

GRAFT FR Brannplate er handelsnavnet for GRAFT FR Board, varen er identisk. Som del av vår polise med stadig å forbedre produktene, tas der forbehold om rettigheten til å endre eller forandre produktspesifikasjoner uten varsel. Produktillustrasjonene er kun illustrerende. All informasjon i dette dokument er kun veiledende, og siden Polyseam AS ikke har noen kontroll over selve installasjonene eller byggeprosjektene, så gis det ingen garantier for det endelige arbeidet der produktet er benyttet. Det tas ikke noe ansvar ved tap eller skade som følge av bruk med produkter som dette dokument beskriver.

Detaljtegninger FR BRANNPLATE

GRAFT®

ISOLERTE STÅLRØR BRANNMOTSTAND EI 60 C/U (E 60)

≥ 75MM GIPS, MUR ELLER BETONG - VEGGER

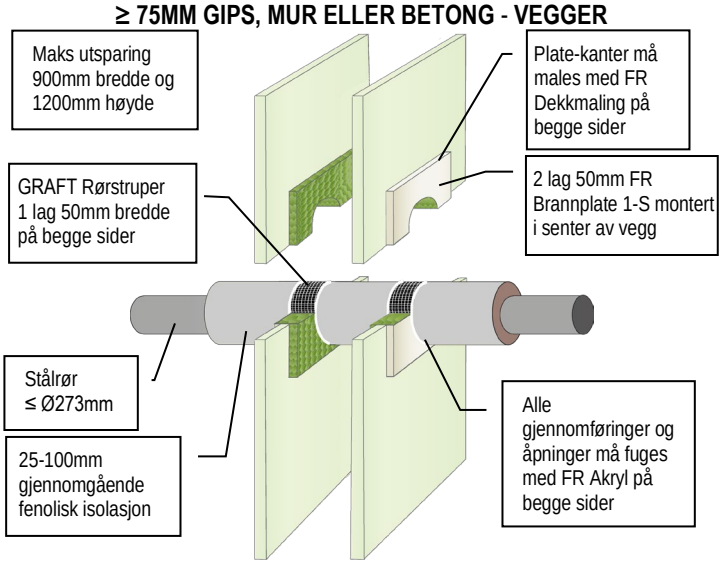

ISOLERTE STÅLRØR BRANNMOTSTAND EI 90 C/U (E 90)

≥ 100MM GIPS, MUR ELLER BETONG - VEGGER

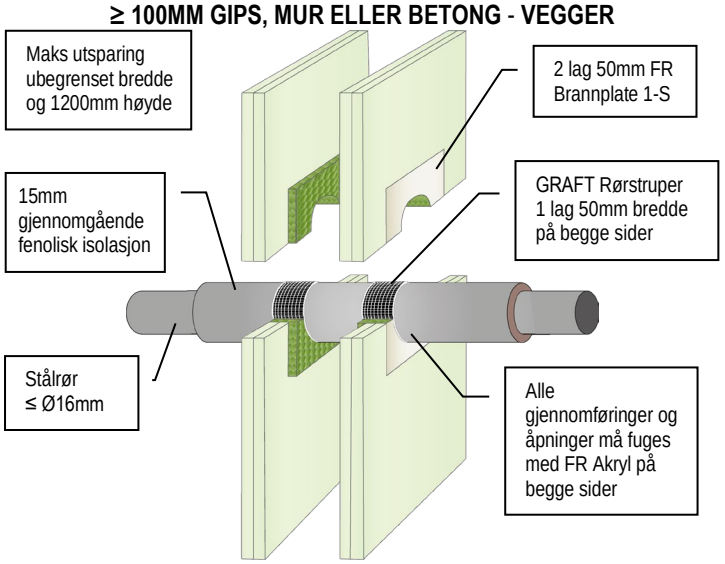

ISOLERTE STÅLRØR BRANNMOTSTAND EI 90 C/U (E 90)

≥ 100MM GIPS, MUR ELLER BETONG - VEGGER

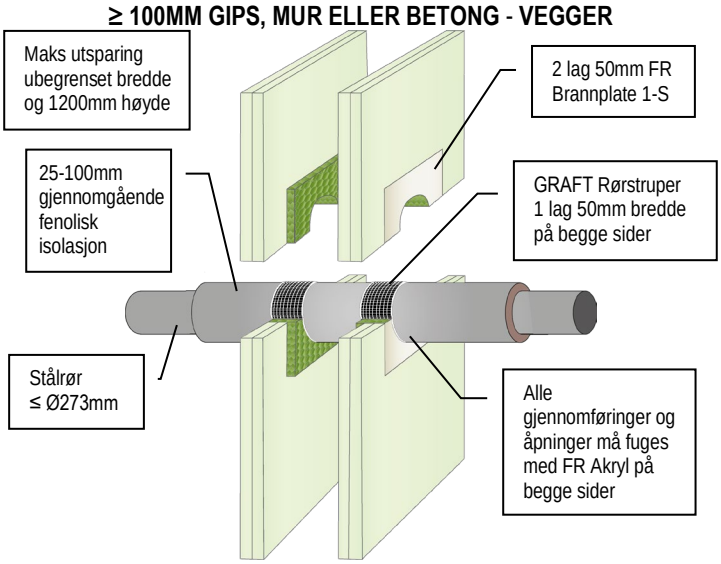

ISOLERTE STÅLRØR BRANNMOTSTAND EI 90 C/U (E 90)

≥ 100MM GIPS, MUR ELLER BETONG - VEGGER

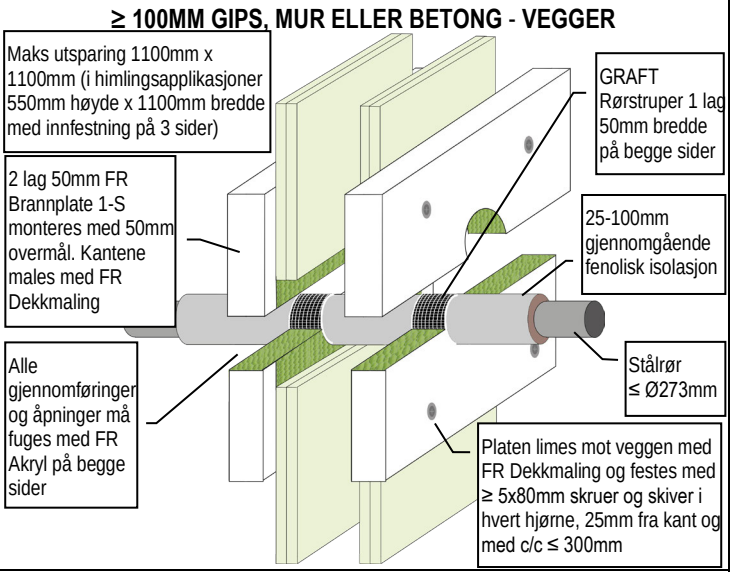

ISOLERTE STÅLRØR BRANNMOTSTAND EI 60 C/U (E 60)

≥ 75MM GIPS, MUR ELLER BETONG - VEGGER

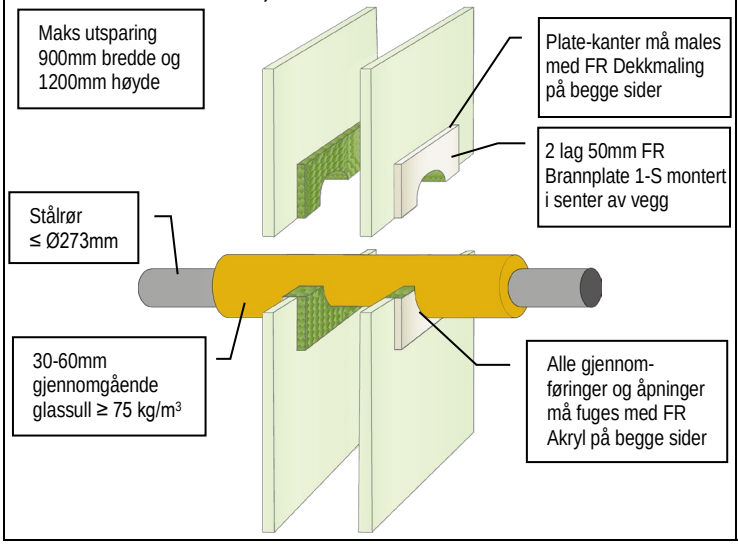

ISOLERTE STÅLRØR BRANNMOTSTAND EI 60 C/U (E 60)

≥ 100MM GIPS, MUR ELLER BETONG - VEGGER

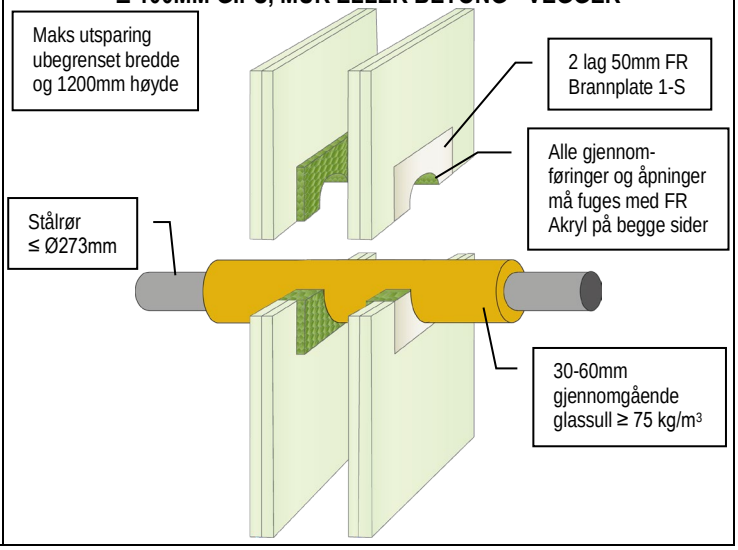

GRAFT FR Brannplate er handelsnavnet for GRAFT FR Board, varen er identisk. Som del av vår polise med stadig å forbedre produktene, tas der forbehold om rettigheten til å endre eller forandre produktspesifikasjoner uten varsel. Produktillustrasjonene er kun illustrerende. All informasjon i dette dokument er kun veiledende, og siden Polyseam AS ikke har noen kontroll over selve installasjonene eller byggeprosjektene, så gis det ingen garantier for det endelige arbeidet der produktet er benyttet. Det tas ikke noe ansvar ved tap eller skade som følge av bruk med produkter som dette dokument beskriver.

Detaljtegninger FR BRANNPLATE

GRAFT®

ISOLERTE STÅLRØR BRANNMOTSTAND EI 60 C/U (E 60)

≥ 100MM GIPS, MUR ELLER BETONG - VEGGER

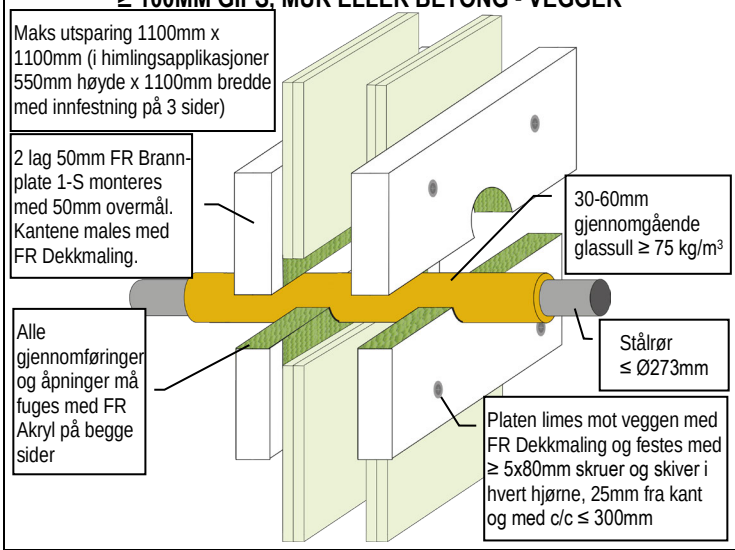

ISOLERTE STÅLRØR BRANNMOTSTAND EI 60 C/U (E 60)

≥ 75MM GIPS, MUR ELLER BETONG - VEGGER

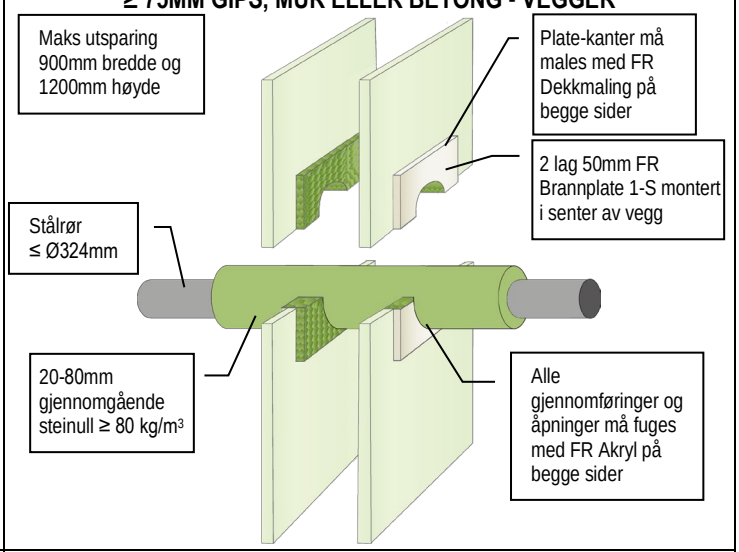

ISOLERTE STÅLRØR BRANNMOTSTAND EI 60 C/U (E 90)

≥ 100MM GIPS, MUR ELLER BETONG - VEGGER

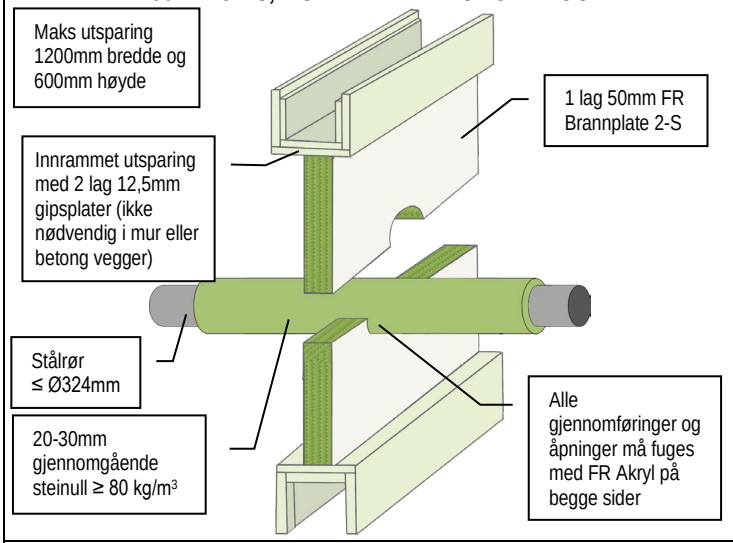

ISOLERTE STÅLRØR BRANNMOTSTAND EI 120 C/U (E 120)

≥ 100MM GIPS, MUR ELLER BETONG - VEGGER

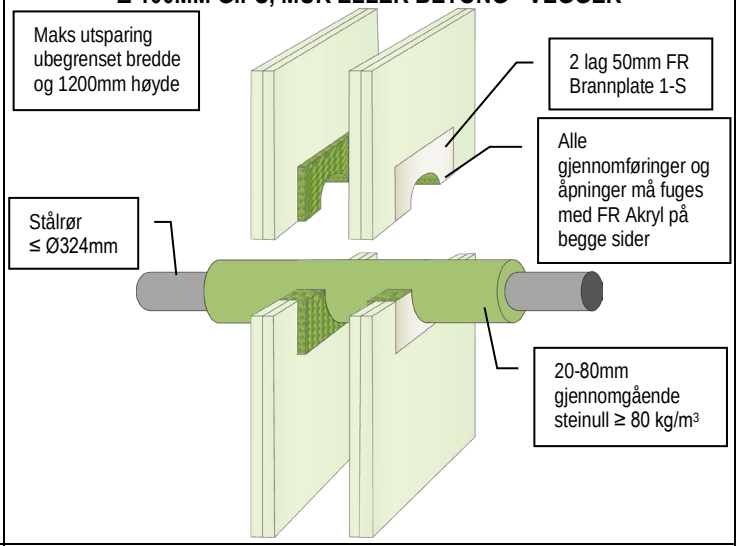

ISOLERTE STÅLRØR BRANNMOTSTAND EI 120 C/U (E 120)

≥ 100MM GIPS, MUR ELLER BETONG - VEGGER

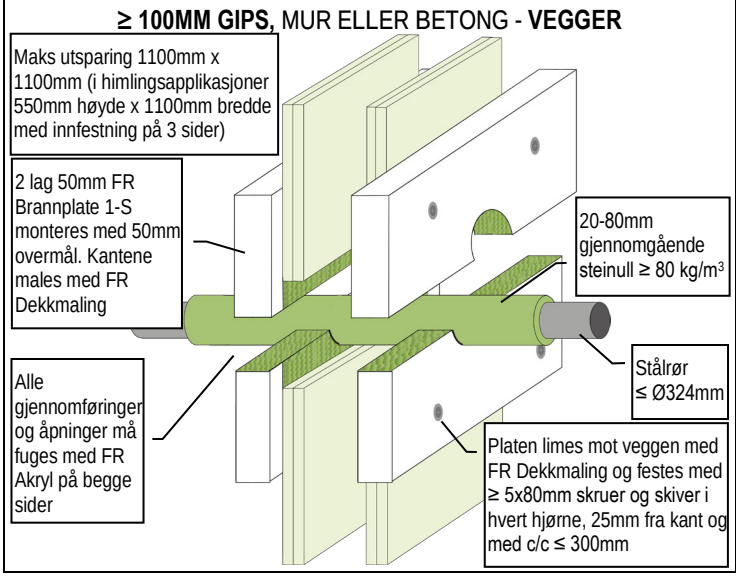

STÅLRØR BRANNMOTSTAND EI 60 C/U (E 60)

≥ 75MM GIPS, MUR ELLER BETONG - VEGGER

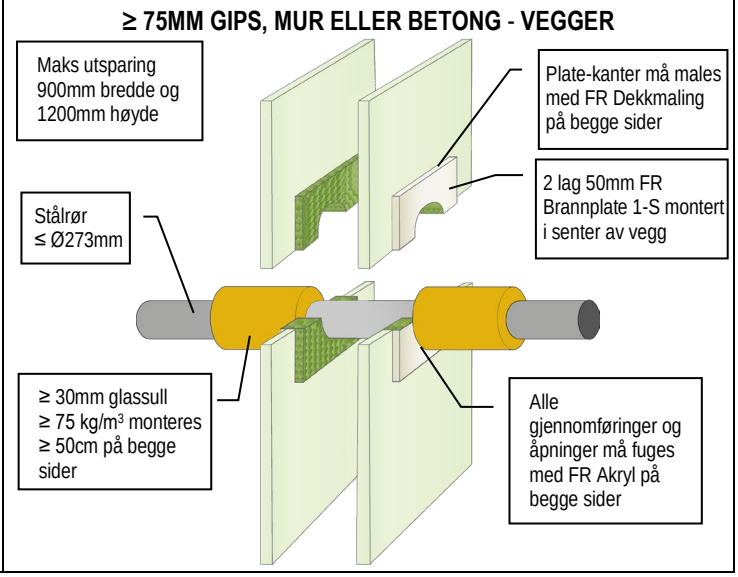

GRAFT FR Brannplate er handelsnavnet for GRAFT FR Board, varen er identisk. Som del av vår polise med stadig å forbedre produktene, tas der forbehold om rettigheten til å endre eller forandre produktspesifikasjoner uten varsel. Produktillustrasjonene er kun illustrerende. All informasjon i dette dokument er kun veiledende, og siden Polyseam AS ikke har noen kontroll over selve installasjonene eller byggeprosjektene, så gis det ingen garantier for det endelige arbeidet der produktet er benyttet. Det tas ikke noe ansvar ved tap eller skade som følge av bruk med produkter som dette dokument beskriver.

Detaljtegninger FR BRANNPLATE

GRAFT®

STÅLRØR BRANNMOTSTAND EI 60 C/U (E 90)

≥ 100MM GIPS, MUR ELLER BETONG - VEGGER

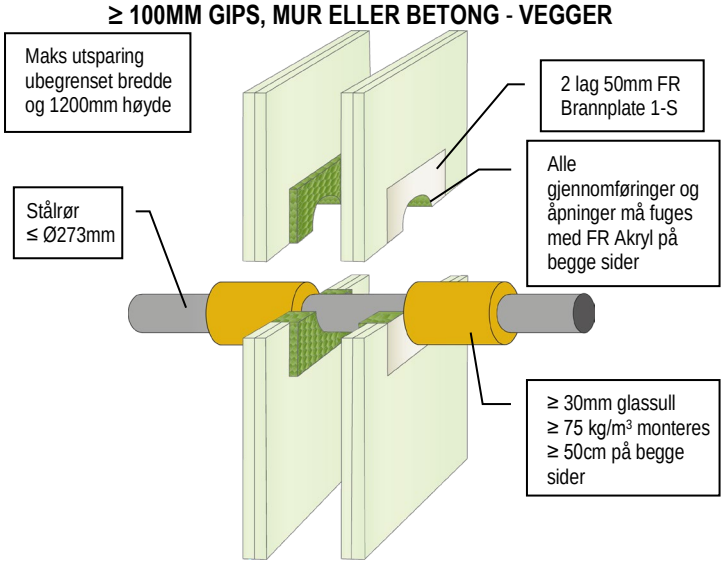

STÅLRØR BRANNMOTSTAND EI 60 C/U (E 90)

≥ 100MM GIPS, MUR ELLER BETONG - VEGGER

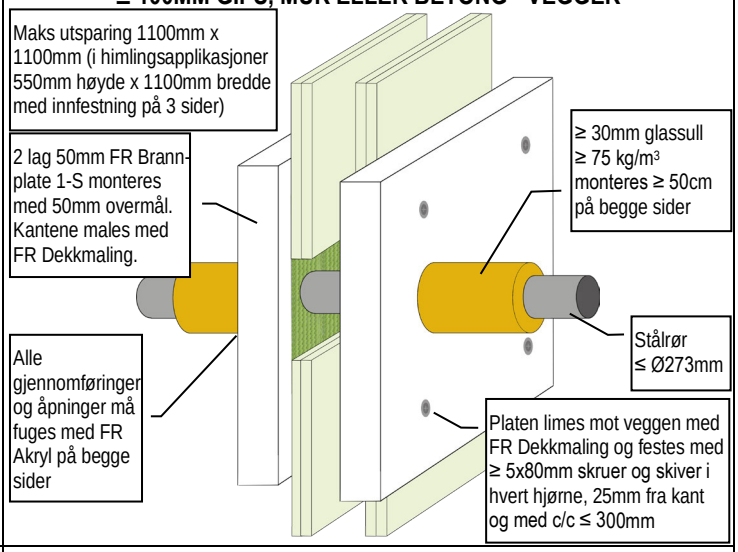

STÅLRØR BRANNMOTSTAND EI 60 C/U (E 60)

≥ 75MM GIPS, MUR ELLER BETONG - VEGGER

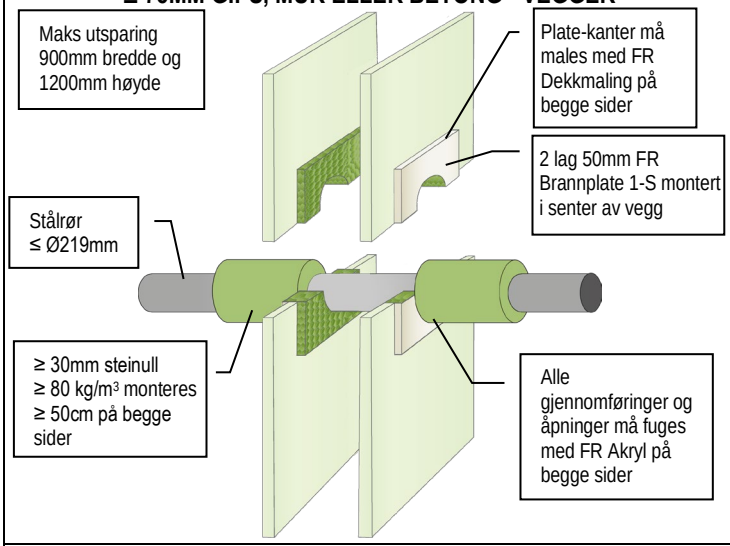

STÅLRØR BRANNMOTSTAND EI 120 C/U (E 120)

≥ 100MM GIPS, MUR ELLER BETONG - VEGGER

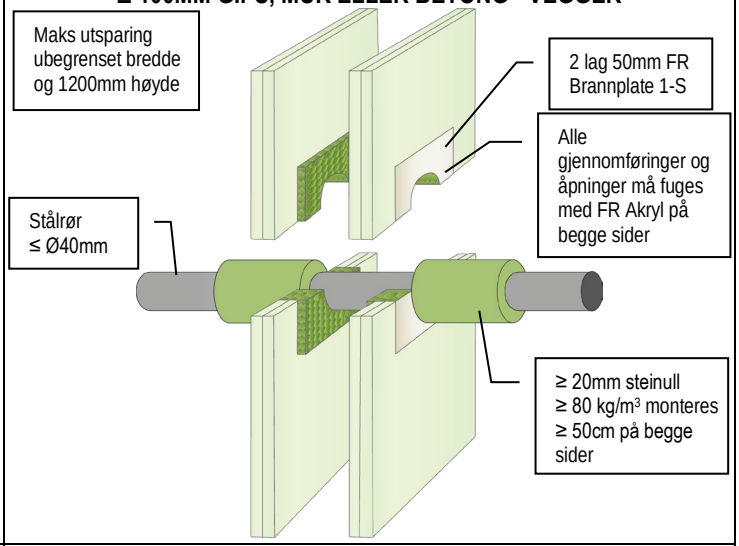

STÅLRØR BRANNMOTSTAND EI 90 C/U (E 120)

≥ 100MM GIPS, MUR ELLER BETONG - VEGGER

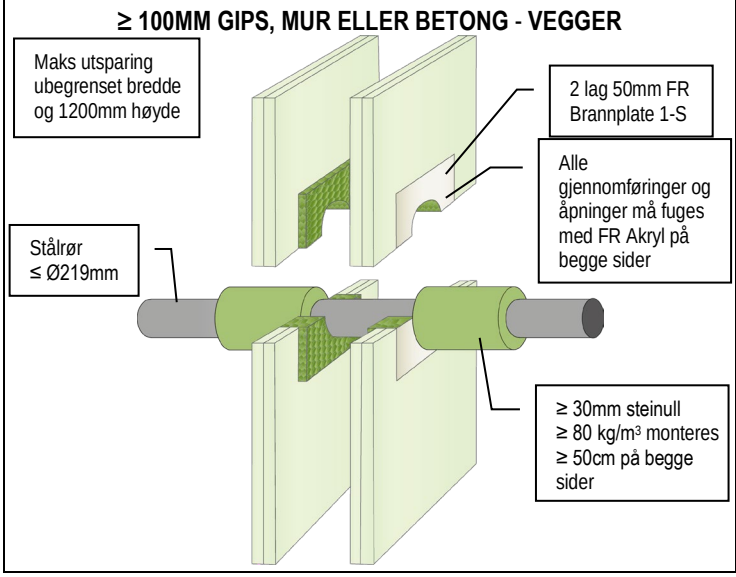

STÅLRØR BRANNMOTSTAND EI 90 C/U (E 120)

≥ 100MM GIPS, MUR ELLER BETONG - VEGGER

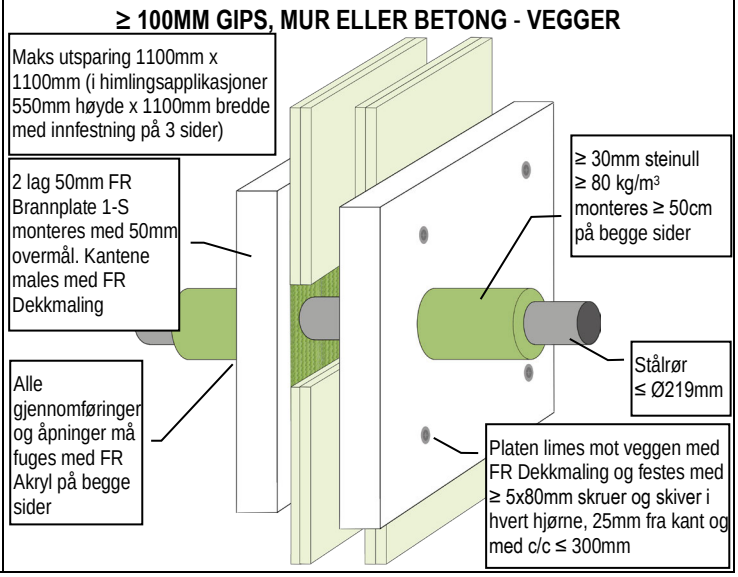

GRAFT FR Brannplate er handelsnavnet for GRAFT FR Board, varen er identisk. Som del av vår polise med stadig å forbedre produktene, tas der forbehold om rettigheten til å endre eller forandre produktspesifikasjoner uten varsel. Produktillustrasjonene er kun illustrerende. All informasjon i dette dokument er kun veiledende, og siden Polyseam AS ikke har noen kontroll over selve installasjonene eller byggeprosjektene, så gis det ingen garantier for det endelige arbeidet der produktet er benyttet. Det tas ikke noe ansvar ved tap eller skade som følge av bruk med produkter som dette dokument beskriver.

Detaljtegninger FR BRANNPLATE

GRAFT®

GASSRØR BRANNMOTSTAND EI 60 C/C (E 60)

≥ 75MM GIPS, MUR ELLER BETONG - VEGGER

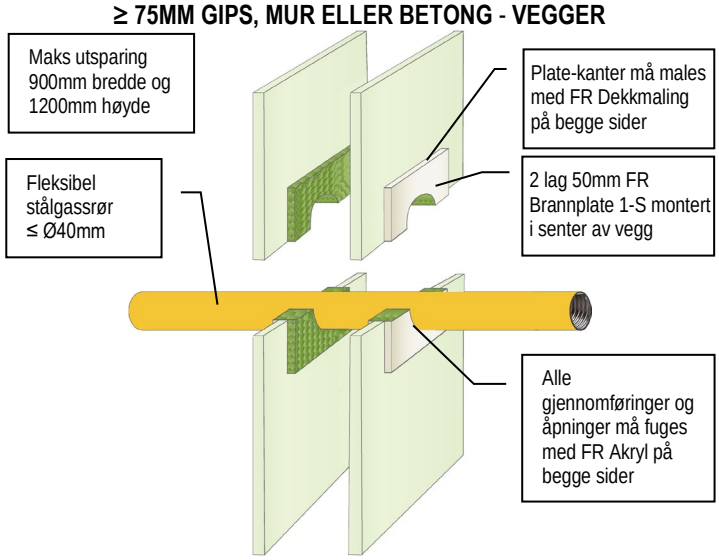

GASSRØR BRANNMOTSTAND EI 60 C/C (E 120)

≥ 100MM GIPS, MUR ELLER BETONG - VEGGER

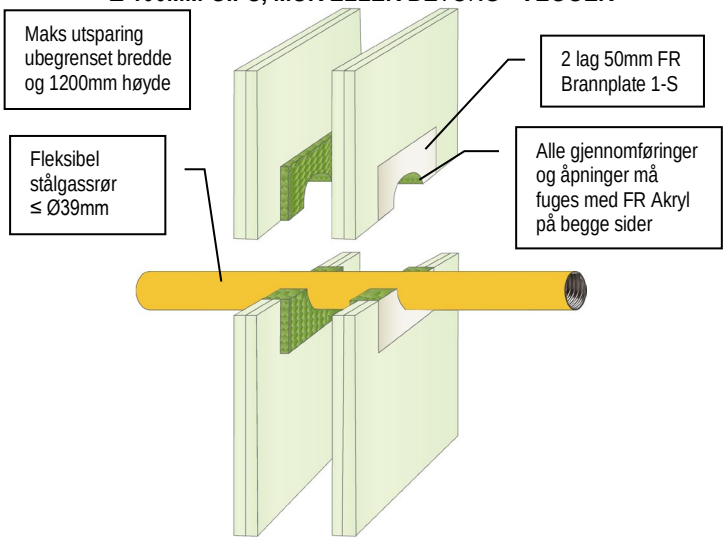

GASSRØR BRANNMOTSTAND EI 120 C/C (E 120)

≥ 100MM GIPS, MUR ELLER BETONG - VEGGER

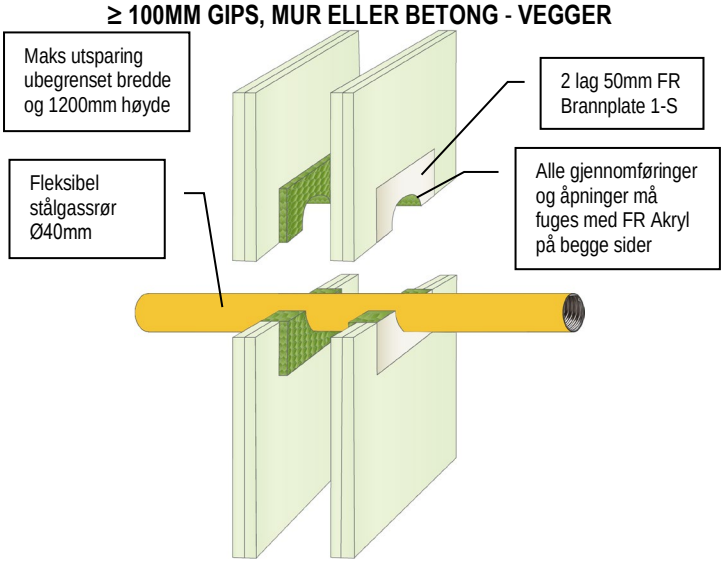

GASSRØR BRANNMOTSTAND EI 120 C/C (E 120)

≥ 100MM GIPS, MUR ELLER BETONG - VEGGER

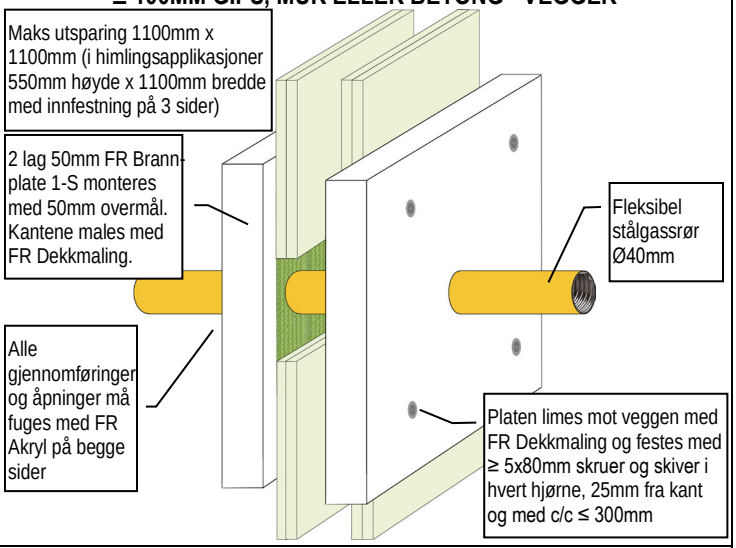

KOBBERRØR BRANNMOTSTAND EI 60 C/C (E 60)

≥ 75MM GIPS, MUR ELLER BETONG - VEGGER

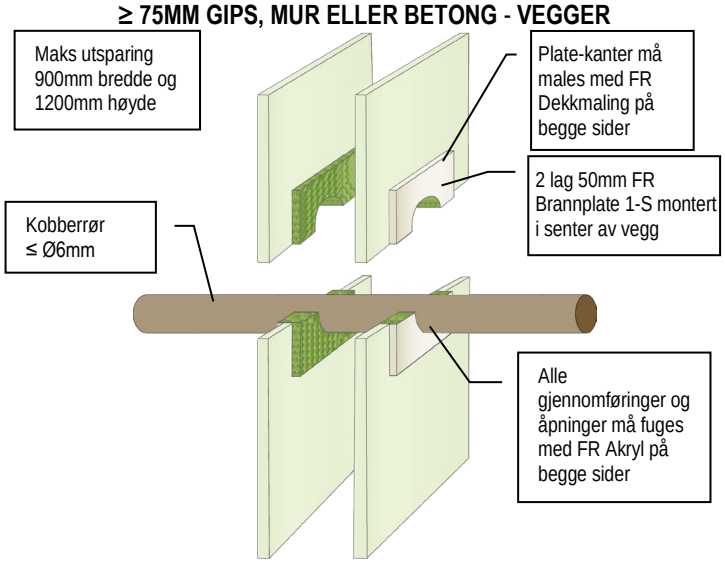

KOBBERRØR BRANNMOTSTAND EI 30 C/C (E 120)

≥ 120MM GIPS, MUR ELLER BETONG - VEGGER

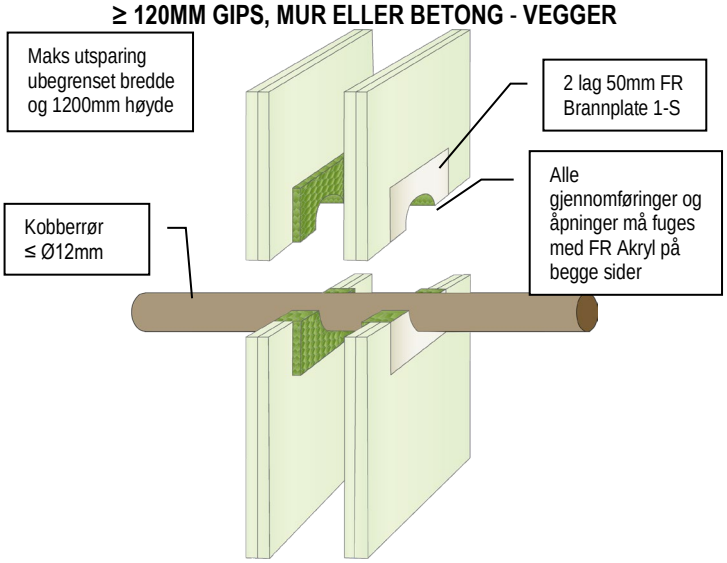

GRAFT FR Brannplate er handelsnavnet for GRAFT FR Board, varen er identisk. Som del av vår polise med stadig å forbedre produktene, tas der forbehold om rettigheten til å endre eller forandre produktspesifikasjoner uten varsel. Produktillustrasjonene er kun illustrerende. All informasjon i dette dokument er kun veiledende, og siden Polyseam AS ikke har noen kontroll over selve installasjonene eller byggeprosjektene, så gis det ingen garantier for det endelige arbeidet der produktet er benyttet. Det tas ikke noe ansvar ved tap eller skade som følge av bruk med produkter som dette dokument beskriver.

Detaljtegninger FR BRANNPLATE

GRAFT®

KOBBERRØR BRANNMOTSTAND EI 15 C/C (E 120)

≥ 120MM GIPS, MUR ELLER BETONG - VEGGER

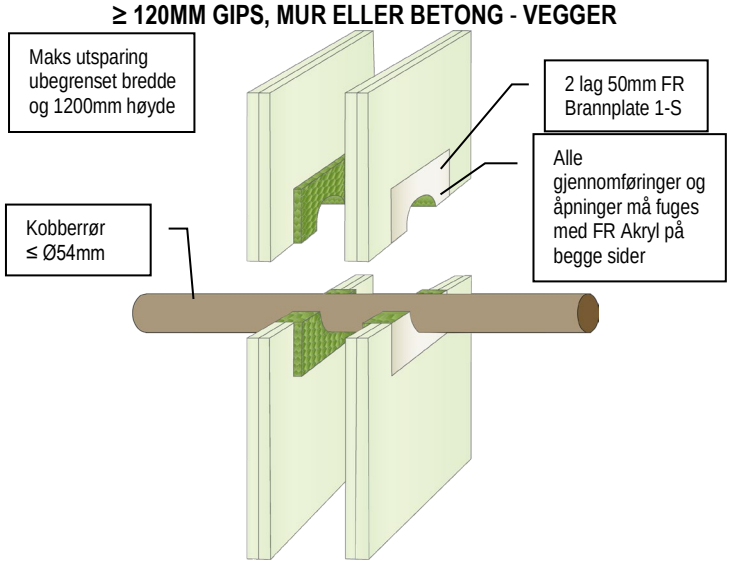

KOBBERRØR BRANNMOTSTAND EI 15 C/C (E 120)

≥ 100MM GIPS, MUR ELLER BETONG - VEGGER

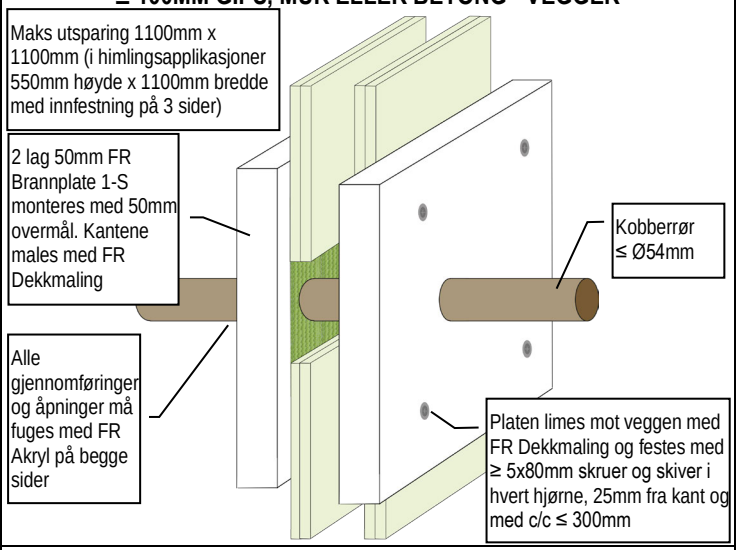

KOBBER & STÅLRØR BRANNMOTSTAND EI 60 C/C (E 60)

≥ 75MM GIPS, MUR ELLER BETONG - VEGGER

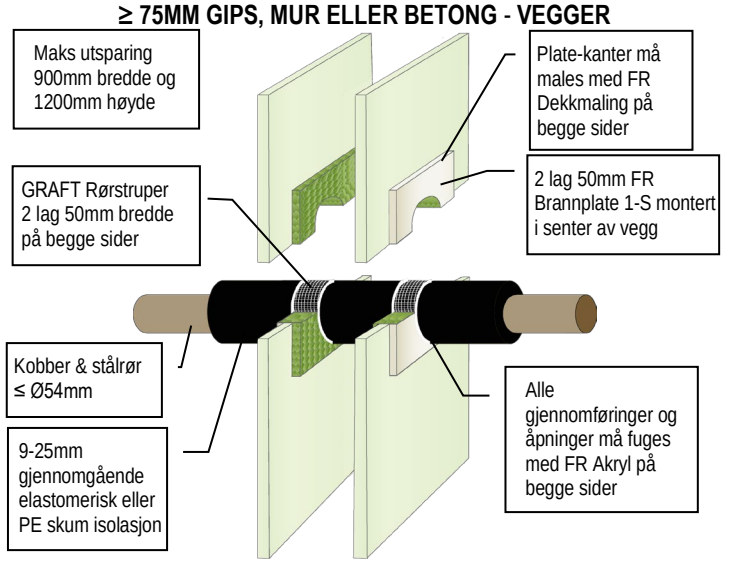

KOBBER & STÅLRØR BRANNMOTSTAND EI 30 C/C (E 60)

≥ 100MM GIPS, MUR ELLER BETONG - VEGGER

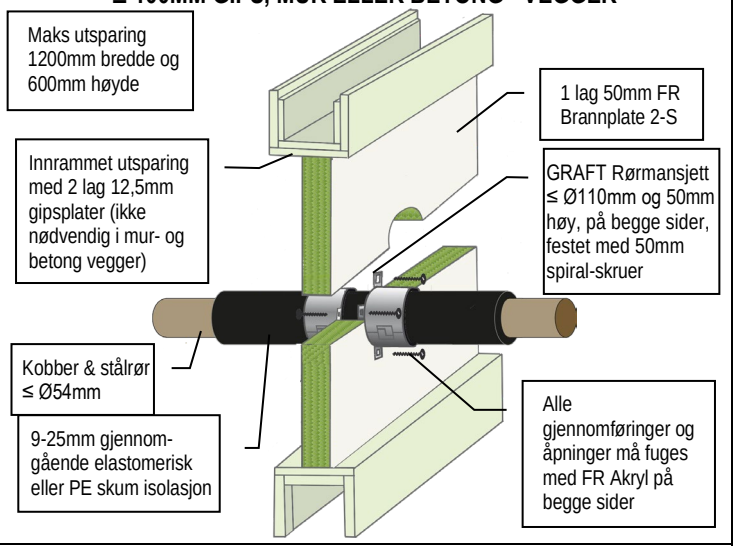

KOBBER & STÅLRØR BRANNMOTSTAND EI 120 C/C (E 120)

≥ 100MM GIPS, MUR ELLER BETONG - VEGGER

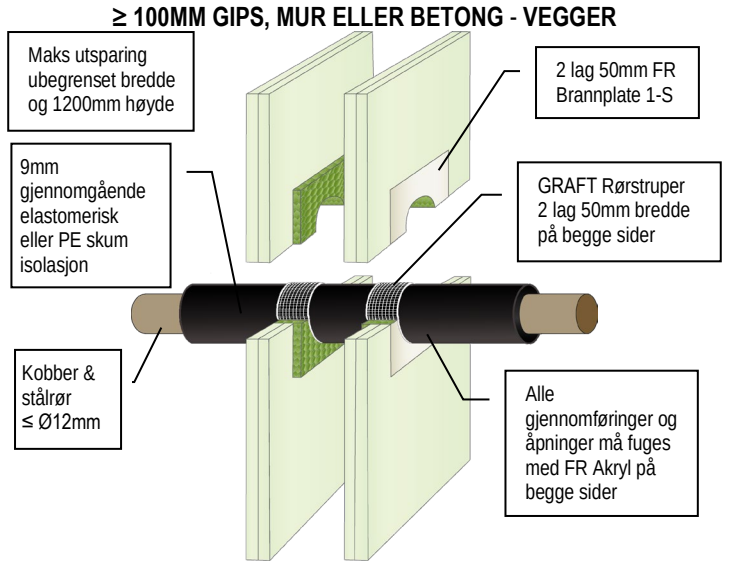

KOBBER & STÅLRØR BRANNMOTSTAND EI 90 C/C (E 120)

≥ 100MM GIPS, MUR ELLER BETONG - VEGGER

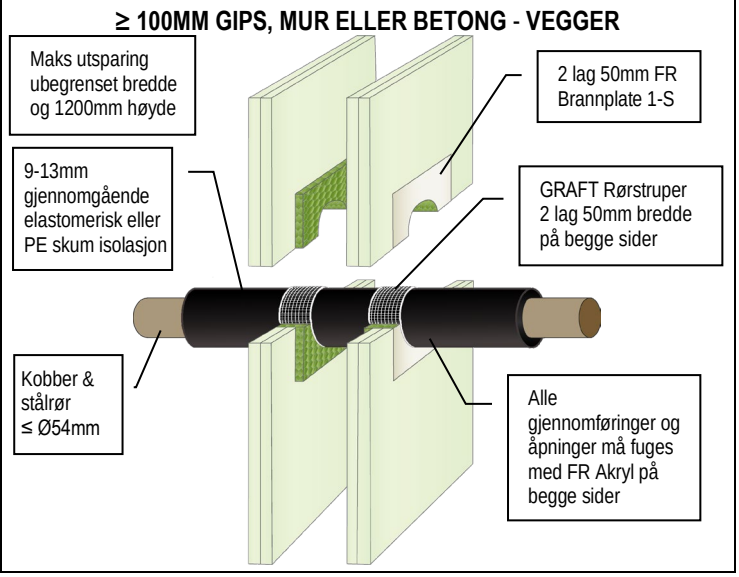

GRAFT FR Brannplate er handelsnavnet for GRAFT FR Board, varen er identisk. Som del av vår polise med stadig å forbedre produktene, tas der forbehold om rettigheten til å endre eller forandre produktspesifikasjoner uten varsel. Produktillustrasjonene er kun illustrerende. All informasjon i dette dokument er kun veiledende, og siden Polyseam AS ikke har noen kontroll over selve installasjonene eller byggeprosjektene, så gis det ingen garantier for det endelige arbeidet der produktet er benyttet. Det tas ikke noe ansvar ved tap eller skade som følge av bruk med produkter som dette dokument beskriver.

Detaljtegninger FR BRANNPLATE

GRAFT®

ISOLERTE KOBBERRØR BRANNMOTSTAND EI 60 C/C (E 120)

≥ 100MM GIPS, MUR ELLER BETONG - VEGGER

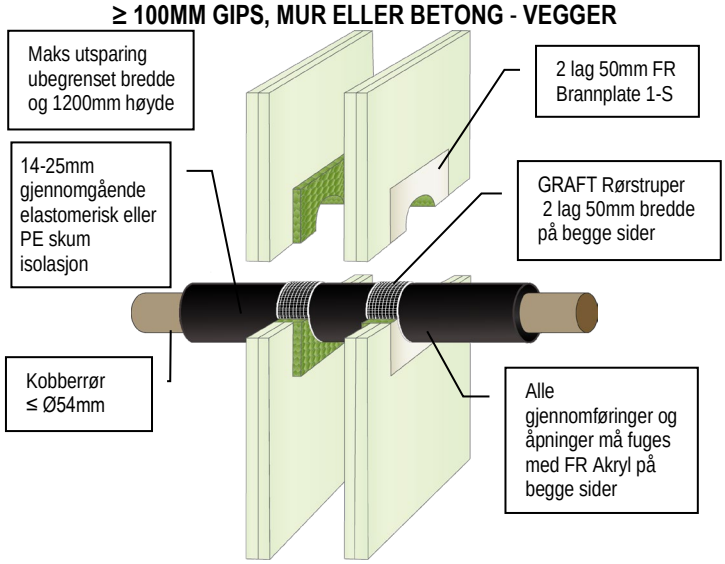

KOBBER & STÅLRØR BRANNMOTSTAND EI 90 C/C (E 120)

≥ 100MM GIPS, MUR ELLER BETONG - VEGGER

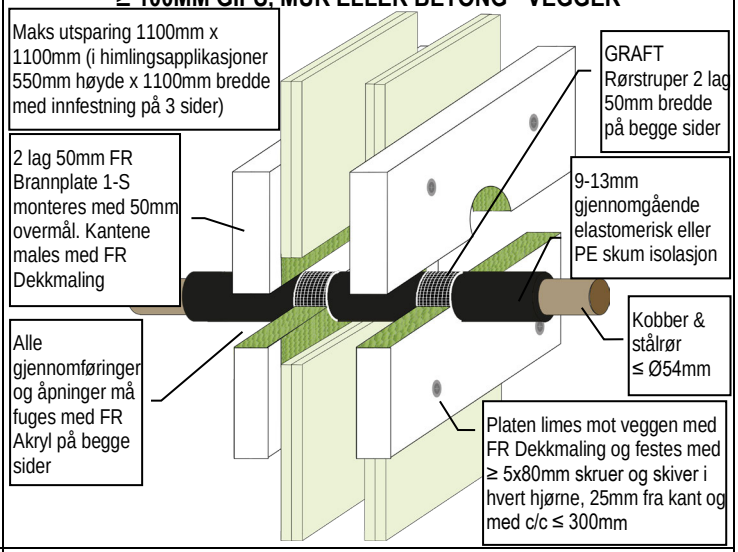

ISOLERTE KOBBERRØR BRANNMOTSTAND EI 30 C/C (E 60)

≥ 75MM GIPS, MUR ELLER BETONG - VEGGER

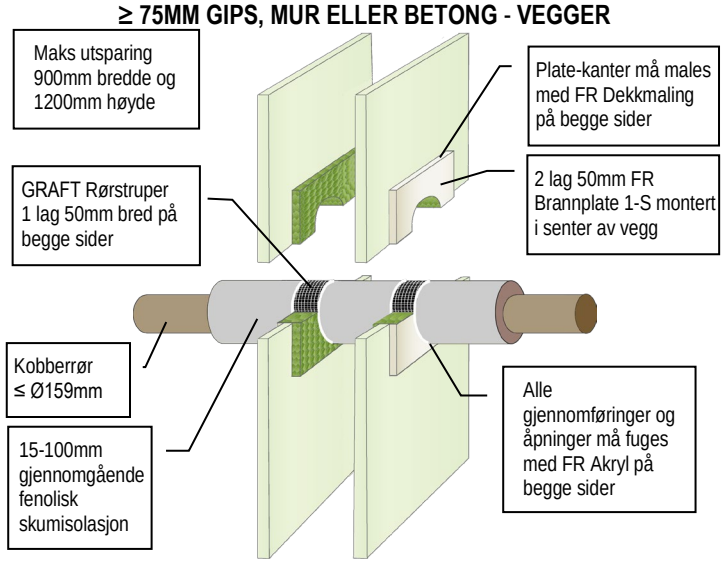

ISOLERTE KOBBERRØR BRANNMOTSTAND EI 90 C/C (E 120)

≥ 100MM GIPS, MUR ELLER BETONG - VEGGER

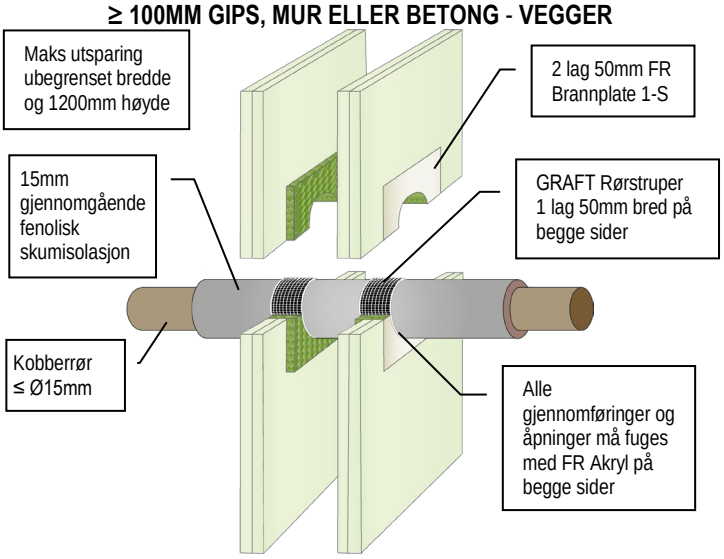

ISOLERTE KOBBERRØR BRANNMOTSTAND EI 30 C/C (E 120)

≥ 100MM GIPS, MUR ELLER BETONG - VEGGER

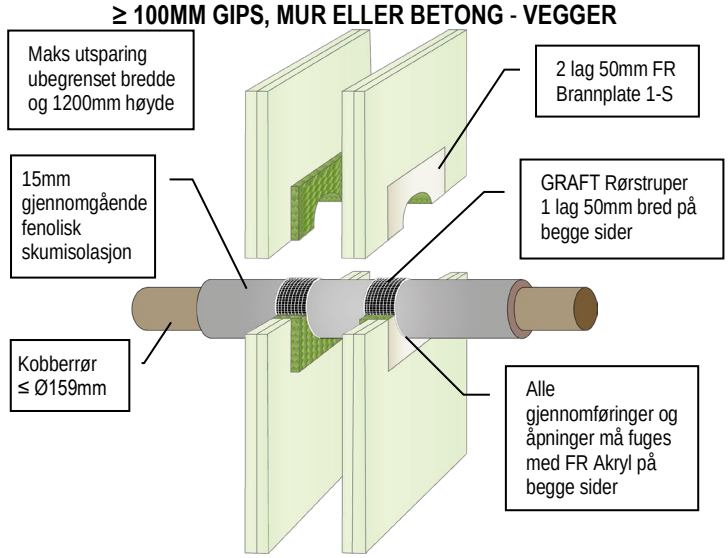

ISOLERTE KOBBERRØR BRANNMOTSTAND EI 30 C/C (E 60)

≥ 100MM GIPS, MUR ELLER BETONG - VEGGER

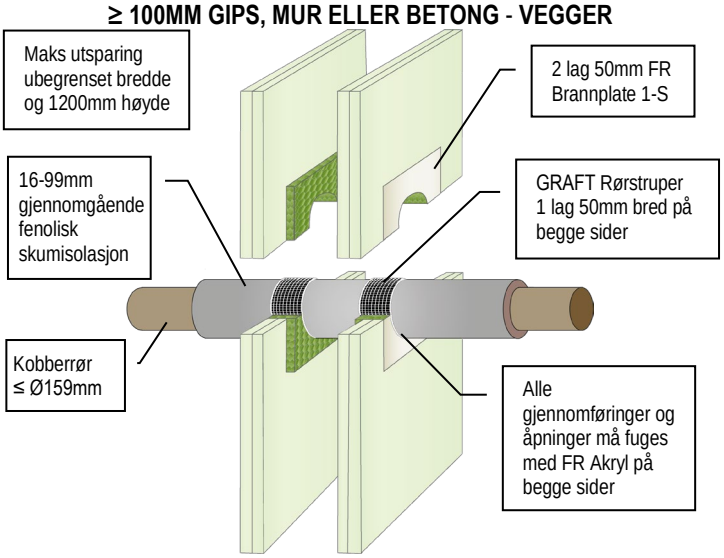

GRAFT FR Brannplate er handelsnavnet for GRAFT FR Board, varen er identisk. Som del av vår polise med stadig å forbedre produktene, tas der forbehold om rettigheten til å endre eller forandre produktspesifikasjoner uten varsel. Produktillustrasjonene er kun illustrerende. All informasjon i dette dokument er kun veiledende, og siden Polyseam AS ikke har noen kontroll over selve installasjonene eller byggeprosjektene, så gis det ingen garantier for det endelige arbeidet der produktet er benyttet. Det tas ikke noe ansvar ved tap eller skade som følge av bruk med produkter som dette dokument beskriver.

Detaljtegninger FR BRANNPLATE

GRAFT®

ISOLERTE KOBBERRØR BRANNMOTSTAND EI 60 C/C (E 60)

≥ 100MM GIPS, MUR ELLER BETONG - VEGGER

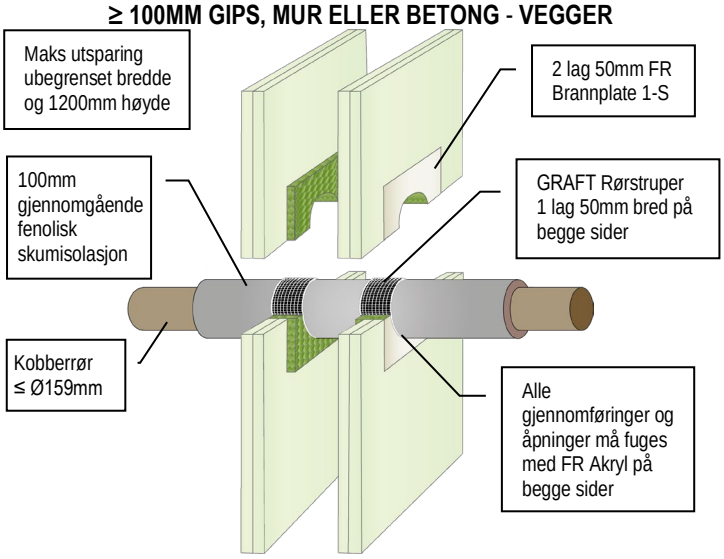

ISOLERTE KOBBERRØR BRANNMOTSTAND EI 60 C/C (E 60)

≥ 100MM GIPS, MUR ELLER BETONG - VEGGER

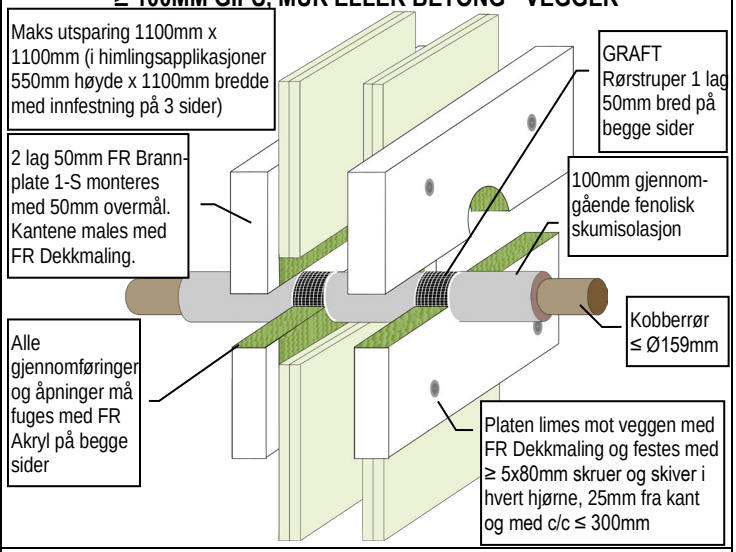

KOBBER & STÅLRØR BRANNMOTSTAND EI 60 C/C (E 60)

≥ 75MM GIPS, MUR ELLER BETONG - VEGGER

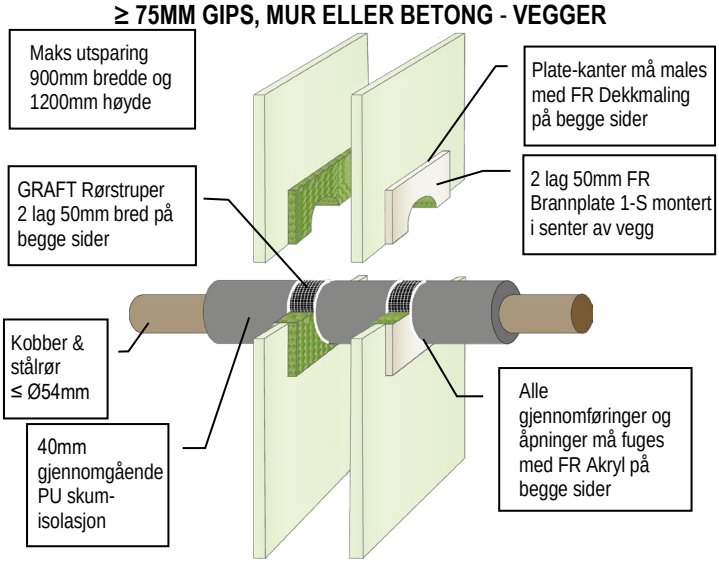

KOBBER & STÅLRØR BRANNMOTSTAND EI 60 C/C (E 120)

≥ 100MM GIPS, MUR ELLER BETONG - VEGGER

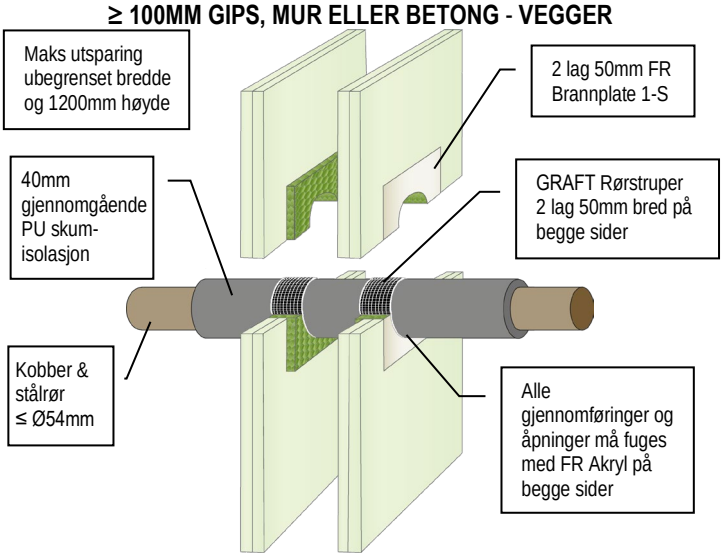

KOBBER & STÅLRØR BRANNMOTSTAND EI 60 C/C (E 120)

≥ 100MM GIPS, MUR ELLER BETONG - VEGGER

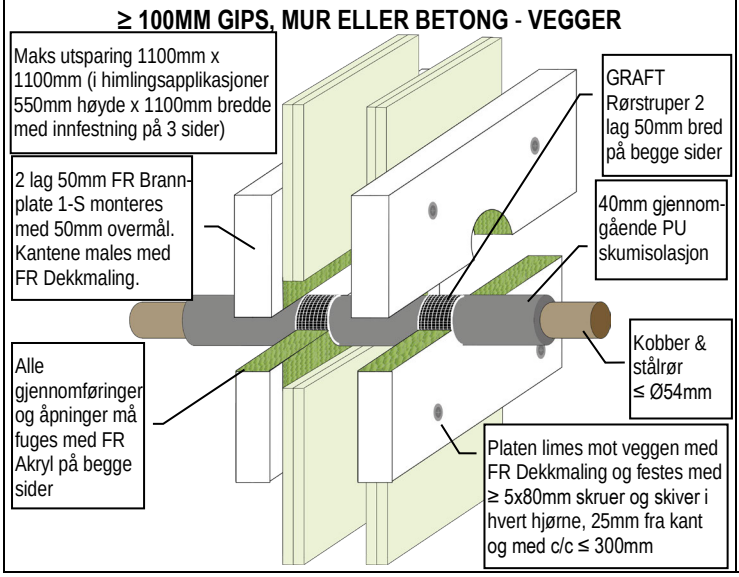

KOBBER & STÅLRØR BRANNMOTSTAND EI 45 C/C (E 60)

≥ 75MM GIPS, MUR ELLER BETONG - VEGGER

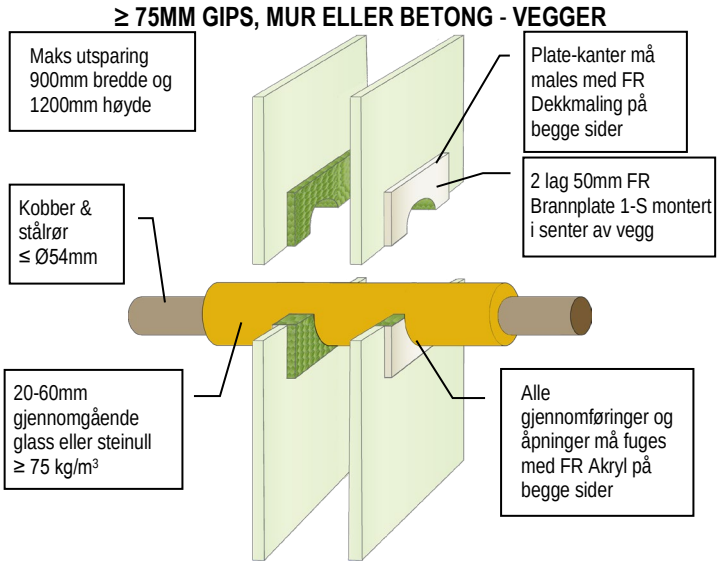

GRAFT FR Brannplate er handelsnavnet for GRAFT FR Board, varen er identisk. Som del av vår polise med stadig å forbedre produktene, tas der forbehold om rettigheten til å endre eller forandre produktspesifikasjoner uten varsel. Produktillustrasjonene er kun illustrerende. All informasjon i dette dokument er kun veiledende, og siden Polyseam AS ikke har noen kontroll over selve installasjonene eller byggeprosjektene, så gis det ingen garantier for det endelige arbeidet der produktet er benyttet. Det tas ikke noe ansvar ved tap eller skade som følge av bruk med produkter som dette dokument beskriver.

Detaljtegninger FR BRANNPLATE

GRAFT®

KOBBER & STÅLRØR BRANNMOTSTAND EI 30 C/C (E 60)

≥ 100MM GIPS, MUR ELLER BETONG - VEGGER

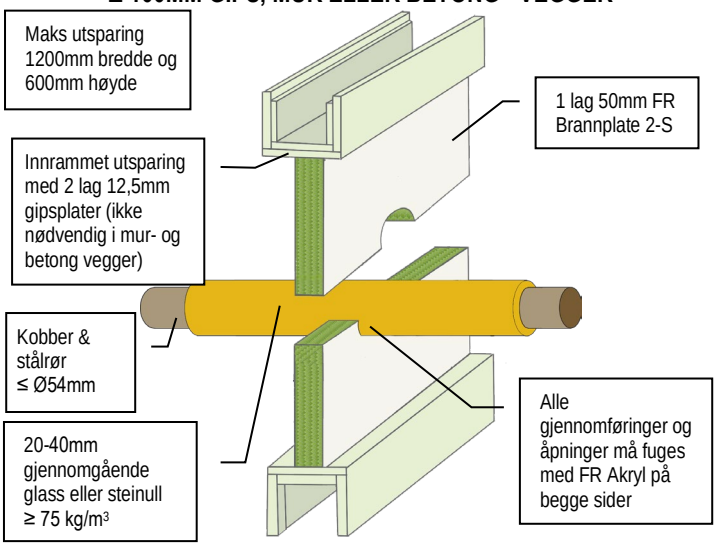

KOBBER & STÅLRØR BRANNMOTSTAND EI 60 C/C (E 60)

≥ 100MM GIPS, MUR ELLER BETONG - VEGGER

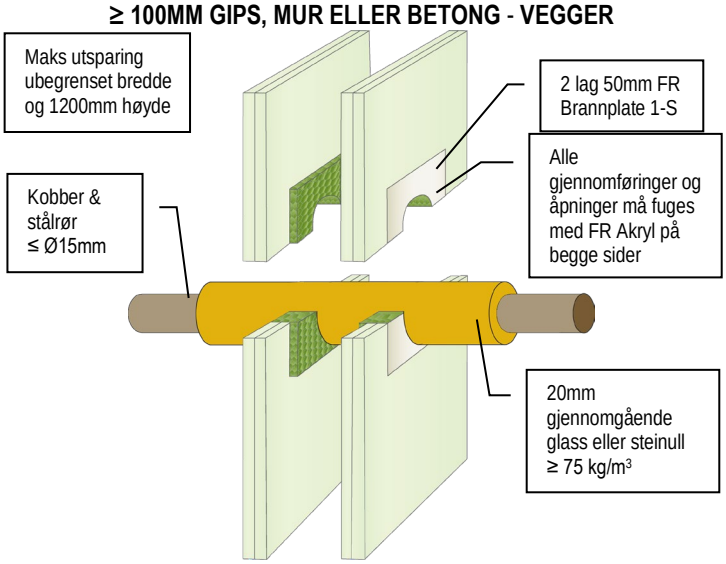

KOBBER & STÅLRØR BRANNMOTSTAND EI 45 C/C (E 120)

≥ 100MM GIPS, MUR ELLER BETONG - VEGGER

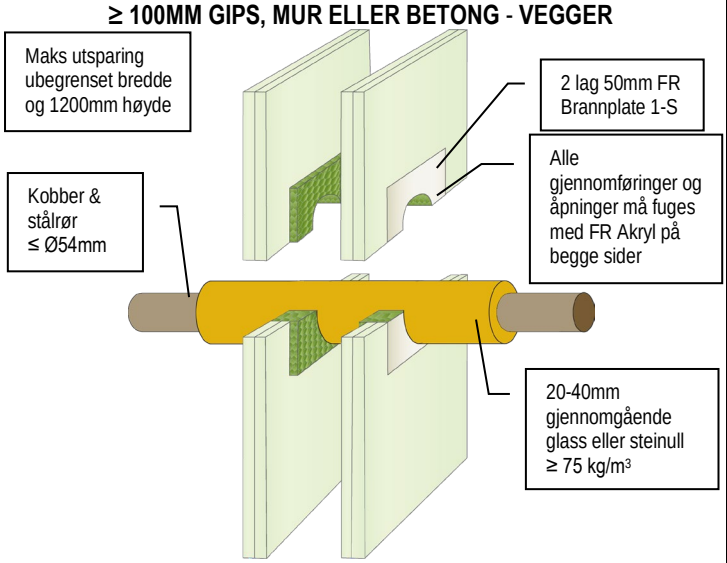

KOBBERRØR BRANNMOTSTAND EI 60 C/C (E 60)

≥ 100MM GIPS, MUR ELLER BETONG - VEGGER

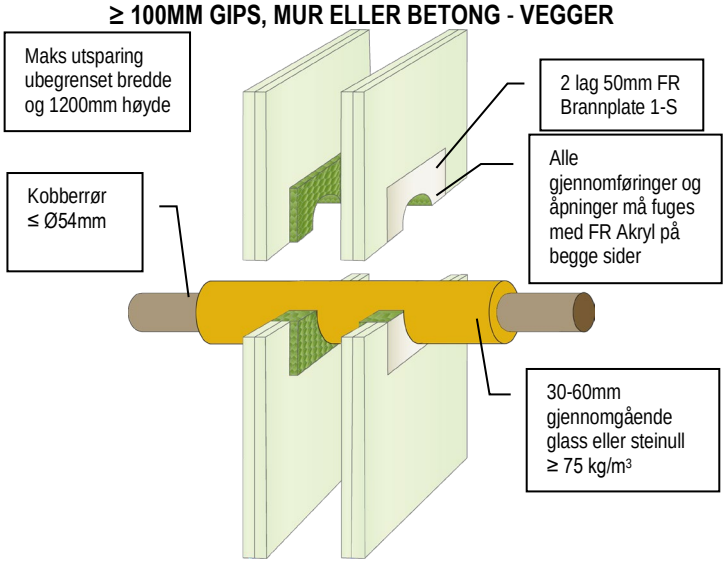

KOBBERRØR BRANNMOTSTAND EI 60 C/C (E 60)

≥ 100MM GIPS, MUR ELLER BETONG - VEGGER

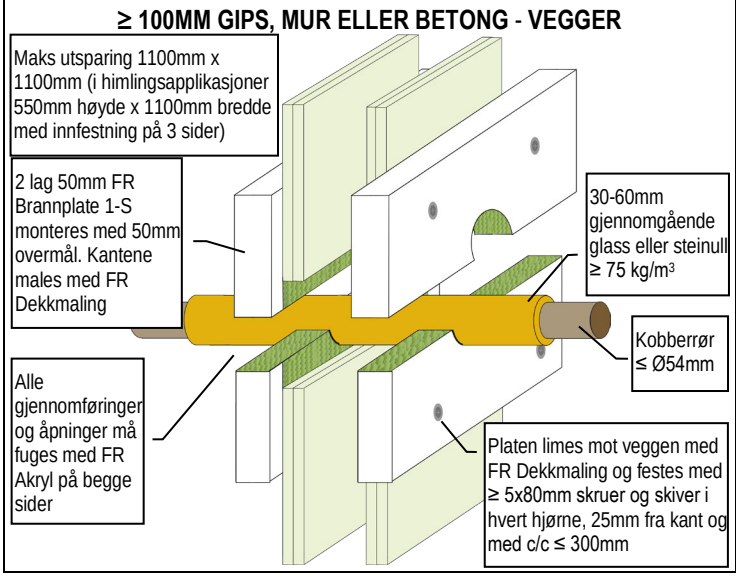

KOBBER & STÅLRØR BRANNMOTSTAND EI 60 C/C (E 90)

≥ 100MM GIPS, MUR ELLER BETONG - VEGGER

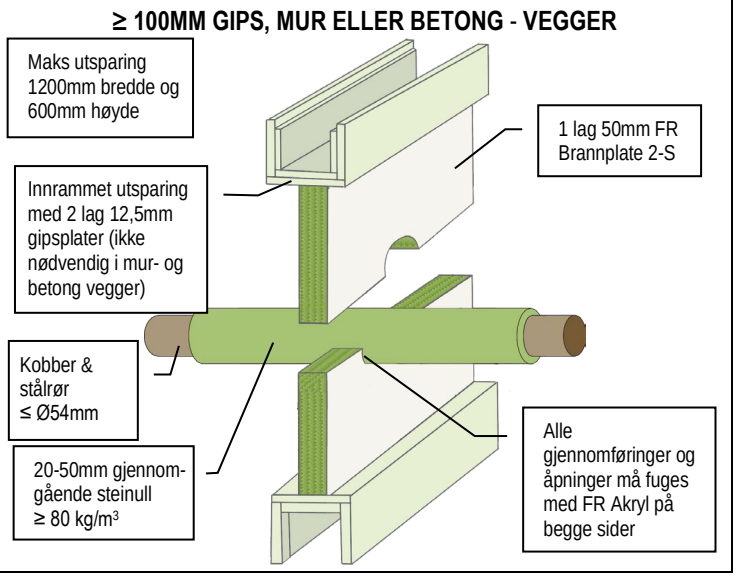

GRAFT FR Brannplate er handelsnavnet for GRAFT FR Board, varen er identisk. Som del av vår polise med stadig å forbedre produktene, tas der forbehold om rettigheten til å endre eller forandre produktspesifikasjoner uten varsel. Produktillustrasjonene er kun illustrerende. All informasjon i dette dokument er kun veiledende, og siden Polyseam AS ikke har noen kontroll over selve installasjonene eller byggeprosjektene, så gis det ingen garantier for det endelige arbeidet der produktet er benyttet. Det tas ikke noe ansvar ved tap eller skade som følge av bruk med produkter som dette dokument beskriver.

Detaljtegninger FR BRANNPLATE

GRAFT®

KOBBER & STÅLRØR BRANNMOTSTAND EI 30 C/C (E 60)

≥ 75MM GIPS, MUR ELLER BETONG - VEGGER

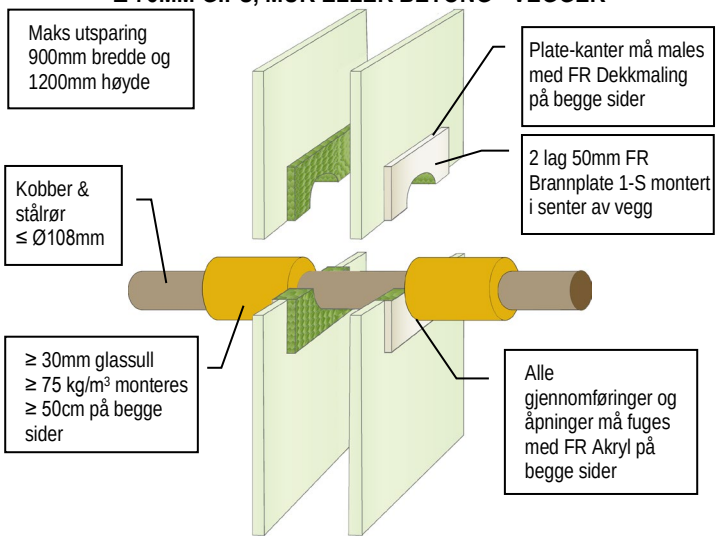

KOBBERRØR BRANNMOTSTAND EI 45 C/C (E 60)

≥ 100MM GIPS, MUR ELLER BETONG - VEGGER

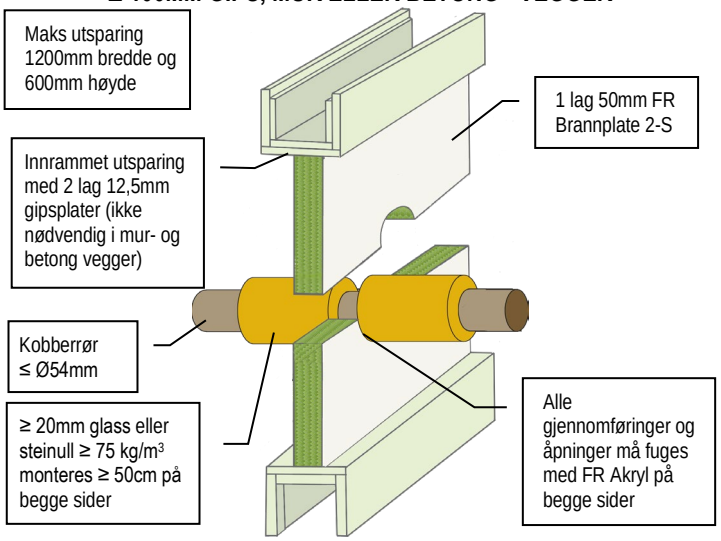

KOBBER & STÅLRØR BRANNMOTSTAND EI 60 C/C (E 90)

≥ 100MM GIPS, MUR ELLER BETONG - VEGGER

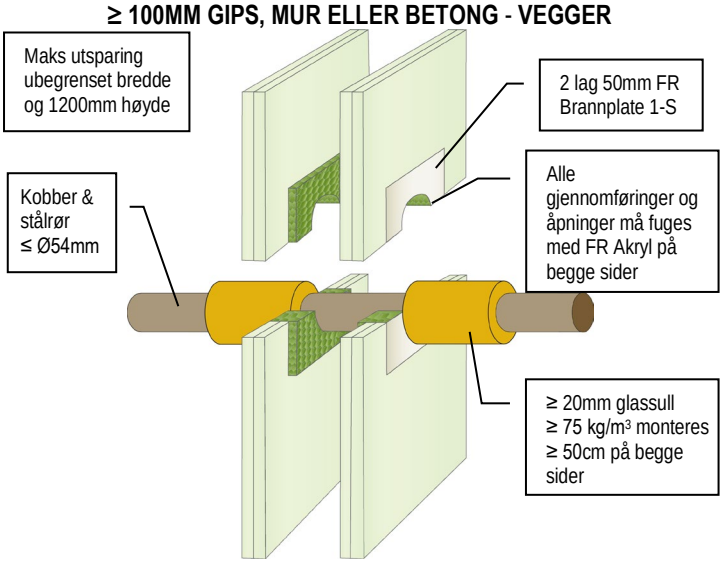

KOBBER & STÅLRØR BRANNMOTSTAND EI 30 C/C (E 120)

≥ 100MM GIPS, MUR ELLER BETONG - VEGGER

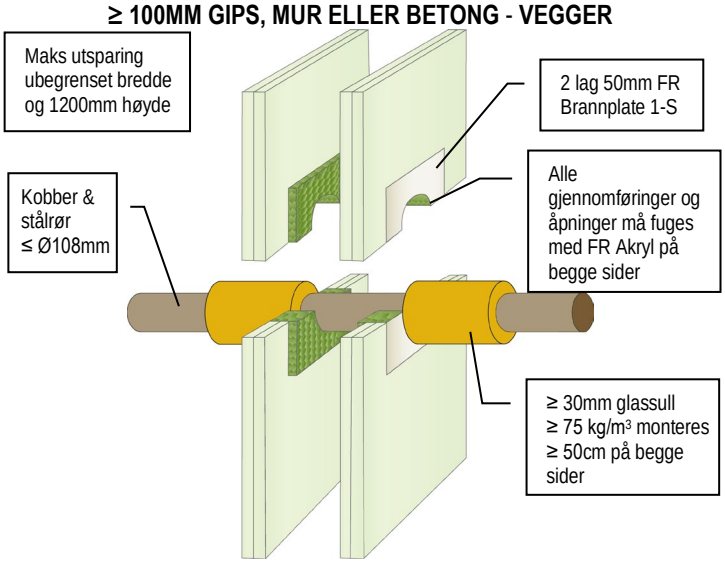

KOBBER & STÅLRØR BRANNMOTSTAND EI 60 C/C (E 90)

≥ 100MM GIPS, MUR ELLER BETONG - VEGGER

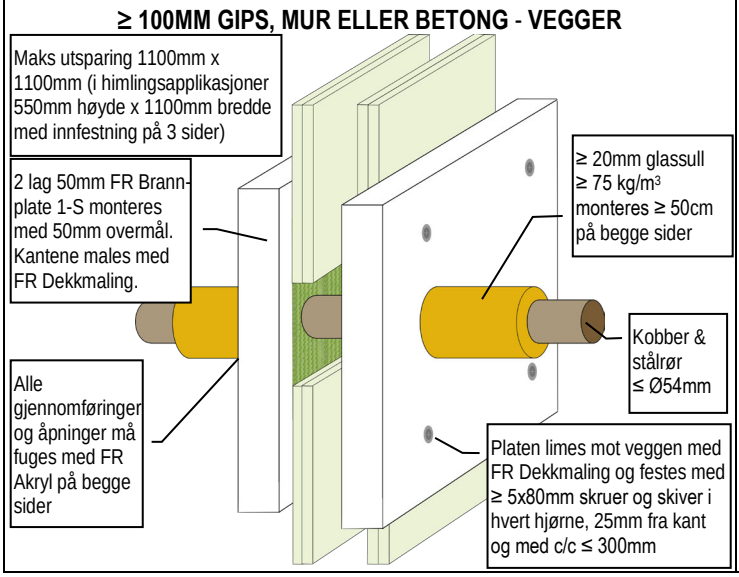

KOBBERRØR BRANNMOTSTAND EI 60 C/C (E 60)

≥ 75MM GIPS, MUR ELLER BETONG - VEGGER

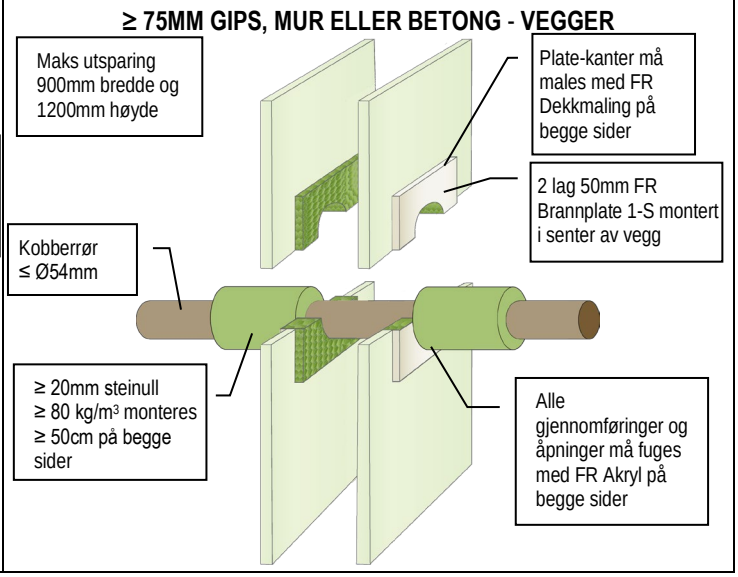

GRAFT FR Brannplate er handelsnavnet for GRAFT FR Board, varen er identisk. Som del av vår polise med stadig å forbedre produktene, tas der forbehold om rettigheten til å endre eller forandre produktspesifikasjoner uten varsel. Produktillustrasjonene er kun illustrerende. All informasjon i dette dokument er kun veiledende, og siden Polyseam AS ikke har noen kontroll over selve installasjonene eller byggeprosjektene, så gis det ingen garantier for det endelige arbeidet der produktet er benyttet. Det tas ikke noe ansvar ved tap eller skade som følge av bruk med produkter som dette dokument beskriver.

Detaljtegninger FR BRANNPLATE

GRAFT®

KOBBER & STÅLRØR BRANNMOTSTAND EI 60 C/C (E 90)

≥ 100MM GIPS, MUR ELLER BETONG - VEGGER

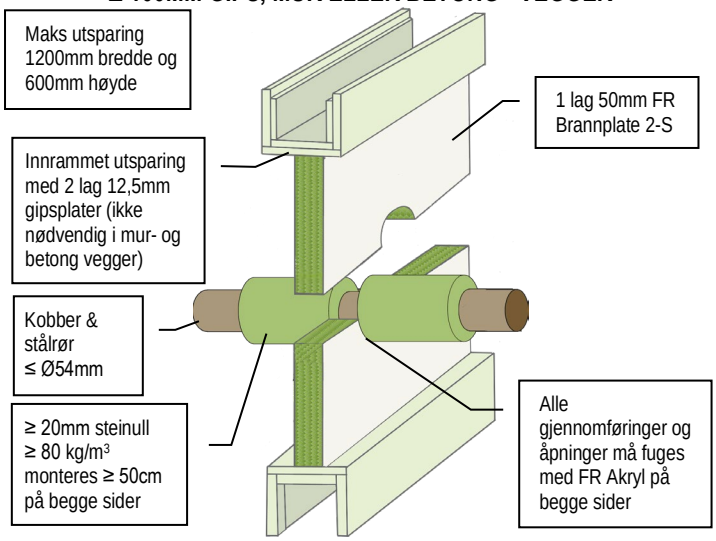

KOBBER & STÅLRØR BRANNMOTSTAND EI 120 C/C (E 120)

≥ 100MM GIPS, MUR ELLER BETONG - VEGGER

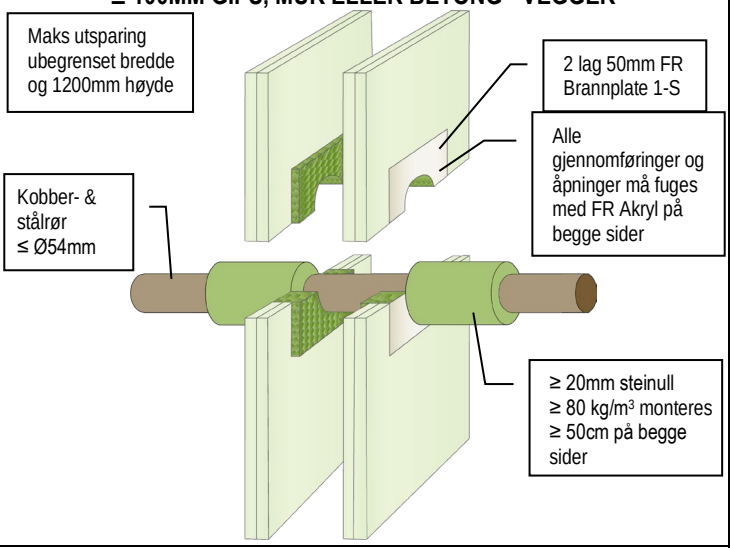

KOBBER & STÅLRØR BRANNMOTSTAND EI 120 C/C (E 120)

≥ 100MM GIPS, MUR ELLER BETONG - VEGGER

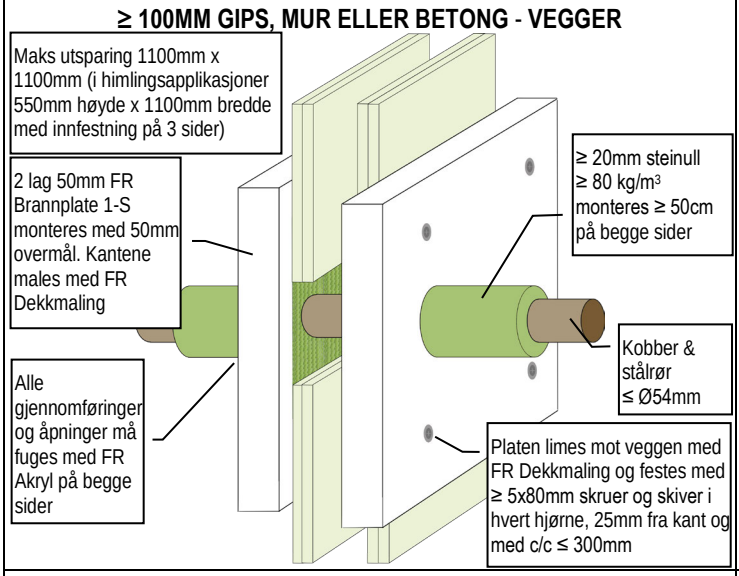

ALUPEX RØR BRANNMOTSTAND EI 60 C/C (E 60)

≥ 75MM GIPS, MUR ELLER BETONG - VEGGER

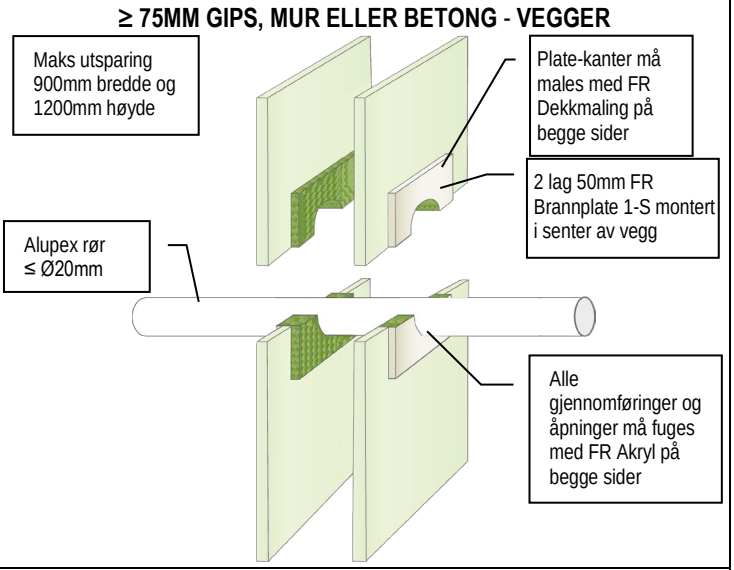

ALUPEX RØR BRANNMOTSTAND EI 120 C/C (E 120)

≥ 100MM GIPS, MUR ELLER BETONG - VEGGER

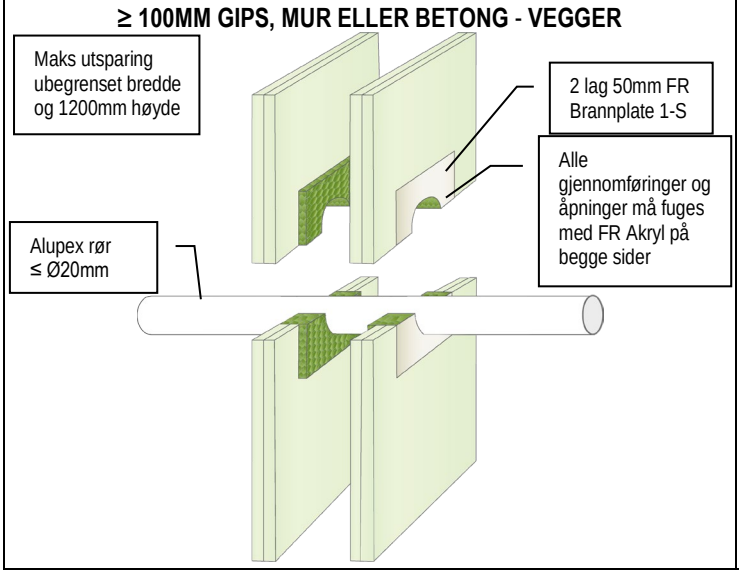

ALUPEX RØR BRANNMOTSTAND EI 20 C/C (E 120)

≥ 120MM GIPS, MUR ELLER BETONG - VEGGER

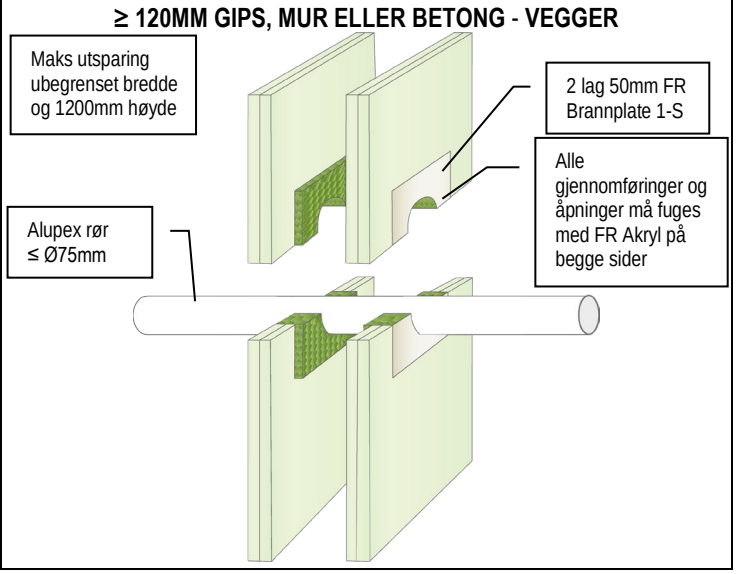

GRAFT FR Brannplate er handelsnavnet for GRAFT FR Board, varen er identisk. Som del av vår polise med stadig å forbedre produktene, tas der forbehold om rettigheten til å endre eller forandre produktspesifikasjoner uten varsel. Produktillustrasjonene er kun illustrerende. All informasjon i dette dokument er kun veiledende, og siden Polyseam AS ikke har noen kontroll over selve installasjonene eller byggeprosjektene, så gis det ingen garantier for det endelige arbeidet der produktet er benyttet. Det tas ikke noe ansvar ved tap eller skade som følge av bruk med produkter som dette dokument beskriver.

Detaljtegninger FR BRANNPLATE

GRAFT®

ALUPEX RØR BRANNMOTSTAND EI 120 C/C (E 120)

≥ 100MM GIPS, MUR ELLER BETONG - VEGGER

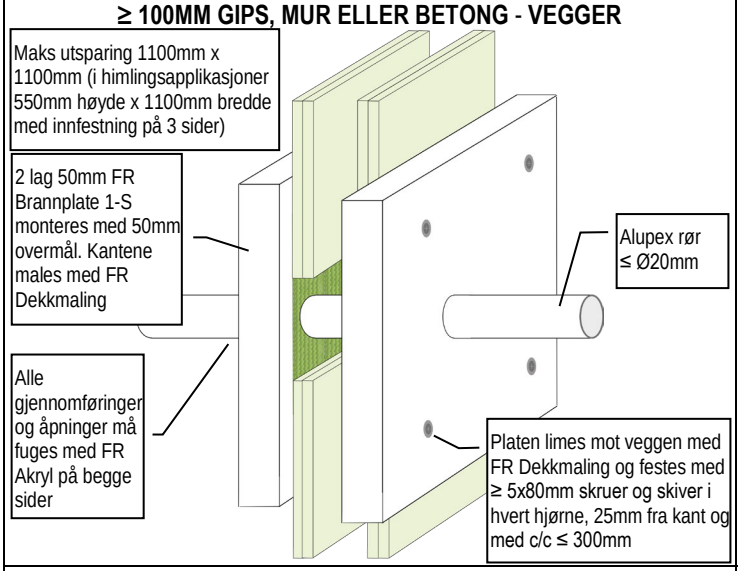

ISOLERTE ALUPEX RØR BRANNMOTSTAND EI 60 C/C (E 60)

≥ 75MM GIPS, MUR ELLER BETONG - VEGGER

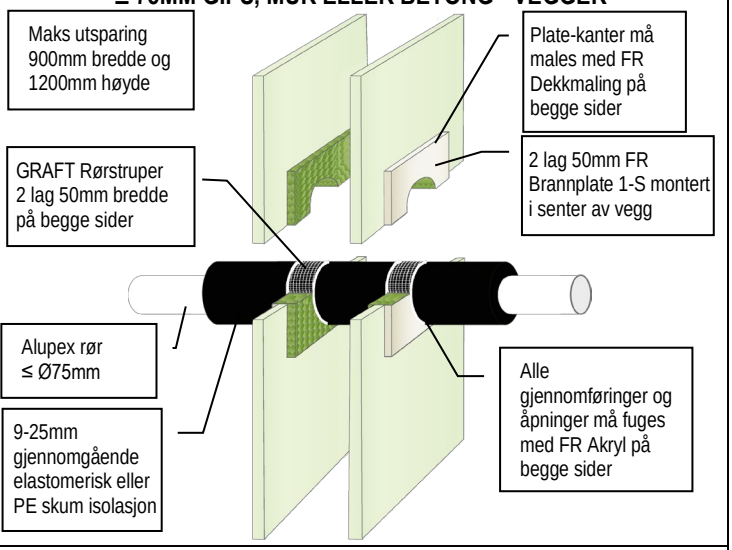

ISOLERTE ALUPEX RØR BRANNMOTSTAND EI 60 C/C (E 60)

≥ 100MM GIPS, MUR ELLER BETONG - VEGGER

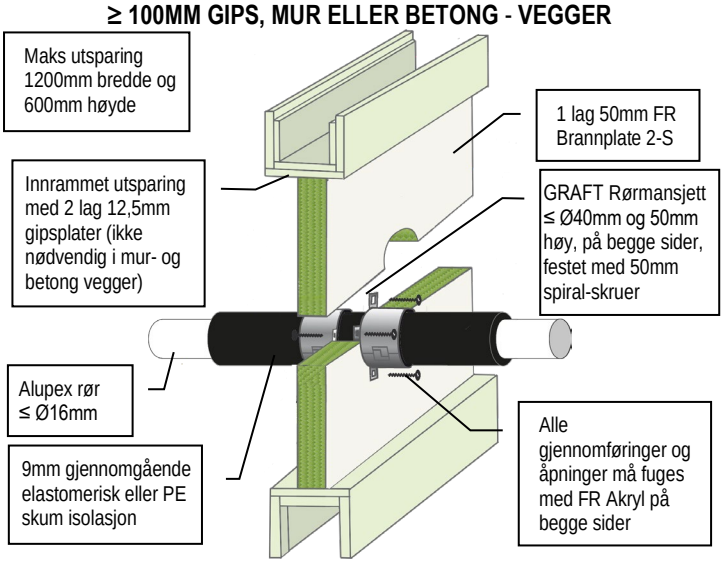

ISOLERTE ALUPEX RØR BRANNMOTSTAND EI 60 C/C (E 60)

≥ 100MM GIPS, MUR ELLER BETONG - VEGGER

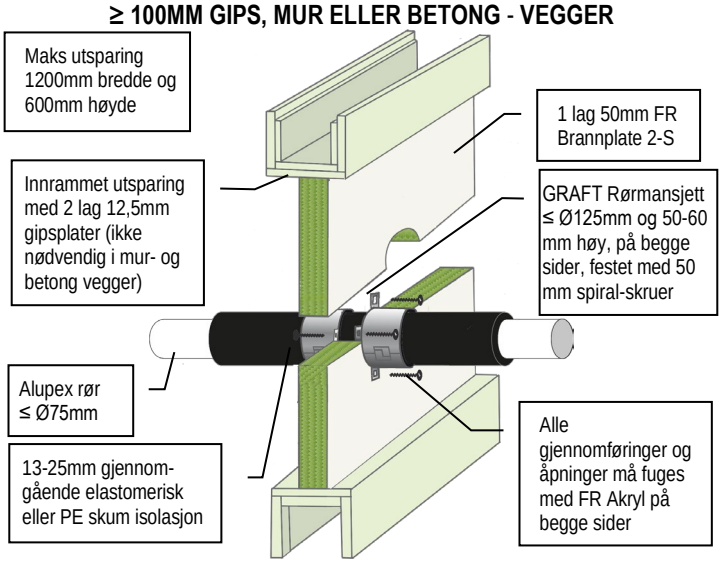

ISOLERTE ALUPEX RØR BRANNMOTSTAND EI 120 C/C (E 120)

≥ 100MM GIPS, MUR ELLER BETONG - VEGGER

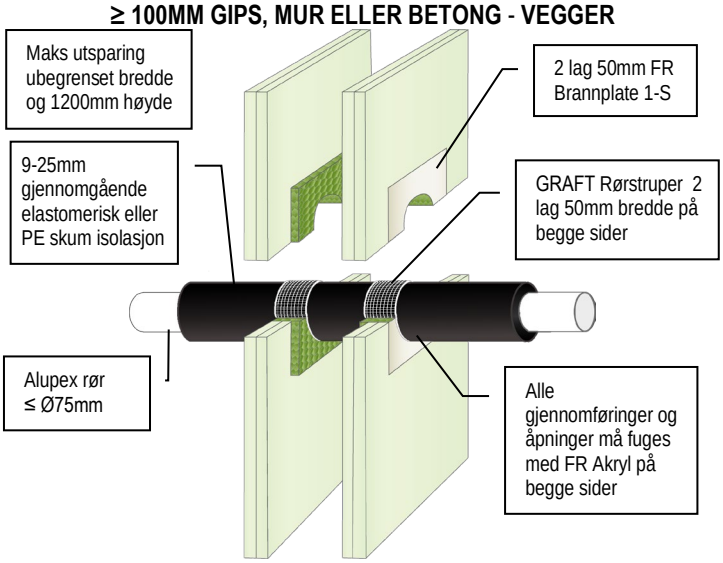

ISOLERTE ALUPEX RØR BRANNMOTSTAND EI 120 C/C (E 120)

≥ 100MM GIPS, MUR ELLER BETONG - VEGGER

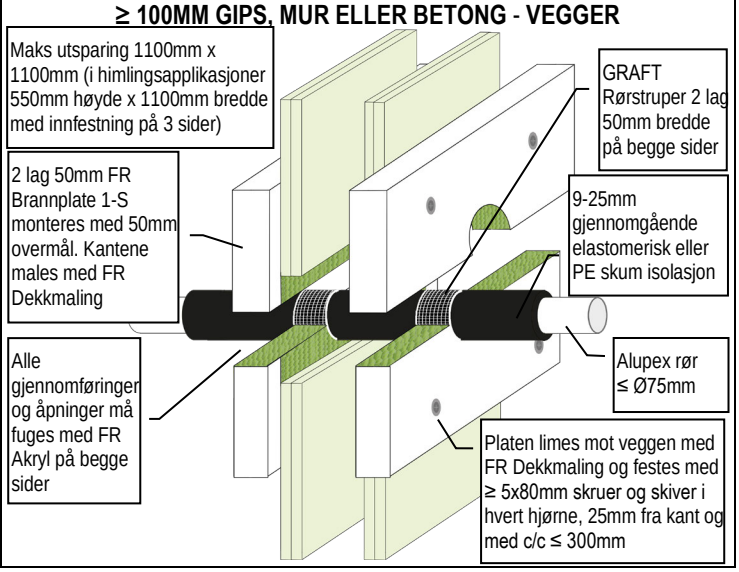

GRAFT FR Brannplate er handelsnavnet for GRAFT FR Board, varen er identisk. Som del av vår polise med stadig å forbedre produktene, tas der forbehold om rettigheten til å endre eller forandre produktspesifikasjoner uten varsel. Produktillustrasjonene er kun illustrerende. All informasjon i dette dokument er kun veiledende, og siden Polyseam AS ikke har noen kontroll over selve installasjonene eller byggeprosjektene, så gis det ingen garantier for det endelige arbeidet der produktet er benyttet. Det tas ikke noe ansvar ved tap eller skade som følge av bruk med produkter som dette dokument beskriver.

Detaljtegninger FR BRANNPLATE

GRAFT®

ISOLERTE ALUPEX RØR BRANNMOTSTAND EI 60 C/C (E 60)

≥ 75MM GIPS, MUR ELLER BETONG - VEGGER

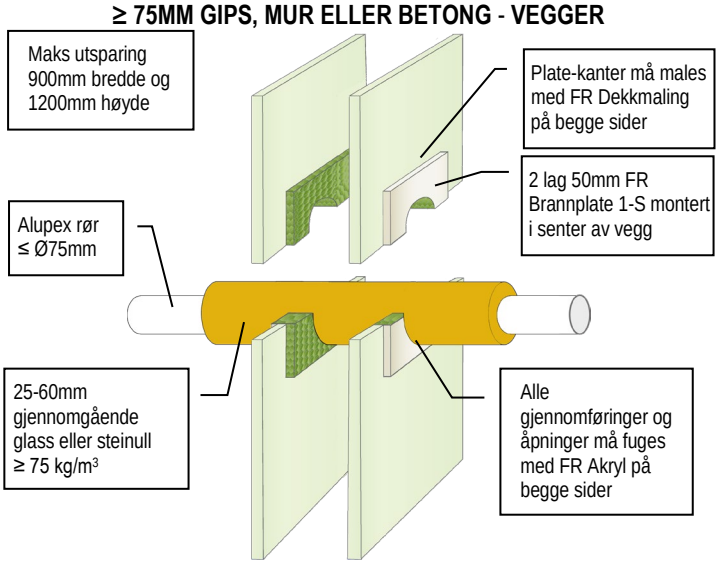

ISOLERTE ALUPEX RØR BRANNMOTSTAND EI 60 C/C (E 60)

≥ 100MM GIPS, MUR ELLER BETONG - VEGGER

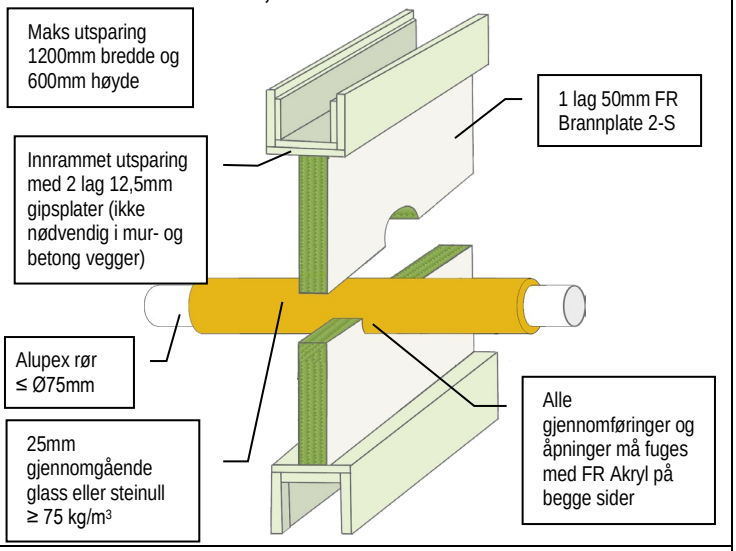

ISOLERTE ALUPEX RØR BRANNMOTSTAND EI 90 C/C (E 120)

≥ 100MM GIPS, MUR ELLER BETONG - VEGGER

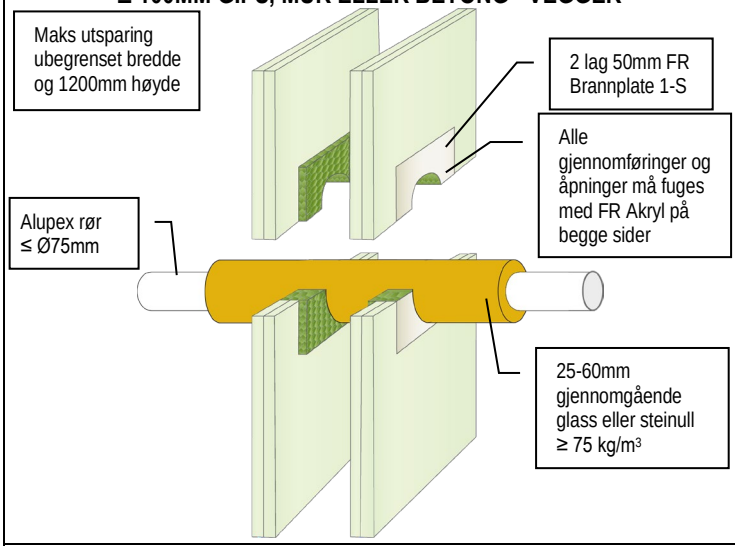

ISOLERTE ALUPEX RØR BRANNMOTSTAND EI 90 C/C (E 120)

≥ 100MM GIPS, MUR ELLER BETONG - VEGGER

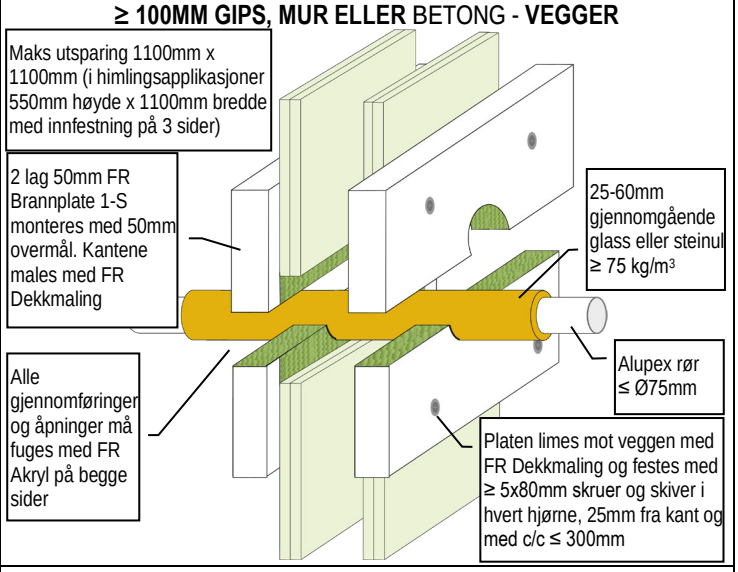

ISOLERTE ALUPEX RØR BRANNMOTSTAND EI 60 C/C (E 60)

≥ 100MM GIPS, MUR ELLER BETONG - VEGGER

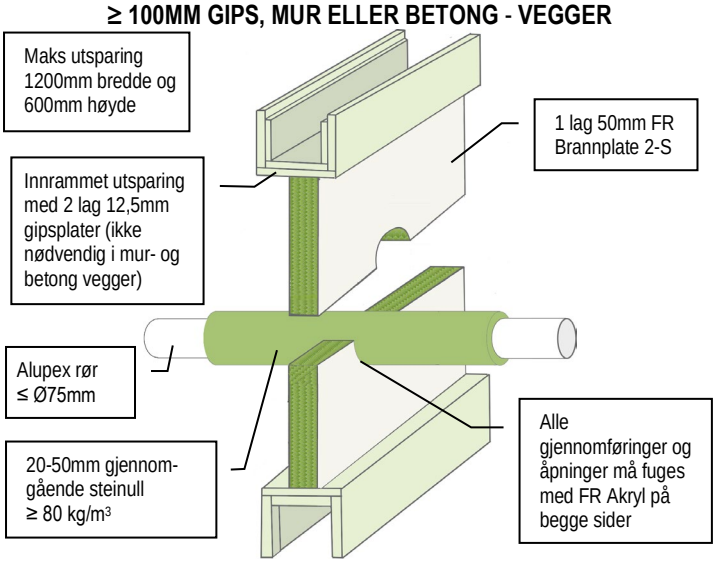

ALUPEX RØR BRANNMOTSTAND EI 30 C/C (E 30)

≥ 75MM GIPS, MUR ELLER BETONG - VEGGER

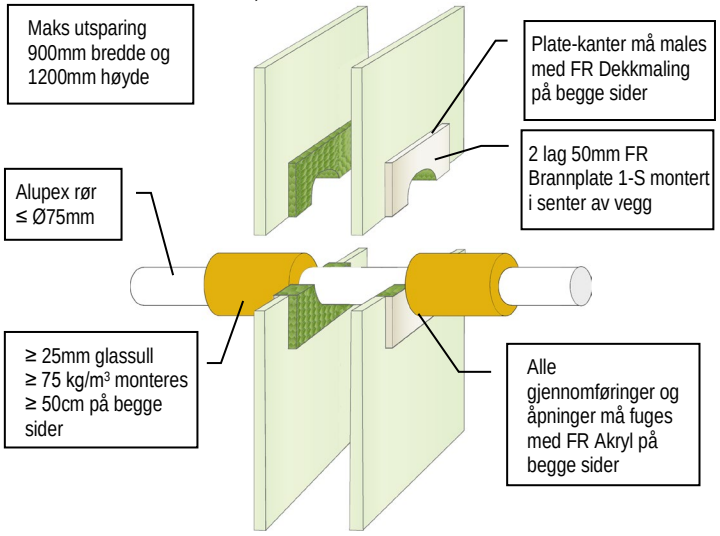

GRAFT FR Brannplate er handelsnavnet for GRAFT FR Board, varen er identisk. Som del av vår polise med stadig å forbedre produktene, tas der forbehold om rettigheten til å endre eller forandre produktspesifikasjoner uten varsel. Produktillustrasjonene er kun illustrerende. All informasjon i dette dokument er kun veiledende, og siden Polyseam AS ikke har noen kontroll over selve installasjonene eller byggeprosjektene, så gis det ingen garantier for det endelige arbeidet der produktet er benyttet. Det tas ikke noe ansvar ved tap eller skade som følge av bruk med produkter som dette dokument beskriver.

Detaljtegninger FR BRANNPLATE

GRAFT®

ALUPEX RØR BRANNMOTSTAND EI 30 C/C (E 30)

≥ 100MM GIPS, MUR ELLER BETONG - VEGGER

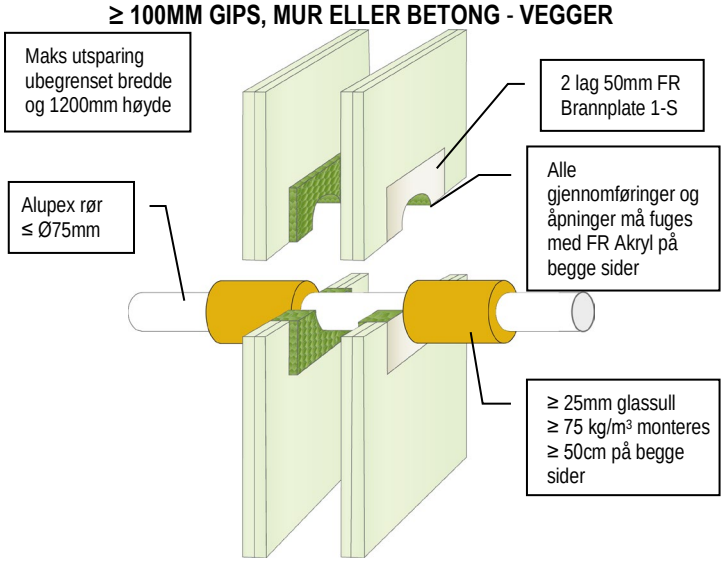

ALUPEX RØR BRANNMOTSTAND EI 30 C/C (E 30)

≥ 100MM GIPS, MUR ELLER BETONG - VEGGER

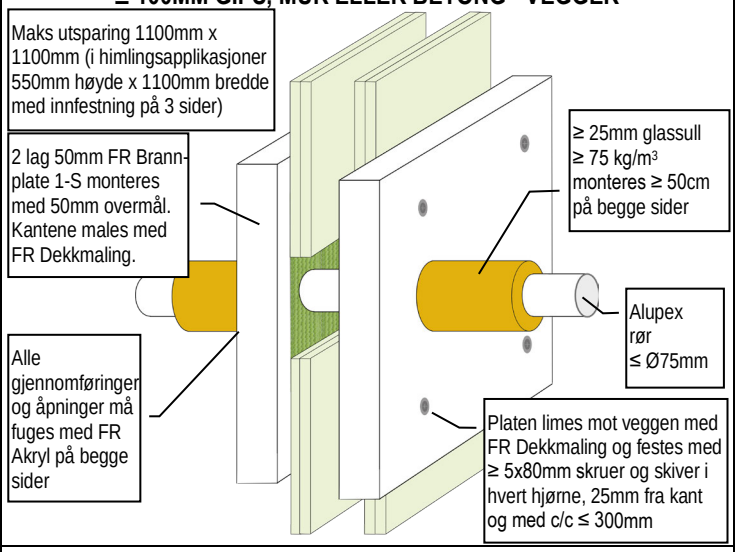

ALUPEX RØR BRANNMOTSTAND EI 60 C/C (E 60)

≥ 75MM GIPS, MUR ELLER BETONG - VEGGER

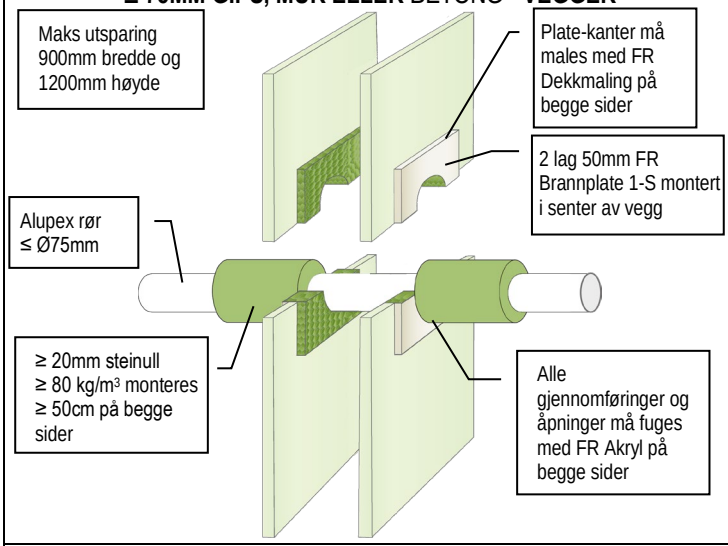

ALUPEX RØR BRANNMOTSTAND EI 120 C/C (E 120)

≥ 100MM GIPS, MUR ELLER BETONG - VEGGER

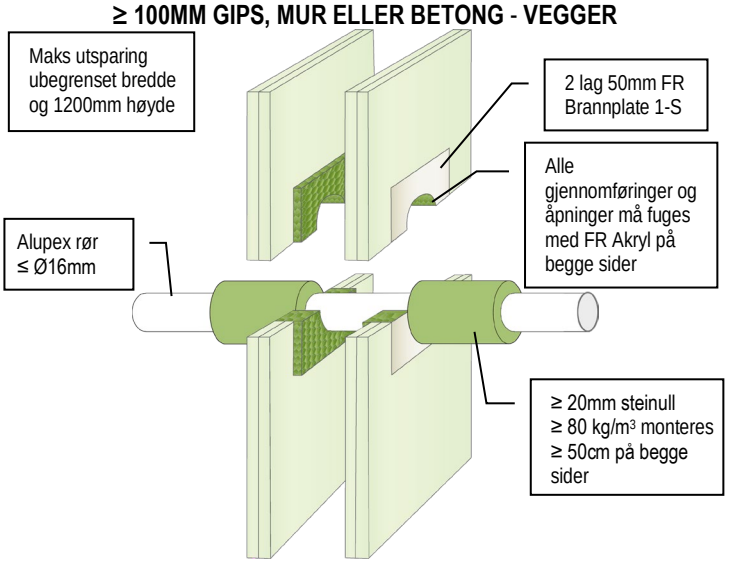

ALUPEX RØR BRANNMOTSTAND EI 60 C/C (E 60)

≥ 100MM GIPS, MUR ELLER BETONG - VEGGER

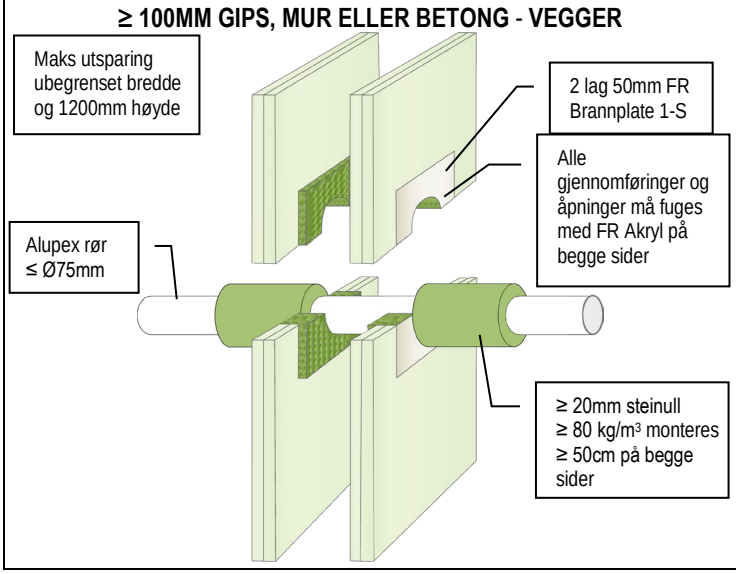

ALUPEX RØR BRANNMOTSTAND EI 60 C/C (E 60)

≥ 100MM GIPS, MUR ELLER BETONG - VEGGER

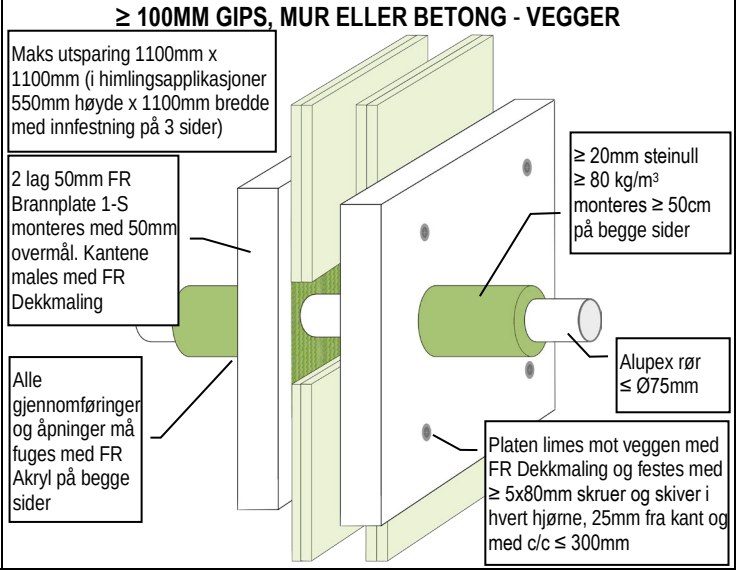

GRAFT FR Brannplate er handelsnavnet for GRAFT FR Board, varen er identisk. Som del av vår polise med stadig å forbedre produktene, tas der forbehold om rettigheten til å endre eller forandre produktspesifikasjoner uten varsel. Produktillustrasjonene er kun illustrerende. All informasjon i dette dokument er kun veiledende, og siden Polyseam AS ikke har noen kontroll over selve installasjonene eller byggeprosjektene, så gis det ingen garantier for det endelige arbeidet der produktet er benyttet. Det tas ikke noe ansvar ved tap eller skade som følge av bruk med produkter som dette dokument beskriver.

Detaljtegninger FR BRANNPLATE

GRAFT®

ISOLERTE METALLRØR MED FR GRAFITT BRANNMOTSTAND EI 60

≥ 75MM GIPS, MUR ELLER BETONG - VEGGER

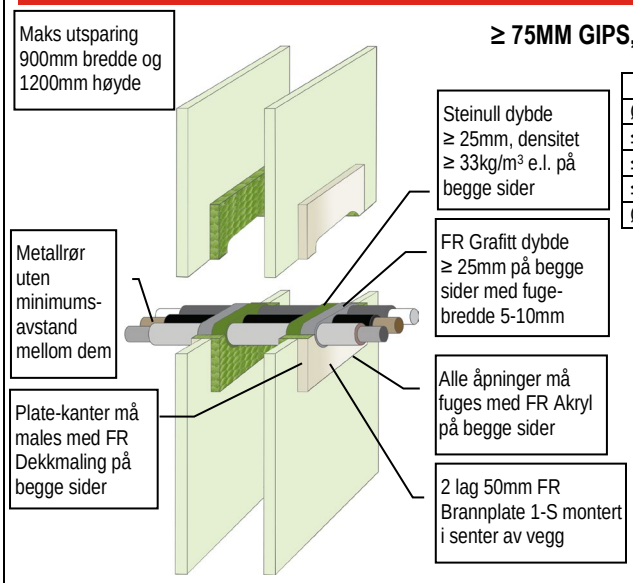

Gjennomføring	Rørisolasjon	Brannmotstand
Ø6mm stål eller kobberrør	9mm elastomerisk isoleringsklasse ≥ B-s3, d0	EI 60 C/C (E 60 C/C)
≤ Ø18mm stål eller kobberrør	9mm elastomerisk isoleringsklasse ≥ B-s3, d0	EI 60 C/C (E 60 C/C)
≤ Ø54mm stål eller kobberrør	19mm elastomerisk isoleringsklasse ≥ B-s3, d0	EI 60 C/C (E 60 C/C)
≤ Ø54mm stål eller kobberrør	25mm fenolisk skumisolasjon	EI 60 C/C (E 60 C/C)
Ø14mm alupex rør	6mm PE skumisolasjon	EI 60 C/C (E 60 C/C)

ISOLERTE METALLRØR MED FR GRAFITT BRANNMOTSTAND EI 60-**120**

≥ 100MM GIPS, MUR ELLER BETONG - VEGGER

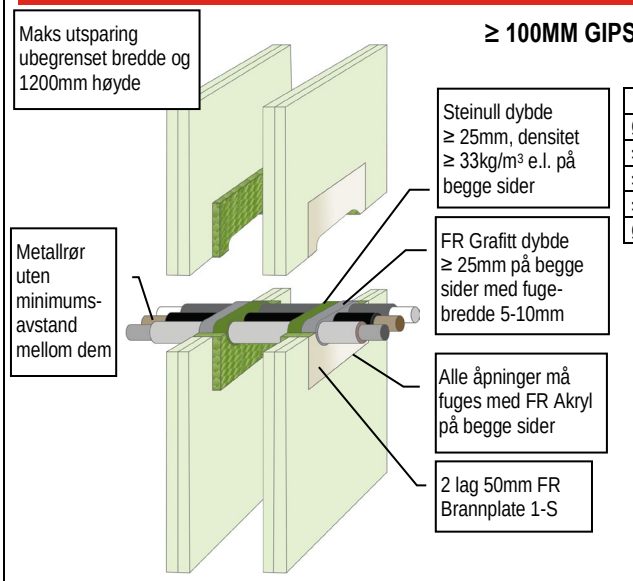

Gjennomføring	Rørisolasjon	Brannmotstand
Ø6mm stål eller kobberrør	9mm elastomerisk isoleringsklasse ≥ B-s3, d0	EI 120 C/C (E 120 C/C)
≤ Ø18mm stål eller kobberrør	9mm elastomerisk isoleringsklasse ≥ B-s3, d0	EI 90 C/C (E 120 C/C)
≤ Ø54mm stål eller kobberrør	19mm elastomerisk isoleringsklasse ≥ B-s3, d0	EI 90 C/C (E 120 C/C)
≤ Ø54mm stål eller kobberrør	25mm fenolisk skumisolasjon	EI 60 C/C (E 120 C/C)
Ø14mm alupex rør	6mm PE skumisolasjon	EI 60 C/C (E 90 C/C)

ISOLERTE METALLRØR MED FR GRAFITT BRANNMOTSTAND EI 60-**120**

≥ 100MM GIPS, MUR ELLER BETONG - VEGGER

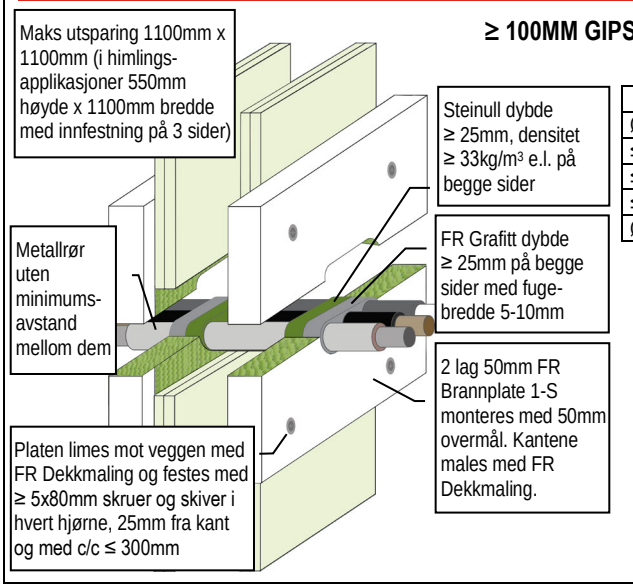

Gjennomføring	Rørisolasjon	Brannmotstand
Ø6mm stål eller kobberrør	9mm elastomerisk isoleringsklasse ≥ B-s3, d0	EI 120 C/C (E 120 C/C)
≤ Ø18mm stål eller kobberrør	9mm elastomerisk isoleringsklasse ≥ B-s3, d0	EI 90 C/C (E 120 C/C)
≤ Ø54mm stål eller kobberrør	19mm elastomerisk isoleringsklasse ≥ B-s3, d0	EI 90 C/C (E 120 C/C)
≤ Ø54mm stål eller kobberrør	25mm fenolisk skumisolasjon	EI 60 C/C (E 120 C/C)
Ø14mm alupex rør	6mm PE skumisolasjon	EI 60 C/C (E 90 C/C)

GRAFT FR Brannplate er handelsnavnet for GRAFT FR Board, varen er identisk. Som del av vår polise med stadig å forbedre produktene, tas der forbehold om rettigheten til å endre eller forandre produktspesifikasjoner uten varsel. Produktillustrasjonene er kun illustrerende. All informasjon i dette dokument er kun veiledende, og siden Polyseam AS ikke har noen kontroll over selve installasjonene eller byggeprosjektene, så gis det ingen garantier for det endelige arbeidet der produktet er benyttet. Det tas ikke noe ansvar ved tap eller skade som følge av bruk med produkter som dette dokument beskriver.

Detaljtegninger FR BRANNPLATE

GRAFT®

PVC RØR BRANNMOTSTAND EI 60 U/C (E 60)

≥ 75MM GIPS, MUR ELLER BETONG - VEGGER

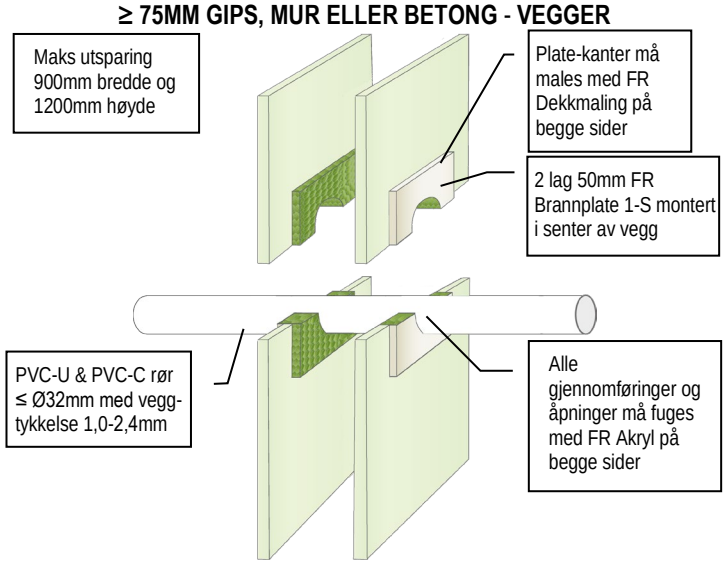

PVC RØR BRANNMOTSTAND EI 60 U/C (E 60)

≥ 100MM GIPS, MUR ELLER BETONG - VEGGER

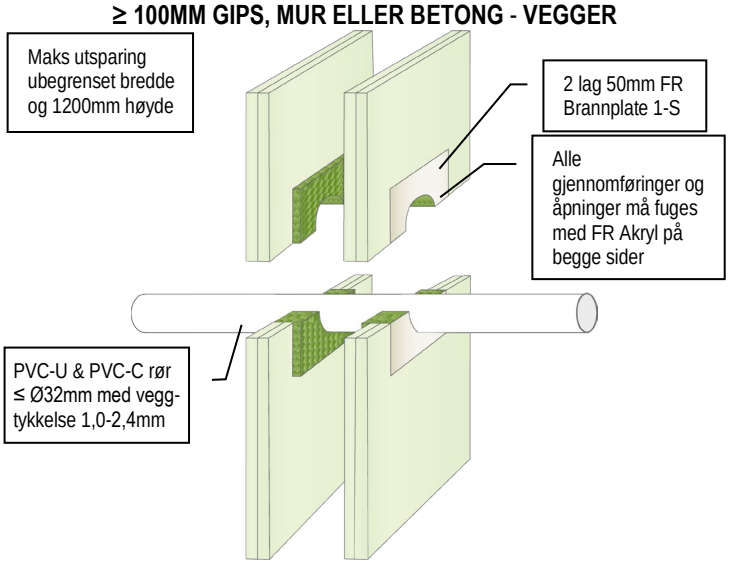

PVC RØR BRANNMOTSTAND EI 60 U/C (E 60)

≥ 100MM GIPS, MUR ELLER BETONG - VEGGER

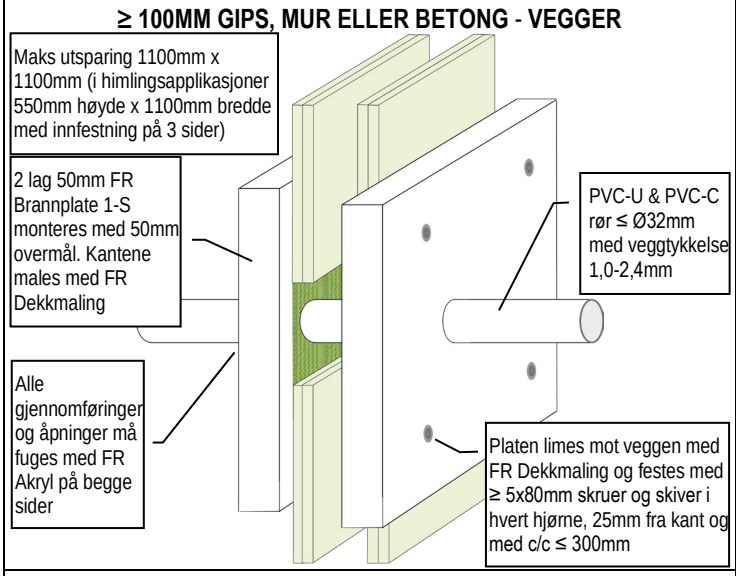

PE RØR BRANNMOTSTAND EI 60 U/C (E 60)

≥ 75MM GIPS, MUR ELLER BETONG - VEGGER

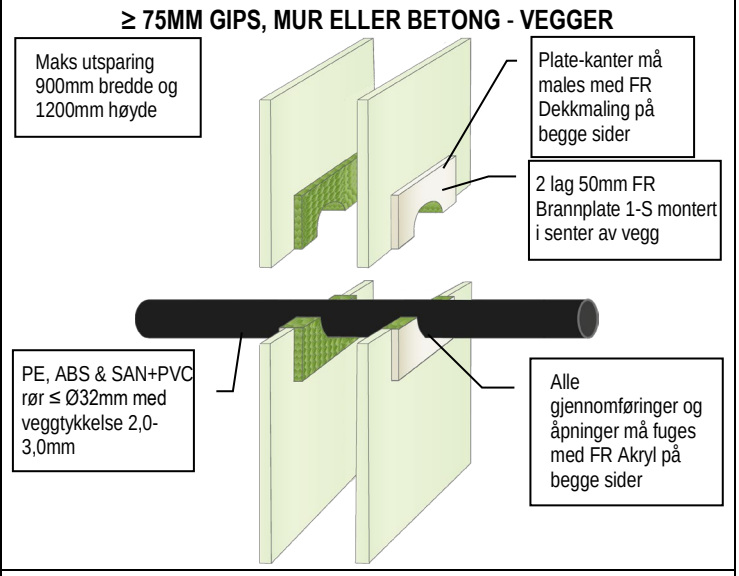

PE RØR BRANNMOTSTAND EI 60 U/C (E 60)

≥ 100MM GIPS, MUR ELLER BETONG - VEGGER

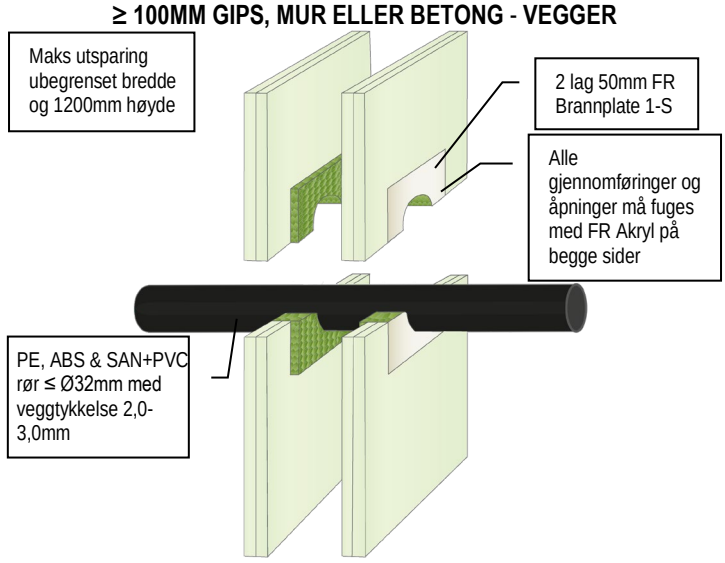

PE RØR BRANNMOTSTAND EI 60 U/C (E 60)

≥ 100MM GIPS, MUR ELLER BETONG - VEGGER

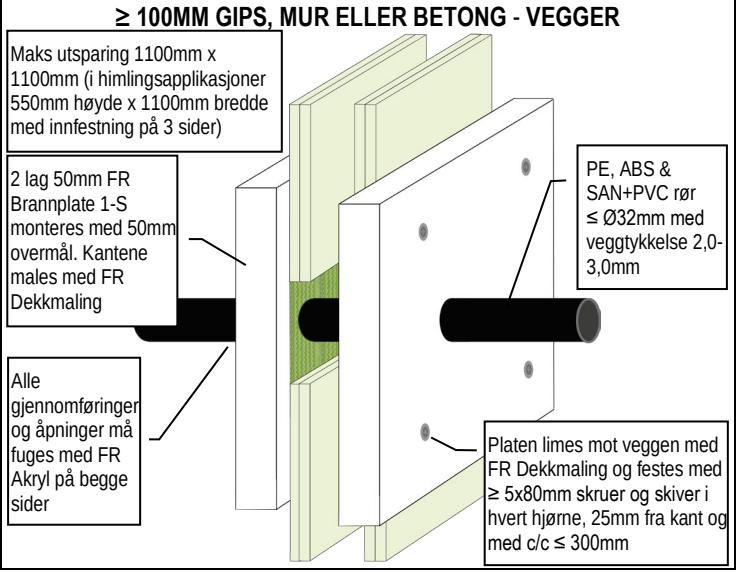

GRAFT FR Brannplate er handelsnavnet for GRAFT FR Board, varen er identisk. Som del av vår polise med stadig å forbedre produktene, tas der forbehold om rettigheten til å endre eller forandre produktspesifikasjoner uten varsel. Produktillustrasjonene er kun illustrerende. All informasjon i dette dokument er kun veiledende, og siden Polyseam AS ikke har noen kontroll over selve installasjonene eller byggeprosjektene, så gis det ingen garantier for det endelige arbeidet der produktet er benyttet. Det tas ikke noe ansvar ved tap eller skade som følge av bruk med produkter som dette dokument beskriver.

Detaljtegninger FR BRANNPLATE

GRAFT®

PP RØR BRANNMOTSTAND EI 45 C/C (E 45)

≥ 75MM GIPS, MUR ELLER BETONG - VEGGER

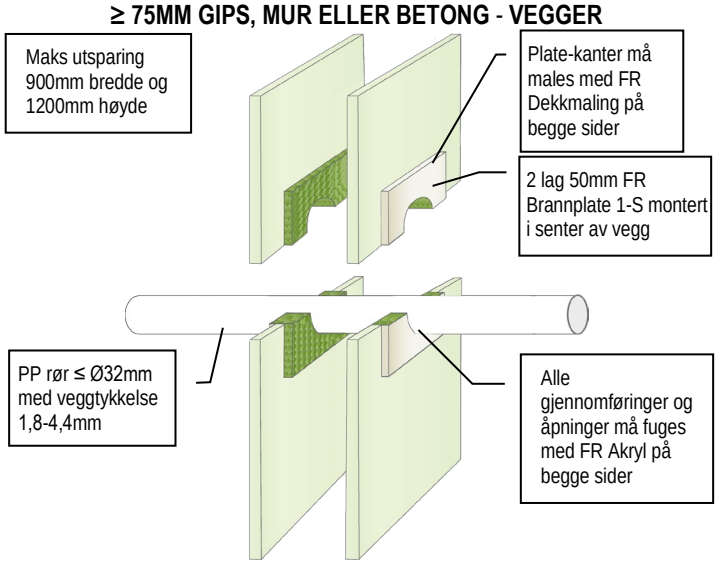

PP RØR BRANNMOTSTAND EI 60 U/C (E 120)

≥ 100MM GIPS, MUR ELLER BETONG - VEGGER

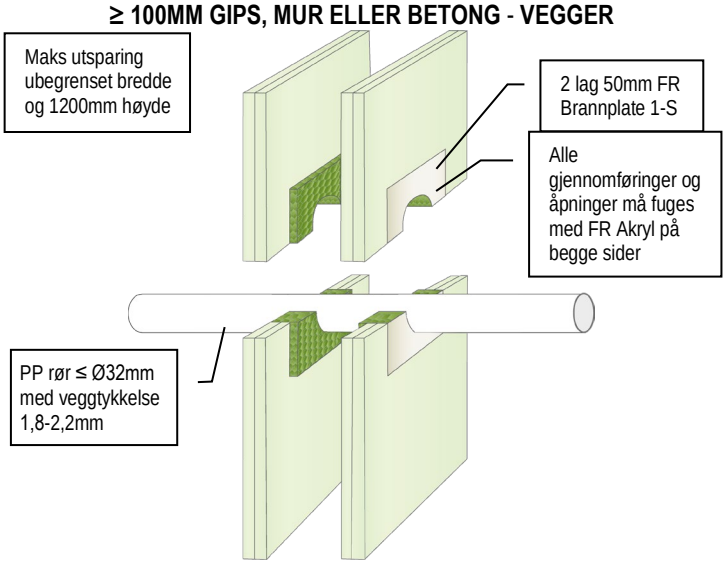

PP RØR BRANNMOTSTAND EI 45 C/C (E 45)

≥ 100MM GIPS, MUR ELLER BETONG - VEGGER

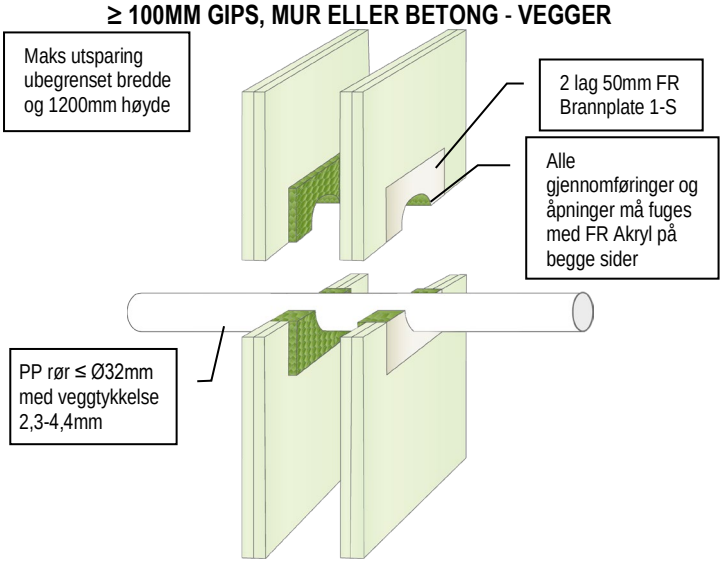

PP RØR BRANNMOTSTAND EI 60 U/C (E 120)

≥ 100MM GIPS, MUR ELLER BETONG - VEGGER

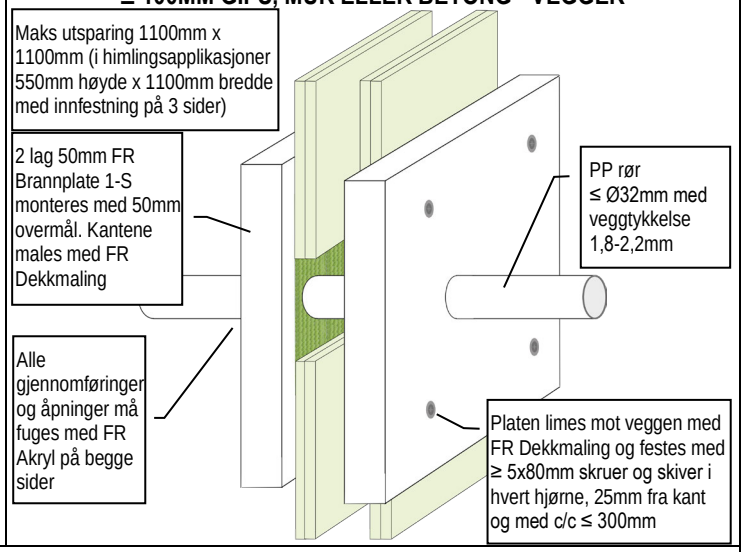

PLASTRØR BRANNMOTSTAND EI 60

≥ 75MM GIPS, MUR ELLER BETONG - VEGGER

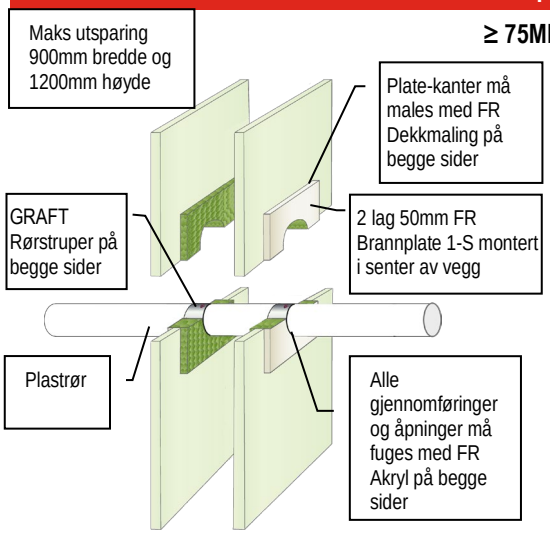

* Kan kun løses med rull

Gjennomføring	Veggtykkelse	FR Rørstruper	Brannmotstand
≤ Ø 40mm PVC-U & PVC-C	1,9 – 3,0mm	50 x 1,8mm (1 lag)	EI 60 U/U (E 60 U/U)
≤ Ø 40mm PE, ABS & SAN+PVC	2,4 – 3,7mm	50 x 1,8mm (1 lag)	EI 60 U/U (E 60 U/U)
≤ Ø 40mm PP	1,8 – 5,5mm	50 x 1,8mm (1 lag)	EI 60 U/U (E 60 U/U)
≤ Ø 110mm PVC-U & PVC-C	2,7 – 6,6mm	50 x 3,6mm (2 lag)	EI 60 U/C (E 60 U/C)
≤ Ø 110mm PE, ABS & SAN+PVC	4,2 – 10,0mm	50 x 3,6mm (2 lag)	EI 60 U/C (E 60 U/C)
≤ Ø 110mm PP	2,7 – 15,1mm	50 x 3,6mm (2 lag)	EI 60 U/U (E 60 U/U)
≤ Ø 125mm PVC-U & PVC-C	3,7 – 7,4mm	50 x 5,4mm (3 lag)	EI 60 U/C (E 60 U/C)
≤ Ø 125mm PE, ABS & SAN+PVC	4,8 – 12,0mm	50 x 5,4mm (3 lag)	EI 60 U/C (E 60 U/C)
≤ Ø 125mm PP	3,1 – 17,1mm	50 x 5,4mm (3 lag)	EI 60 U/C (E 60 U/C)
≤ Ø 160mm PVC-U & PVC-C	4,0 – 9,5mm	50 x 10,8mm (6 lag)	EI 60 U/C (E 60 U/C)
≤ Ø 160mm PE, ABS & SAN+PVC	4,9 – 14,6mm	50 x 10,8mm (6 lag)	EI 60 U/C (E 60 U/C)
≤ Ø 160mm PP	4,9 – 21,9mm	50 x 10,8mm (6 lag)	EI 60 U/C (E 60 U/C)
≤ Ø 200mm PVC-U & PVC-C	4,9 – 11,9mm	50 x 10,8mm (6 lag)	EI 60 C/C (E 60 C/C)
≤ Ø 200mm PE, ABS & SAN+PVC	6,2 – 18,2mm	50 x 10,8mm (6 lag)	EI 60 C/C (E 60 C/C)
≤ Ø 200mm PP	4,9 – 18,2mm	50 x 10,8mm (6 lag)	EI 60 C/C (E 60 C/C)
≤ Ø 315mm PVC-U & PVC-C	7,7 – 12,1mm	50 x 18,0mm (10 lag)	EI 60 C/C (E 60 C/C)
≤ Ø 315mm PE, ABS & SAN+PVC	18,7mm	50 x 18,0mm (10 lag)	EI 60 C/C (E 60 C/C)
≤ Ø 315mm PP	28,6mm	50 x 18,0mm (10 lag)	EI 60 C/C (E 60 C/C)
≤ Ø 400mm PVC-U & PVC-C	9,8 – 15,3mm	50 x 28,8mm (16 lag) *	EI 60 C/C (E 60 C/C)
≤ Ø 400mm PE, ABS & SAN+PVC	23,7mm	50 x 28,8mm (16 lag) *	EI 60 C/C (E 60 C/C)

GRAFT FR Brannplate er handelsnavnet for GRAFT FR Board, varen er identisk. Som del av vår polise med stadig å forbedre produktene, tas der forbehold om rettigheten til å endre eller forandre produktspesifikasjoner uten varsel. Produktillustrasjonene er kun illustrerende. All informasjon i dette dokument er kun veiledende, og siden Polyseam AS ikke har noen kontroll over selve installasjonene eller byggeprosjektene, så gis det ingen garantier for det endelige arbeidet der produktet er benyttet. Det tas ikke noe ansvar ved tap eller skade som følge av bruk med produkter som dette dokument beskriver.

Detaljtegninger FR BRANNPLATE

GRAFT®

PLASTRØR BRANNMOTSTAND EI 30-60

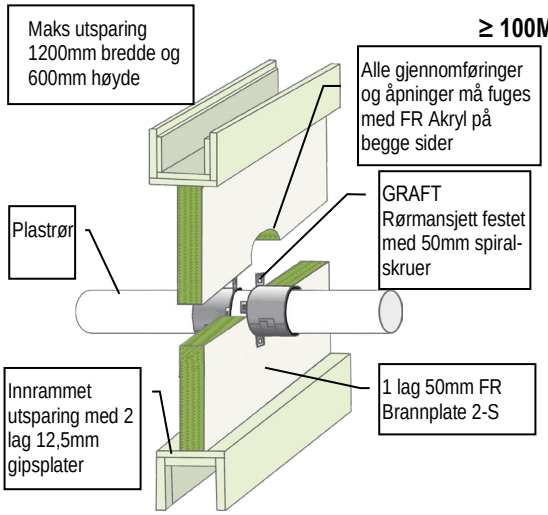

≥ 100MM GIPS, MUR ELLER BETONG - VEGGER

Rør & Mansjett Beskrivelse	Veggtykkelse	Min. Mansjett Høyde	Brannmotstand
≤ Ø 110mm PVC-U & PVC-C	1,9 – 6,6mm	30mm	EI 30 U/C (E 90 U/C)
≤ Ø 50mm PVC-U & PVC-C	1,9 – 3,7mm	50mm	EI 60 U/C (E 120 U/C)
≤ Ø 110mm PVC-U & PVC-C	2,1 – 6,6mm	50mm	EI 60 U/C (E 90 U/C)
≤ Ø 160mm PVC-U & PVC-C	3,1 – 9,5mm	60mm	EI 60 C/C (E 60 C/C)
≤ Ø 110mm PE, ABS & SAN+PVC	3,4 – 10,0mm	30mm	EI 45 U/C (E 60 U/C)
≤ Ø 50mm PE, ABS & SAN+PVC	3,0 – 4,6mm	50mm	EI 60 U/C (E 120 U/C)
≤ Ø 110mm PE, ABS & SAN+PVC	3,0 – 10,0mm	50mm	EI 60 C/C (E 90 C/C)
≤ Ø 160mm PE, ABS & SAN+PVC	3,9 – 9,5mm	60mm	EI 60 C/C (E 60 C/C)
≤ Ø 90mm PP	1,8 – 4,6mm	50mm	EI 60 C/C (E 60 C/C)
≤ Ø 110mm PP	2,7mm	50mm	EI 60 C/C (E 60 C/C)
≤ Ø 160mm PP	3,4 – 9,1mm	60mm	EI 60 C/C (E 60 C/C)

PLASTRØR BRANNMOTSTAND EI 60-120

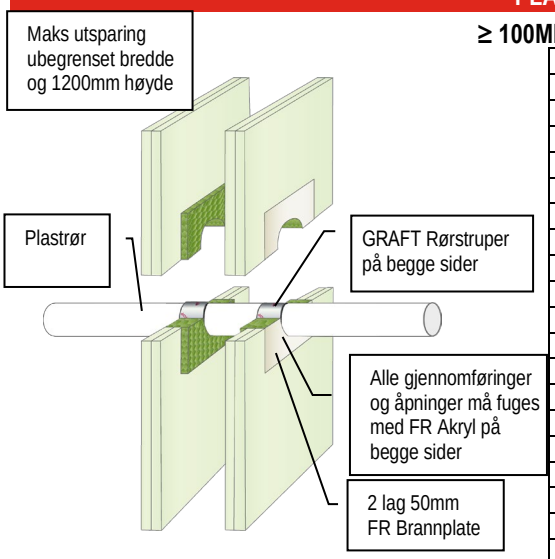

≥ 100MM GIPS, MUR ELLER BETONG - VEGGER

* Kan kun løses med rull

Gjennomføring	Veggtykkelse	FR Rørstruper	Brannmotstand
≤ Ø 40mm PVC-U & PVC-C	1,9 – 3,0mm	50 x 1,8mm (1 lag)	EI 120 U/U (E 120 U/U)
≤ Ø 40mm PE, ABS & SAN+PVC	2,4 – 3,7mm	50 x 1,8mm (1 lag)	EI 120 U/U (E 120 U/U)
≤ Ø 40mm PP	1,8 – 5,5mm	50 x 1,8mm (1 lag)	EI 120 U/U (E 120 U/U)
≤ Ø 110mm PVC-U & PVC-C	2,7 – 6,6mm	50 x 3,6mm (2 lag)	EI 90 U/C (E 120 U/C)
≤ Ø 110mm PE, ABS & SAN+PVC	4,2 – 10,0mm	50 x 3,6mm (2 lag)	EI 90 U/C (E 120 U/C)
≤ Ø 110mm PP	2,7 – 15,1mm	50 x 3,6mm (2 lag)	EI 90 U/U (E 90 U/U)
≤ Ø 125mm PVC-U & PVC-C	3,7 – 7,4mm	50 x 5,4mm (3 lag)	EI 90 U/C (E 120 U/C)
≤ Ø 125mm PE, ABS & SAN+PVC	4,8 – 12,0mm	50 x 5,4mm (3 lag)	EI 90 U/C (E 120 U/C)
≤ Ø 125mm PP	3,1 – 17,1mm	50 x 5,4mm (3 lag)	EI 90 U/C (E 120 U/C)
≤ Ø 160mm PVC-U & PVC-C	4,0 – 9,5mm	50 x 10,8mm (6 lag)	EI 60 U/C (E 90 U/C)
≤ Ø 160mm PE, ABS & SAN+PVC	4,9 – 14,6mm	50 x 10,8mm (6 lag)	EI 60 U/C (E 90 U/C)
≤ Ø 160mm PP	4,9 – 21,9mm	50 x 10,8mm (6 lag)	EI 60 U/C (E 60 U/C)
≤ Ø 200mm PVC-U & PVC-C	4,9 – 11,9mm	50 x 10,8mm (6 lag)	EI 90 C/C (E 90 C/C)
≤ Ø 200mm PE, ABS & SAN+PVC	6,2 – 18,2mm	50 x 10,8mm (6 lag)	EI 90 C/C (E 90 C/C)
≤ Ø 200mm PP	4,9 – 18,2mm	50 x 10,8mm (6 lag)	EI 90 C/C (E 90 C/C)
≤ Ø 315mm PVC-U & PVC-C	7,7 – 12,1mm	50 x 18,0mm (10 lag)	EI 90 C/C (E 90 C/C)
≤ Ø 315mm PE, ABS & SAN+PVC	18,7mm	50 x 18,0mm (10 lag)	EI 60 C/C (E 60 C/C)
≤ Ø 315mm PP	28,6mm	50 x 18,0mm (10 lag)	EI 60 C/C (E 60 C/C)
≤ Ø 400mm PVC-U & PVC-C	9,8 – 15,3mm	50 x 28,8mm (16 lag) *	EI 90 C/C (E 90 C/C)
≤ Ø 400mm PE, ABS & SAN+PVC	23,7mm	50 x 28,8mm (16 lag) *	EI 60 C/C (E 60 C/C)

PLASTRØR BRANNMOTSTAND EI 120

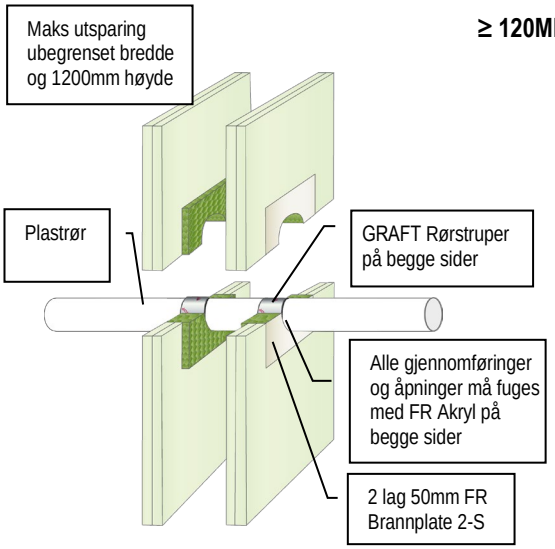

≥ 120MM GIPS, MUR ELLER BETONG - VEGGER

Gjennomføring	Veggtykkelse	FR Rørstruper	Brannmotstand
≤ Ø 40mm PVC-U & PVC-C	1,9 – 3,0mm	50 x 1,8mm (1 lag)	EI 120 U/U (E 120 U/U)
≤ Ø 40mm PE, ABS & SAN+PVC	2,4 – 3,7mm	50 x 1,8mm (1 lag)	EI 120 U/U (E 120 U/U)
≤ Ø 40mm PE, ABS & SAN+PVC	3,8 – 4,6mm	50 x 1,8mm (1 lag)	EI 120 C/C (E 120 C/C)
≤ Ø 40mm PP	1,8 – 5,5mm	50 x 1,8mm (1 lag)	EI 120 U/U (E 120 U/U)
≤ Ø 110mm PVC-U & PVC-C	2,7 – 6,6mm	50 x 3,6mm (2 lag)	EI 120 C/C (E 120 C/C)
≤ Ø 110mm PE, ABS & SAN+PVC	3,4 – 10,0mm	50 x 3,6mm (2 lag)	EI 120 C/C (E 120 C/C)
≤ Ø 110mm PP	2,7 – 10,0mm	50 x 3,6mm (2 lag)	EI 120 C/C (E 120 C/C)
≤ Ø 160mm PVC-U & PVC-C	4,0 – 9,5mm	50 x 10,8mm (6 lag)	EI 120 C/C (E 120 C/C)
≤ Ø 160mm PE, ABS & SAN+PVC	4,9 – 14,6mm	50 x 10,8mm (6 lag)	EI 120 C/C (E 120 C/C)
≤ Ø 160mm PP	4,9 – 14,6mm	50 x 10,8mm (6 lag)	EI 120 C/C (E 120 C/C)

GRAFT FR Brannplate er handelsnavnet for GRAFT FR Board, varen er identisk. Som del av vår polise med stadig å forbedre produktene, tas der forbehold om rettigheten til å endre eller forandre produktspesifikasjoner uten varsel. Produktillustrasjonene er kun illustrerende. All informasjon i dette dokument er kun veiledende, og siden Polyseam AS ikke har noen kontroll over selve installasjonene eller byggeprosjektene, så gis det ingen garantier for det endelige arbeidet der produktet er benyttet. Det tas ikke noe ansvar ved tap eller skade som følge av bruk med produkter som dette dokument beskriver.

Detaljtegninger FR BRANNPLATE

GRAFT®

PLASTRØR BRANNMOTSTAND EI 60-120

≥ 120MM GIPS, MUR ELLER BETONG - VEGGER

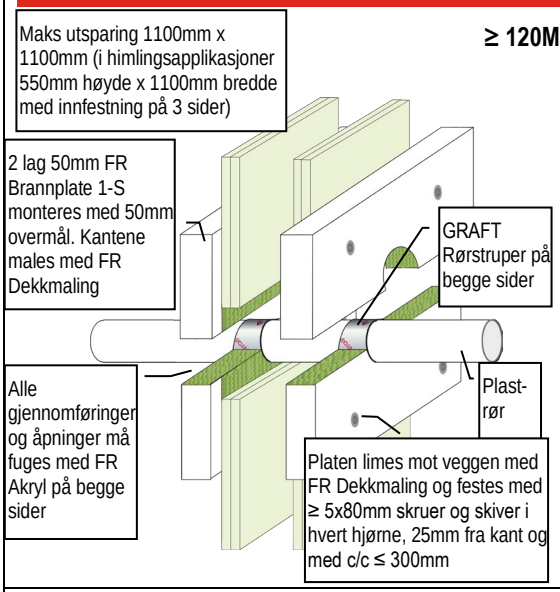

* Kan kun løses med rull

Gjennomføring	Veggtykkelse	FR Rørstruper	Brannmotstand
≤ Ø 40mm PVC-U & PVC-C	1,9 – 3,0mm	50 x 1,8mm (1 lag)	EI 120 U/U (E 120 U/U)
≤ Ø 40mm PE, ABS & SAN+PVC	2,4 – 3,7mm	50 x 1,8mm (1 lag)	EI 120 U/U (E 120 U/U)
≤ Ø 40mm PE, ABS & SAN+PVC	3,8 – 4,6mm	50 x 1,8mm (1 lag)	EI 120 C/C (E 120 C/C)
≤ Ø 40mm PP	1,8 – 5,5mm	50 x 1,8mm (1 lag)	EI 120 U/U (E 120 U/U)
≤ Ø 110mm PVC-U & PVC-C	2,7 – 6,6mm	50 x 3,6mm (2 lag)	EI 120 C/C (E 120 C/C)
≤ Ø 110mm PE, ABS & SAN+PVC	3,4 – 10,0mm	50 x 3,6mm (2 lag)	EI 120 C/C (E 120 C/C)
≤ Ø 110mm PP	2,7 – 10,0mm	50 x 3,6mm (2 lag)	EI 120 C/C (E 120 C/C)
≤ Ø 160mm PVC-U & PVC-C	4,0 – 9,5mm	50 x 10,8mm (6 lag)	EI 120 C/C (E 120 C/C)
≤ Ø 160mm PE, ABS & SAN+PVC	4,9 – 14,6mm	50 x 10,8mm (6 lag)	EI 120 C/C (E 120 C/C)
≤ Ø 160mm PP	4,9 – 14,6mm	50 x 10,8mm (6 lag)	EI 120 C/C (E 120 C/C)
≤ Ø 200mm PVC-U & PVC-C	4,9 – 11,9mm	50 x 10,8mm (6 lag)	EI 90 C/C (E 90 C/C)
≤ Ø 200mm PE, ABS & SAN+PVC	6,2 – 18,2mm	50 x 10,8mm (6 lag)	EI 90 C/C (E 90 C/C)
≤ Ø 200mm PP	4,9 – 18,2mm	50 x 10,8mm (6 lag)	EI 90 C/C (E 90 C/C)
≤ Ø 315mm PVC-U & PVC-C	7,7 – 12,1mm	50 x 18,0mm (10 lag)	EI 90 C/C (E 90 C/C)
≤ Ø 315mm PE, ABS & SAN+PVC	18,7mm	50 x 18,0mm (10 lag)	EI 60 C/C (E 60 C/C)
≤ Ø 315mm PP	28,6mm	50 x 18,0mm (10 lag)	EI 60 C/C (E 60 C/C)
≤ Ø 400mm PVC-U & PVC-C	9,8 – 15,3mm	50 x 28,8mm (16 lag) *	EI 90 C/C (E 90 C/C)
≤ Ø 400mm PE, ABS & SAN+PVC	23,7mm	50 x 28,8mm (16 lag) *	EI 60 C/C (E 60 C/C)

ISOLERTE PE RØR BRANNMOTSTAND EI 60 C/C (E 60)

≥ 75MM GIPS, MUR ELLER BETONG - VEGGER

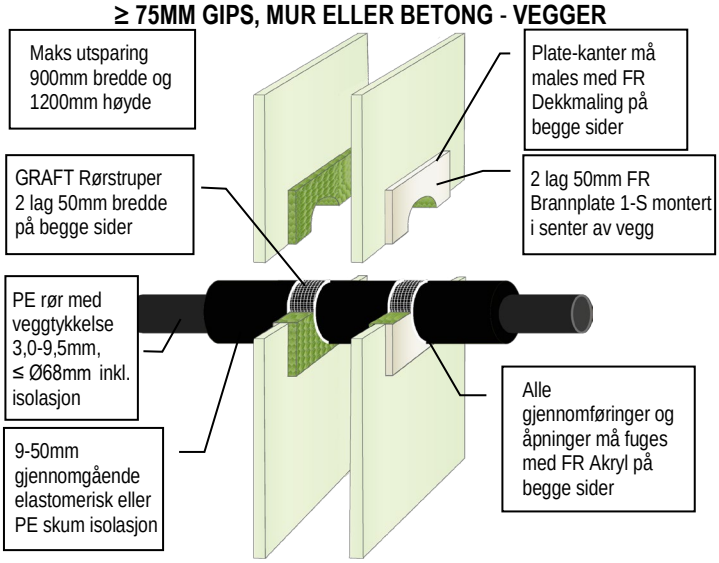

ISOLERTE PE RØR BRANNMOTSTAND EI 60 C/C (E 60)

≥ 100MM GIPS, MUR ELLER BETONG - VEGGER

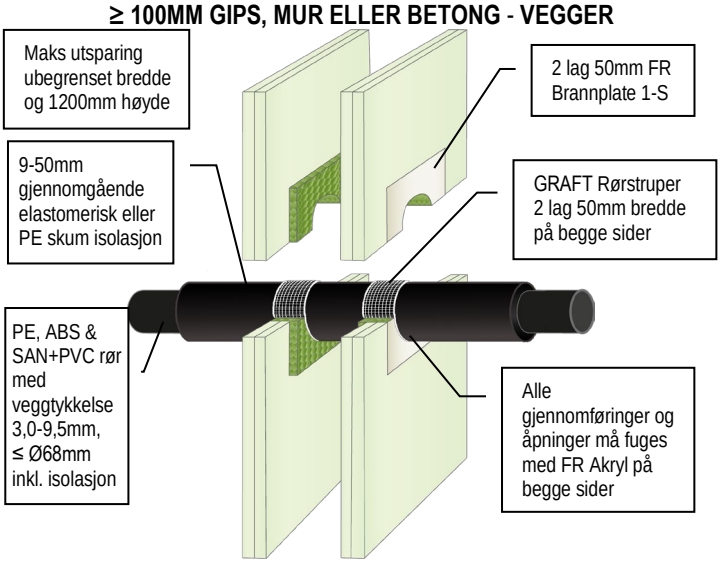

ISOLERTE PE RØR BRANNMOTSTAND EI 60 C/C (E 60)

≥ 100MM GIPS, MUR ELLER BETONG - VEGGER

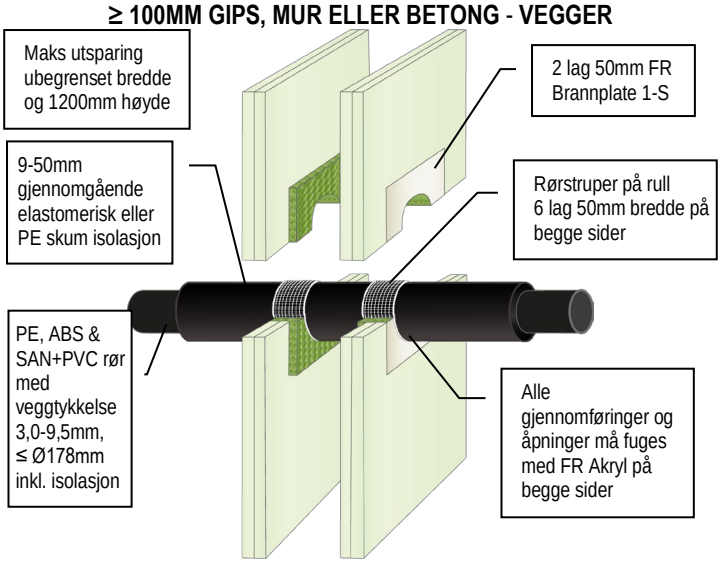

ISOLERTE PE RØR BRANNMOTSTAND EI 60 C/C (E 60)

≥ 100MM GIPS, MUR ELLER BETONG - VEGGER

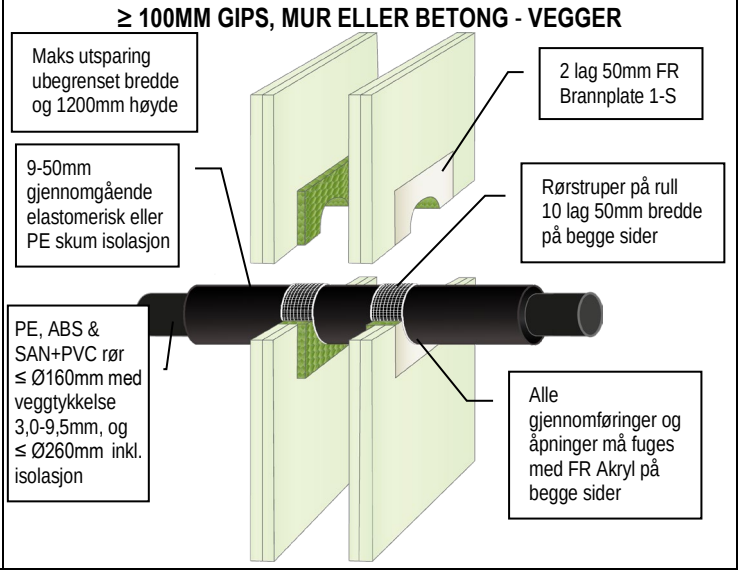

GRAFT FR Brannplate er handelsnavnet for GRAFT FR Board, varen er identisk. Som del av vår polise med stadig å forbedre produktene, tas der forbehold om rettigheten til å endre eller forandre produktspesifikasjoner uten varsel. Produktillustrasjonene er kun illustrerende. All informasjon i dette dokument er kun veiledende, og siden Polyseam AS ikke har noen kontroll over selve installasjonene eller byggeprosjektene, så gis det ingen garantier for det endelige arbeidet der produktet er benyttet. Det tas ikke noe ansvar ved tap eller skade som følge av bruk med produkter som dette dokument beskriver.

Detaljtegninger FR BRANNPLATE

GRAFT®

ISOLERTE PE RØR BRANNMOTSTAND EI 60 C/C (E 60)

≥ 100MM GIPS, MUR ELLER BETONG - VEGGER

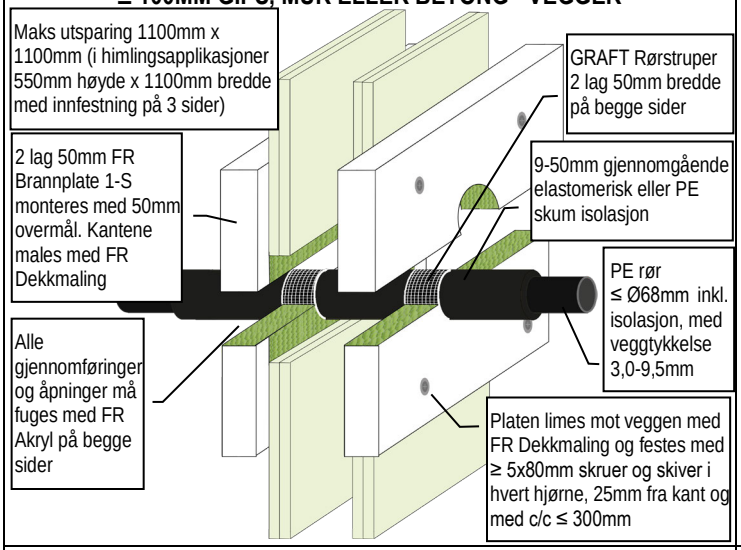

ISOLERTE PP RØR BRANNMOTSTAND EI 60 C/C (E 60)

≥ 75MM GIPS, MUR ELLER BETONG - VEGGER

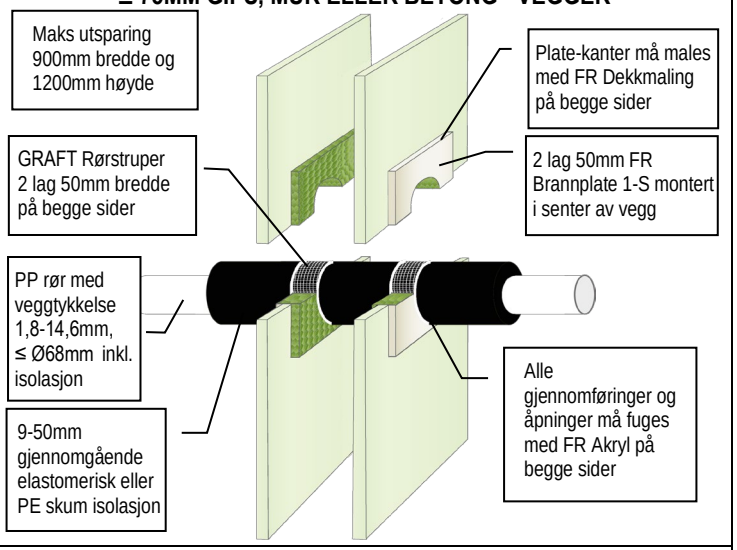

ISOLERTE PP RØR BRANNMOTSTAND EI 60 C/C (E 60)

≥ 100MM GIPS, MUR ELLER BETONG - VEGGER

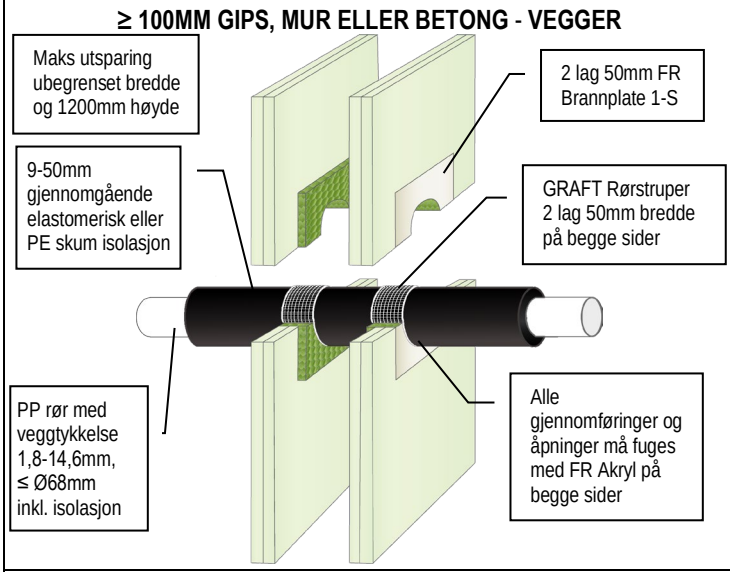

ISOLERTE PP RØR BRANNMOTSTAND EI 60 C/C (E 60)

≥ 100MM GIPS, MUR ELLER BETONG - VEGGER

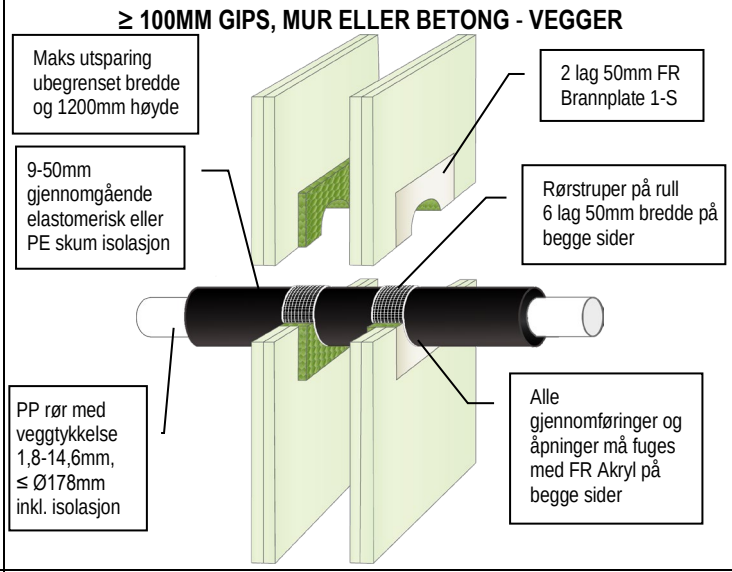

ISOLERTE PP RØR BRANNMOTSTAND EI 60 C/C (E 60)

≥ 100MM GIPS, MUR ELLER BETONG - VEGGER

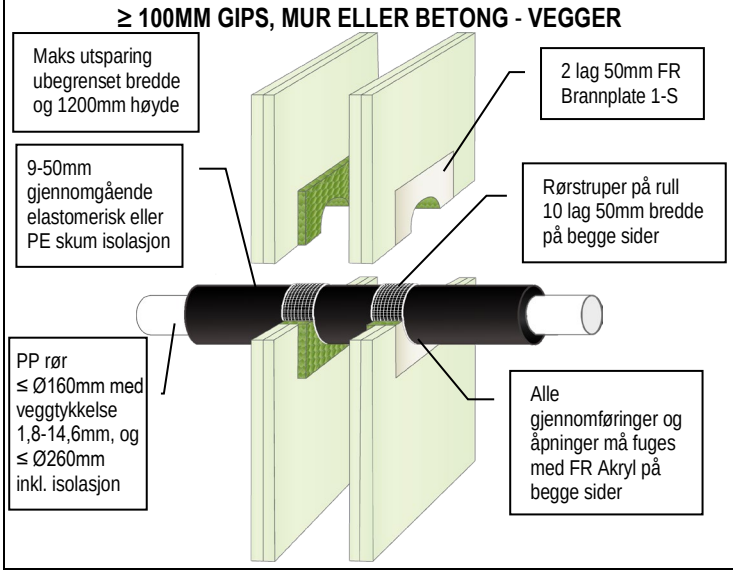

ISOLERTE PP RØR BRANNMOTSTAND EI 60 C/C (E 60)

≥ 100MM GIPS, MUR ELLER BETONG - VEGGER

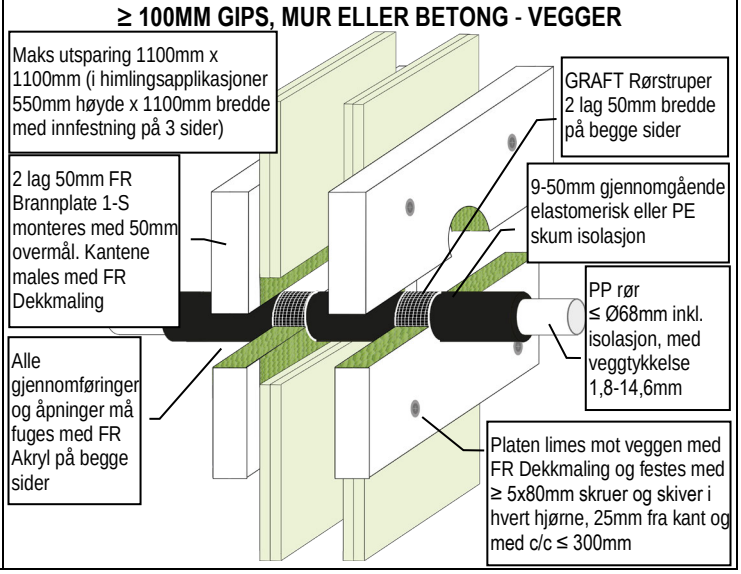

GRAFT FR Brannplate er handelsnavnet for GRAFT FR Board, varen er identisk. Som del av vår polise med stadig å forbedre produktene, tas der forbehold om rettigheten til å endre eller forandre produktspesifikasjoner uten varsel. Produktillustrasjonene er kun illustrerende. All informasjon i dette dokument er kun veiledende, og siden Polyseam AS ikke har noen kontroll over selve installasjonene eller byggeprosjektene, så gis det ingen garantier for det endelige arbeidet der produktet er benyttet. Det tas ikke noe ansvar ved tap eller skade som følge av bruk med produkter som dette dokument beskriver.

Detaljtegninger FR BRANNPLATE

GRAFT®

PVC TREKKERØR BRANNMOTSTAND EI 60 U/C (E 60)

≥ 75MM GIPS, MUR ELLER BETONG - VEGGER

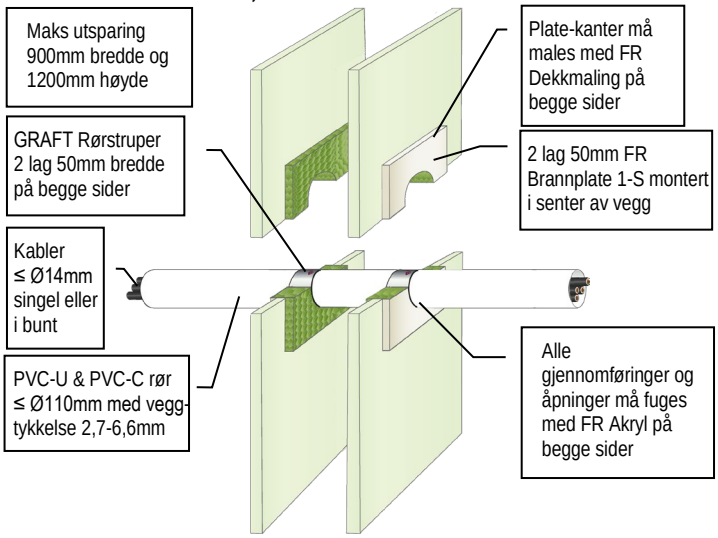

PE TREKKERØR BRANNMOTSTAND EI 60 U/C (E 60)

≥ 75MM GIPS, MUR ELLER BETONG - VEGGER

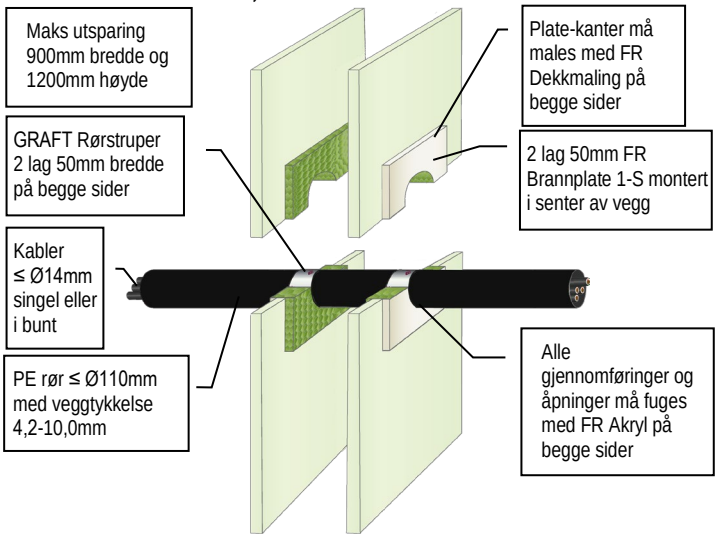

PP TREKKERØR BRANNMOTSTAND EI 60 U/C (E 60)

≥ 75MM GIPS, MUR ELLER BETONG - VEGGER

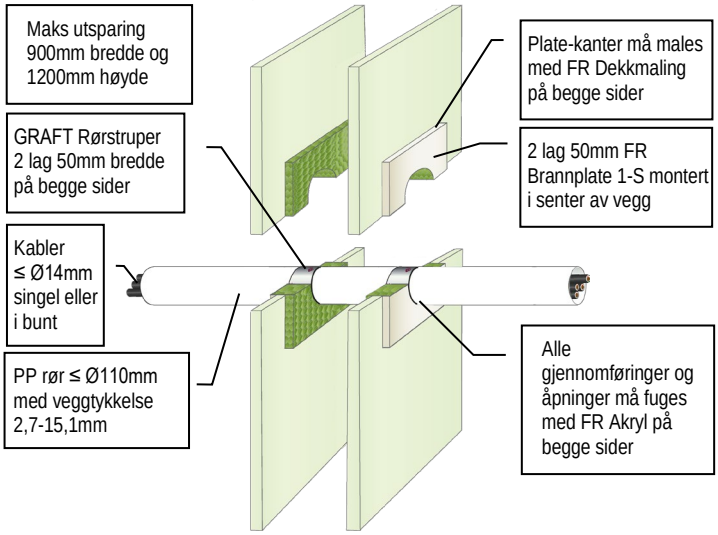

PVC TREKKERØR BRANNMOTSTAND EI 90 U/C (E 120)

≥ 100MM GIPS, MUR ELLER BETONG - VEGGER

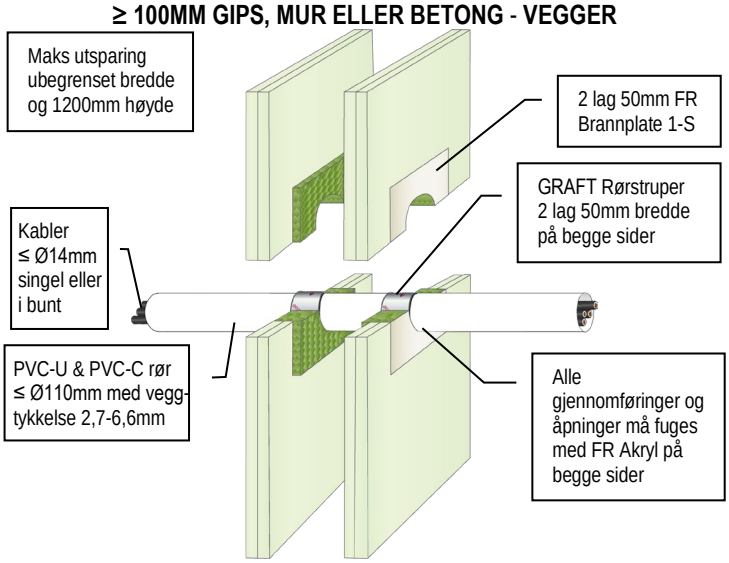

PE TREKKERØR BRANNMOTSTAND EI 90 U/C (E 120)

≥ 100MM GIPS, MUR ELLER BETONG - VEGGER

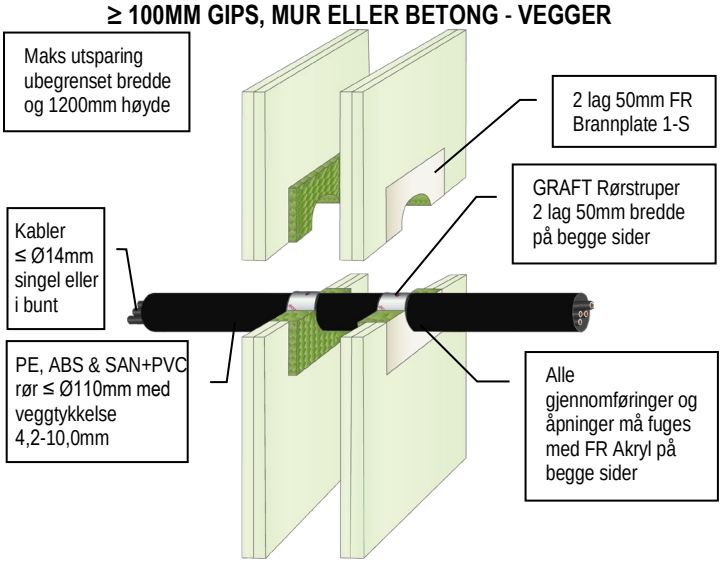

PP TREKKERØR BRANNMOTSTAND EI 90 U/C (E 120)

≥ 100MM GIPS, MUR ELLER BETONG - VEGGER

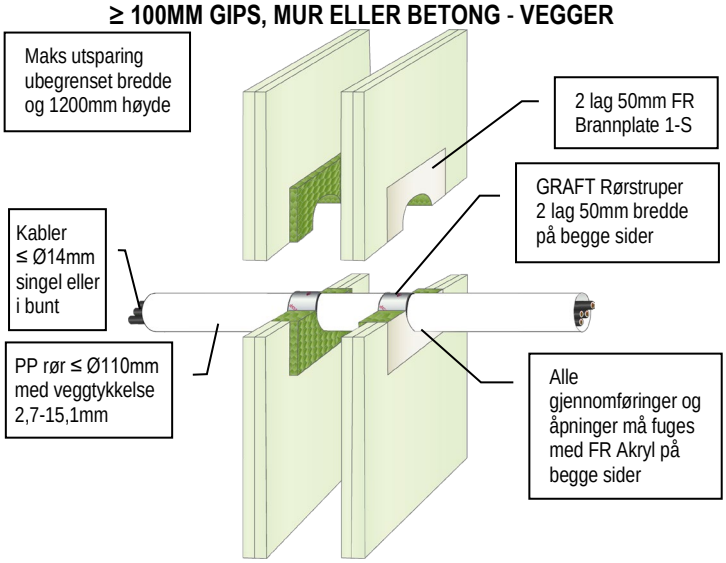

GRAFT FR Brannplate er handelsnavnet for GRAFT FR Board, varen er identisk. Som del av vår polise med stadig å forbedre produktene, tas der forbehold om rettigheten til å endre eller forandre produktspesifikasjoner uten varsel. Produktillustrasjonene er kun illustrerende. All informasjon i dette dokument er kun veiledende, og siden Polyseam AS ikke har noen kontroll over selve installasjonene eller byggeprosjektene, så gis det ingen garantier for det endelige arbeidet der produktet er benyttet. Det tas ikke noe ansvar ved tap eller skade som følge av bruk med produkter som dette dokument beskriver.

Detaljtegninger FR BRANNPLATE

GRAFT®

PVC TREKKERØR BRANNMOTSTAND EI 90 U/C (E 120)

≥ 100MM GIPS, MUR ELLER BETONG - VEGGER

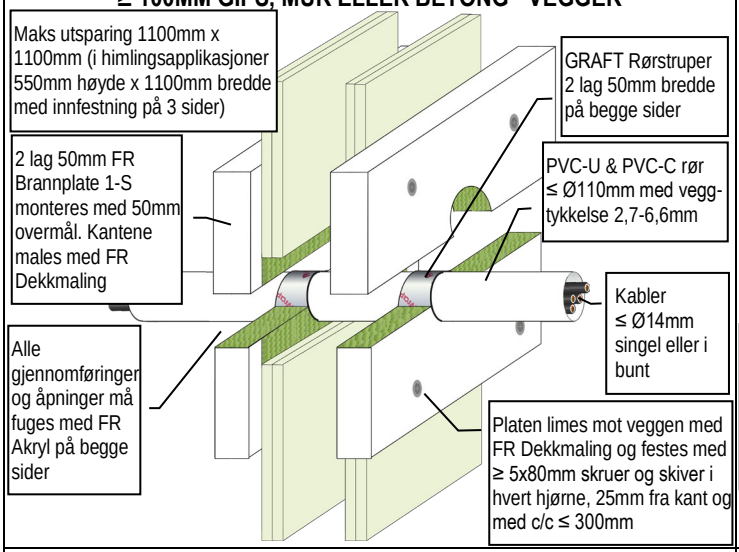

PE TREKKERØR BRANNMOTSTAND EI 90 U/C (E 120)

≥ 100MM GIPS, MUR ELLER BETONG - VEGGER

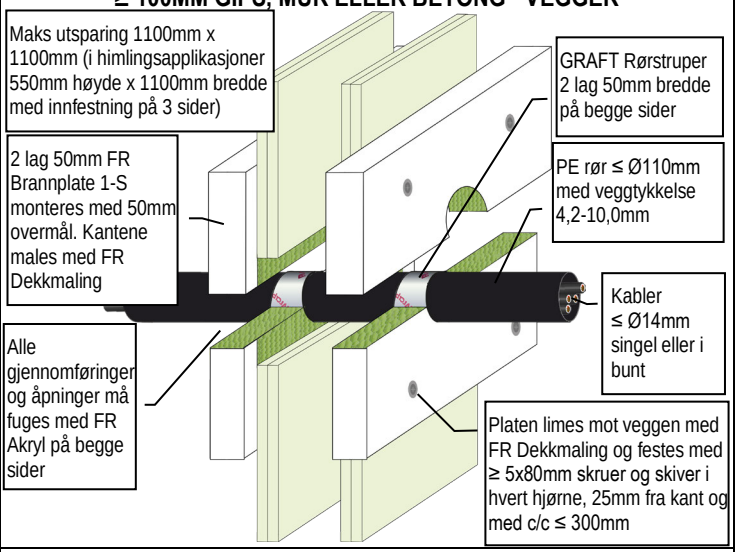

PP TREKKERØR BRANNMOTSTAND EI 90 U/C (E 120)

≥ 100MM GIPS, MUR ELLER BETONG - VEGGER

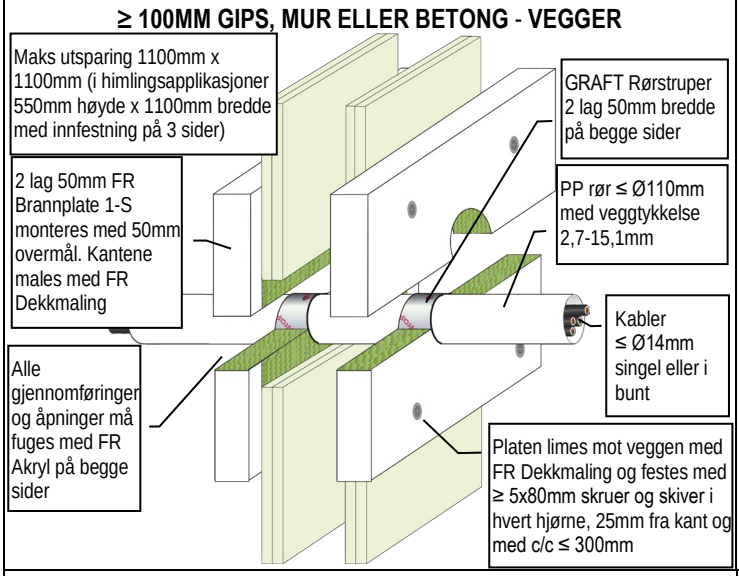

PLASTRØR & TREKKERØR BRANNMOTSTAND EI 60 U/C (E 60)

≥ 75MM GIPS, MUR ELLER BETONG - VEGGER

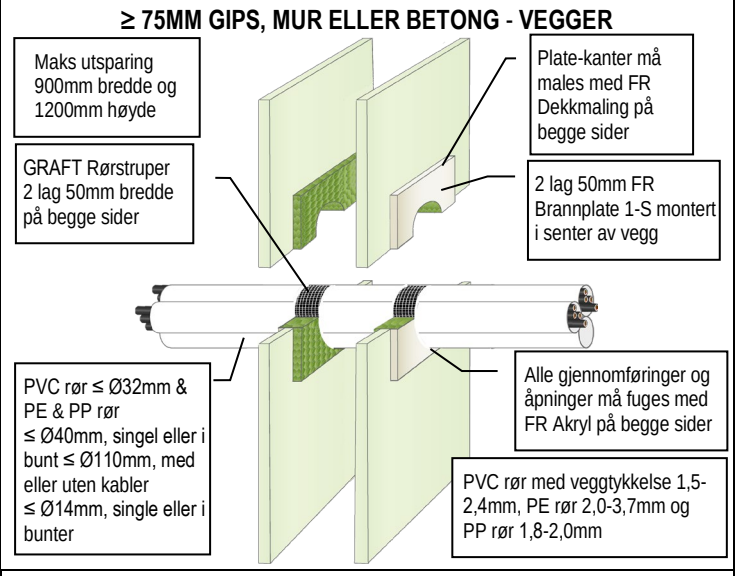

PLASTRØR & TREKKERØR BRANNMOTSTAND EI 90 U/C (E 90)

≥ 100MM GIPS, MUR ELLER BETONG - VEGGER

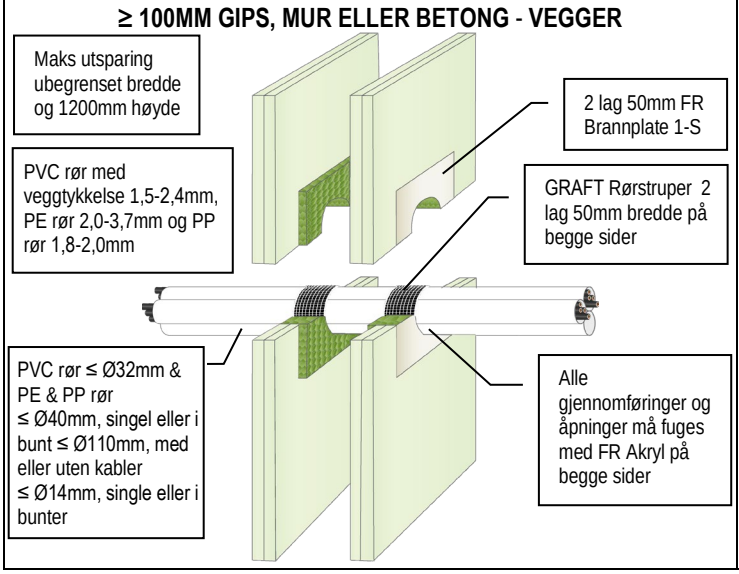

PLASTRØR & TREKKERØR BRANNMOTSTAND EI 90 U/C (E 90)

≥ 100MM GIPS, MUR ELLER BETONG - VEGGER

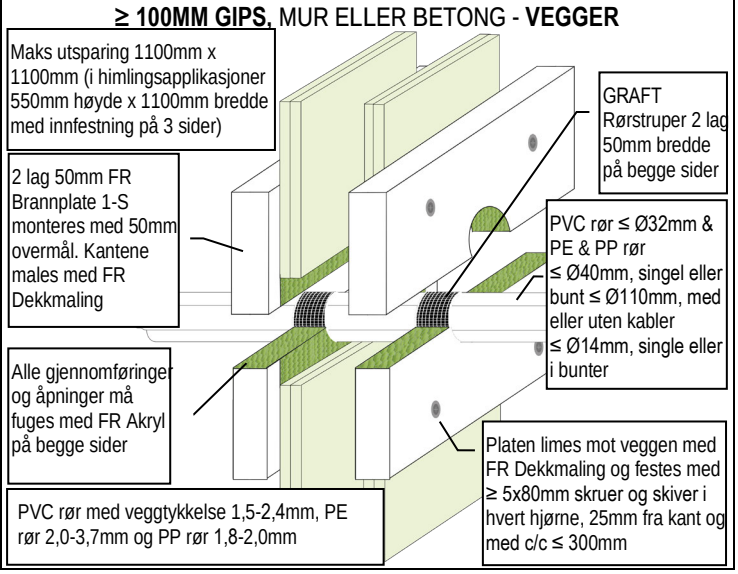

GRAFT FR Brannplate er handelsnavnet for GRAFT FR Board, varen er identisk. Som del av vår polise med stadig å forbedre produktene, tas der forbehold om rettigheten til å endre eller forandre produktspesifikasjoner uten varsel. Produktillustrasjonene er kun illustrerende. All informasjon i dette dokument er kun veiledende, og siden Polyseam AS ikke har noen kontroll over selve installasjonene eller byggeprosjektene, så gis det ingen garantier for det endelige arbeidet der produktet er benyttet. Det tas ikke noe ansvar ved tap eller skade som følge av bruk med produkter som dette dokument beskriver.

Detaljtegninger FR BRANNPLATE

GRAFT®

PEX RØR-I-RØR SYSTEM BRANNMOTSTAND EI 60 C/C (E 60)

≥ 75MM GIPS, MUR ELLER BETONG - VEGGER

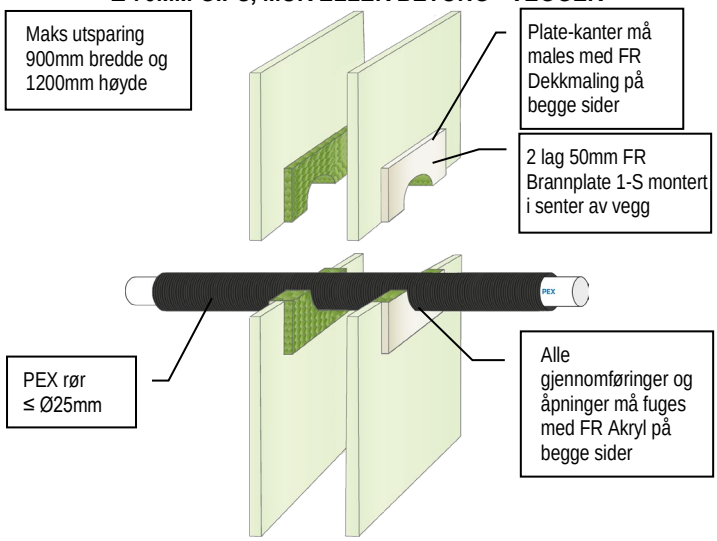

PEX RØR-I-RØR SYSTEM BRANNMOTSTAND EI 60 C/C (E 60)

≥ 75MM GIPS, MUR ELLER BETONG - VEGGER

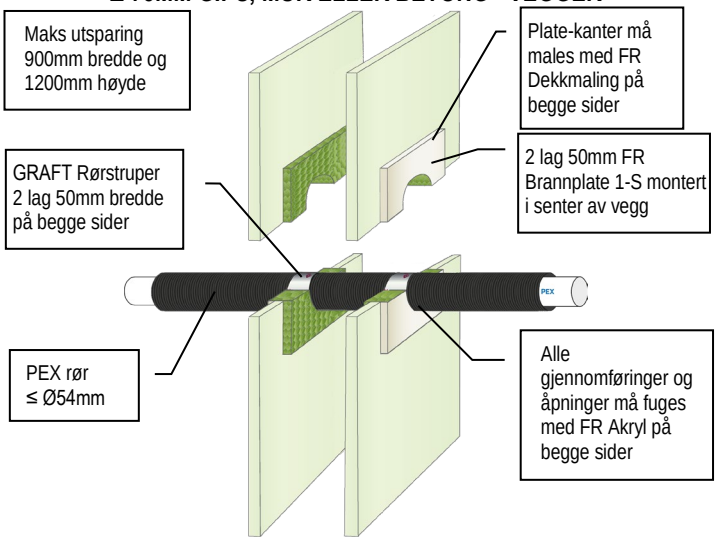

PEX RØR-I-RØR SYSTEM BRANNMOTSTAND EI 60 C/C (E 60)

≥ 75MM GIPS, MUR ELLER BETONG - VEGGER

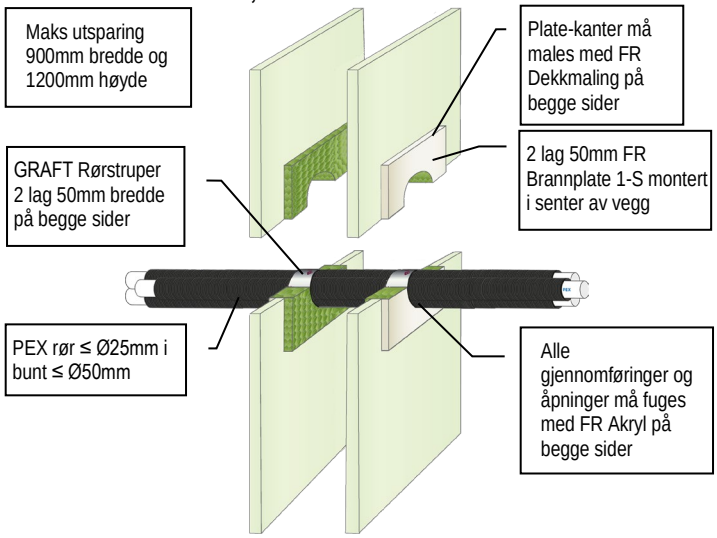

PEX RØR-I-RØR SYSTEM BRANNMOTSTAND EI 90 C/C (E 90)

≥ 100MM GIPS, MUR ELLER BETONG - VEGGER

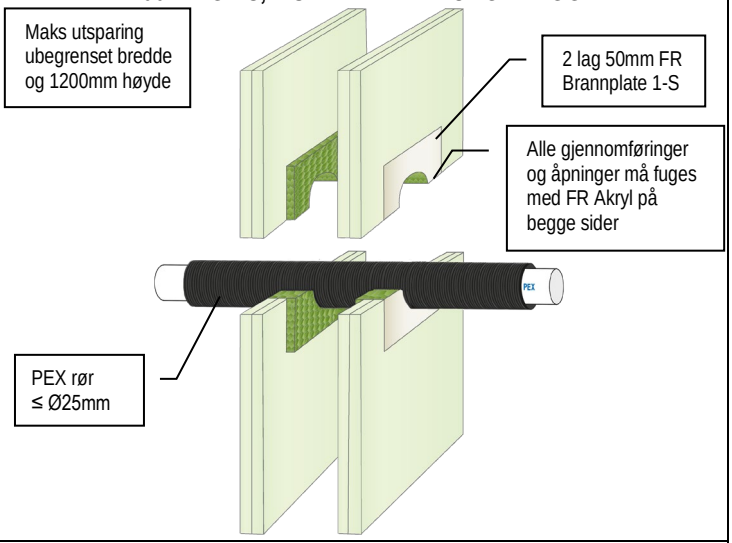

PEX RØR-I-RØR SYSTEM BRANNMOTSTAND EI 120 C/C (E 120)

≥ 100MM GIPS, MUR ELLER BETONG - VEGGER

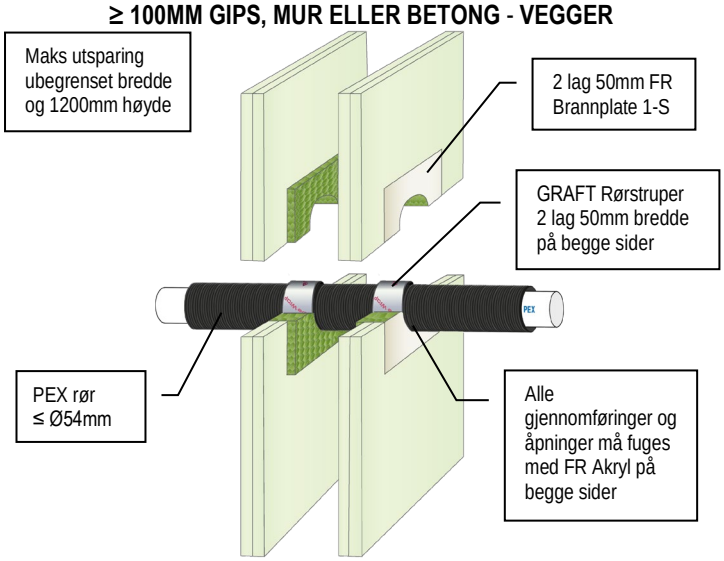

PEX RØR-I-RØR SYSTEM BRANNMOTSTAND EI 90 C/C (E 90)

≥ 100MM GIPS, MUR ELLER BETONG - VEGGER

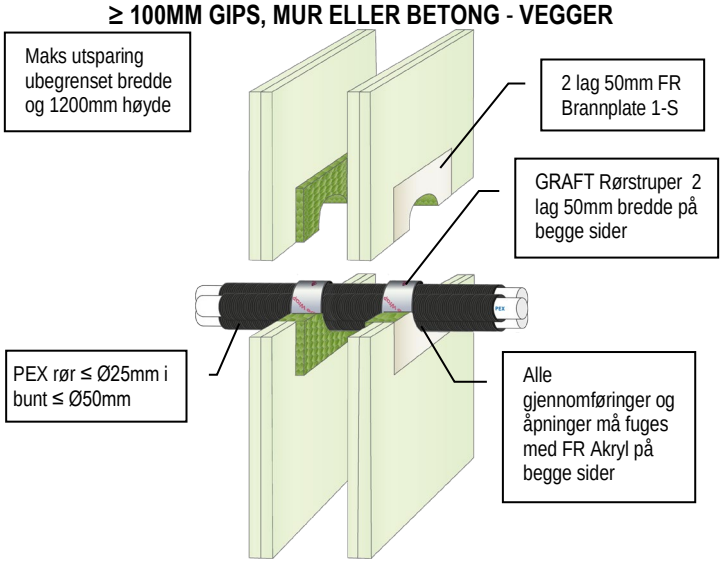

GRAFT FR Brannplate er handelsnavnet for GRAFT FR Board, varen er identisk. Som del av vår polise med stadig å forbedre produktene, tas der forbehold om rettigheten til å endre eller forandre produktspesifikasjoner uten varsel. Produktillustrasjonene er kun illustrerende. All informasjon i dette dokument er kun veiledende, og siden Polyseam AS ikke har noen kontroll over selve installasjonene eller byggeprosjektene, så gis det ingen garantier for det endelige arbeidet der produktet er benyttet. Det tas ikke noe ansvar ved tap eller skade som følge av bruk med produkter som dette dokument beskriver.

Detaljtegninger FR BRANNPLATE

GRAFT®

PEX RØR-I-RØR SYSTEM BRANNMOTSTAND EI 90 C/C (E 90)

≥ 100MM GIPS, MUR ELLER BETONG - VEGGER

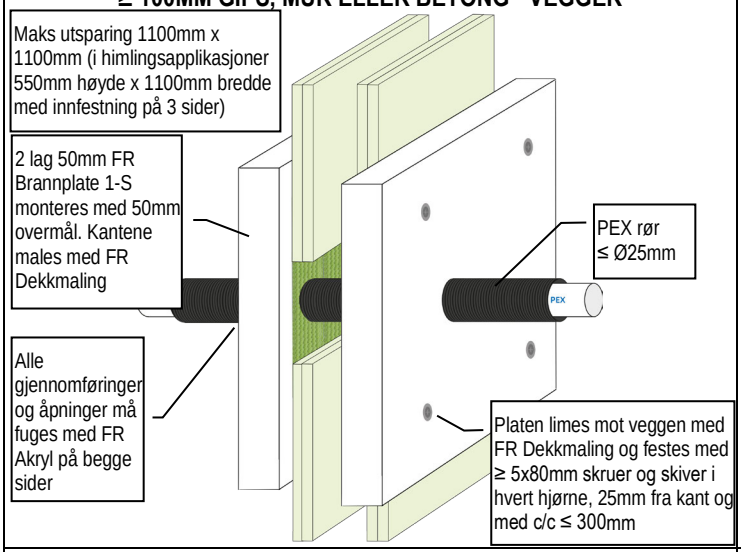

PEX RØR-I-RØR SYSTEM BRANNMOTSTAND EI 120 C/C (E 120)

≥ 100MM GIPS, MUR ELLER BETONG - VEGGER

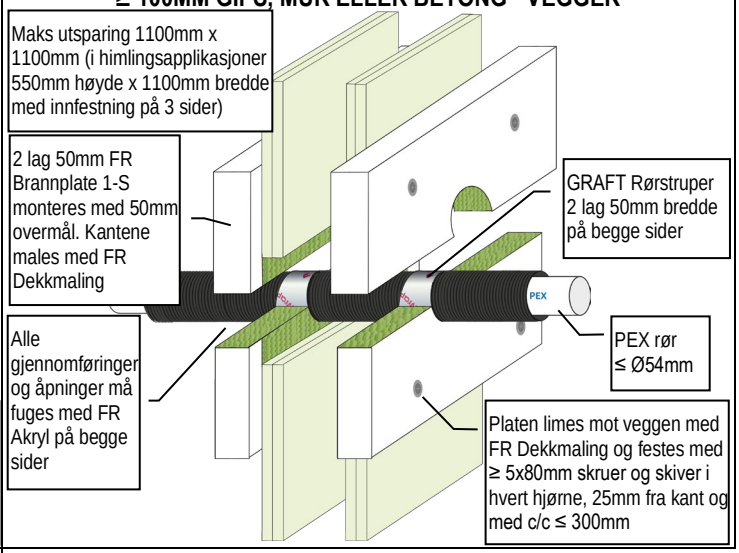

PEX RØR-I-RØR SYSTEM BRANNMOTSTAND EI 90 C/C (E 90)

≥ 100MM GIPS, MUR ELLER BETONG - VEGGER

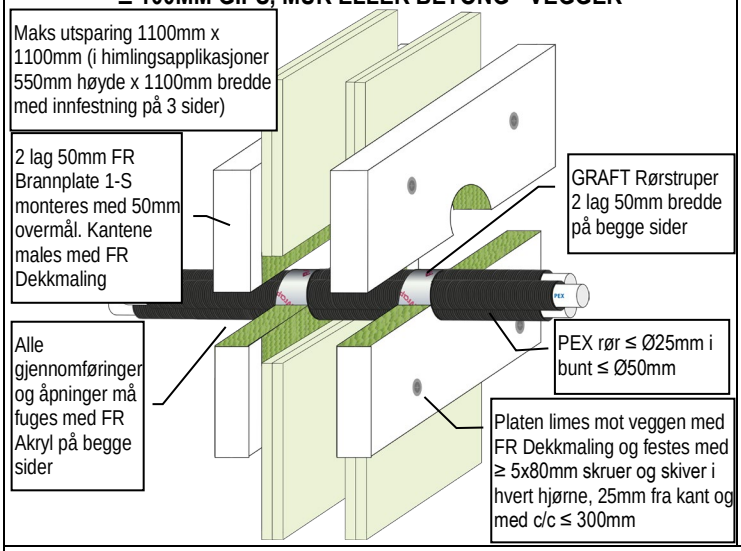

KOMPOSITT AQUATHERM GREEN SDR9 PLASTRØR BRANNMOTSTAND EI 60

≥ 75MM GIPS, MUR ELLER BETONG - VEGGER

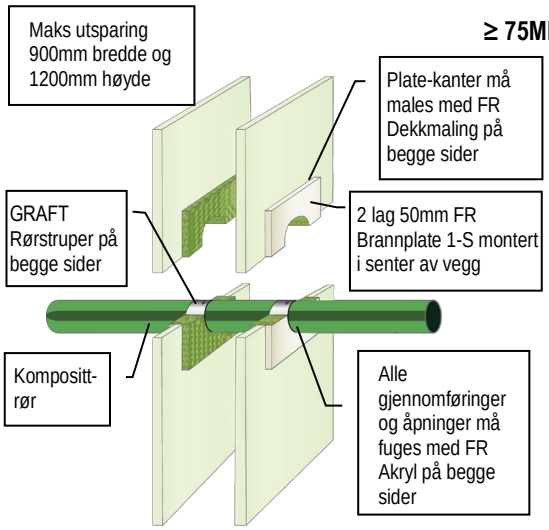

Gjennomføring	FR Rørstruper	Brannmotstand
Ø 32mm Aquatherm Green SDR9 rør	50 x 1,8mm (1 lag)	EI 60 C/C (E 60 C/C)
Ø 40mm Aquatherm Green SDR9 rør	50 x 3,6mm (2 lag)	EI 60 C/C (E 60 C/C)
Ø 50mm Aquatherm Green SDR9 rør	50 x 3,6mm (2 lag)	EI 60 C/C (E 60 C/C)
Ø 63mm Aquatherm Green SDR9 rør	50 x 3,6mm (2 lag)	EI 60 C/C (E 60 C/C)
Ø 75mm Aquatherm Green SDR9 rør	50 x 3,6mm (2 lag)	EI 60 C/C (E 60 C/C)
Ø 90mm Aquatherm Green SDR9 rør	50 x 3,6mm (2 lag)	EI 60 C/C (E 60 C/C)
Ø 110mm Aquatherm Green SDR9 rør	50 x 3,6mm (2 lag)	EI 60 C/C (E 60 C/C)

GRAFT FR Brannplate er handelsnavnet for GRAFT FR Board, varen er identisk. Som del av vår polise med stadig å forbedre produktene, tas der forbehold om rettigheten til å endre eller forandre produktspesifikasjoner uten varsel. Produktillustrasjonene er kun illustrerende. All informasjon i dette dokument er kun veiledende, og siden Polyseam AS ikke har noen kontroll over selve installasjonene eller byggeprosjektene, så gis det ingen garantier for det endelige arbeidet der produktet er benyttet. Det tas ikke noe ansvar ved tap eller skade som følge av bruk med produkter som dette dokument beskriver.

Detaljtegninger FR BRANNPLATE

GRAFT®

KOMPOSITT AQUATHERM GREEN SDR9 PLASTRØR BRANNMOTSTAND EI 90

≥ 100MM GIPS, MUR ELLER BETONG - VEGGER

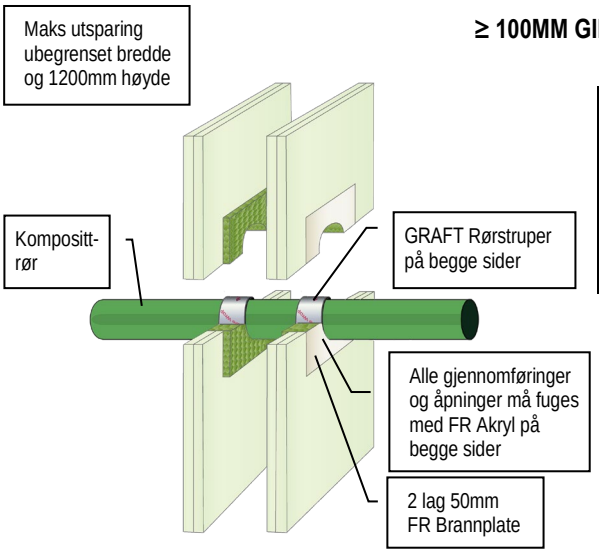

Gjennomføring	FR Rørstruper	Brannmotstand
Ø 32mm Aquatherm Green SDR9 rør	50 x 1,8mm (1 lag)	EI 90 C/C (E 120 C/C)
Ø 40mm Aquatherm Green SDR9 rør	50 x 3,6mm (2 lag)	EI 90 C/C (E 120 C/C)
Ø 50mm Aquatherm Green SDR9 rør	50 x 3,6mm (2 lag)	EI 90 C/C (E 120 C/C)
Ø 63mm Aquatherm Green SDR9 rør	50 x 3,6mm (2 lag)	EI 90 C/C (E 120 C/C)
Ø 75mm Aquatherm Green SDR9 rør	50 x 3,6mm (2 lag)	EI 90 C/C (E 120 C/C)
Ø 90mm Aquatherm Green SDR9 rør	50 x 3,6mm (2 lag)	EI 90 C/C (E 120 C/C)
Ø 110mm Aquatherm Green SDR9 rør	50 x 3,6mm (2 lag)	EI 90 C/C (E 120 C/C)

KOMPOSITT AQUATHERM GREEN SDR9 PLASTRØR BRANNMOTSTAND EI 90

≥ 100MM GIPS, MUR ELLER BETONG - VEGGER

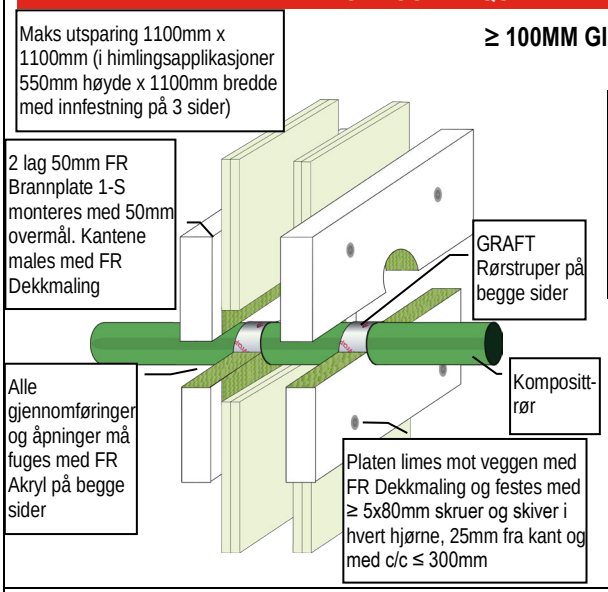

Gjennomføring	FR Rørstruper	Brannmotstand
Ø 32mm Aquatherm Green SDR9 rør	50 x 1,8mm (1 lag)	EI 90 C/C (E 120 C/C)
Ø 40mm Aquatherm Green SDR9 rør	50 x 3,6mm (2 lag)	EI 90 C/C (E 120 C/C)
Ø 50mm Aquatherm Green SDR9 rør	50 x 3,6mm (2 lag)	EI 90 C/C (E 120 C/C)
Ø 63mm Aquatherm Green SDR9 rør	50 x 3,6mm (2 lag)	EI 90 C/C (E 120 C/C)
Ø 75mm Aquatherm Green SDR9 rør	50 x 3,6mm (2 lag)	EI 90 C/C (E 120 C/C)
Ø 90mm Aquatherm Green SDR9 rør	50 x 3,6mm (2 lag)	EI 90 C/C (E 120 C/C)
Ø 110mm Aquatherm Green SDR9 rør	50 x 3,6mm (2 lag)	EI 90 C/C (E 120 C/C)

KOMPOSITT BLUEPOWER PLASTRØR BRANNMOTSTAND EI 60

≥ 75MM GIPS, MUR ELLER BETONG - VEGGER

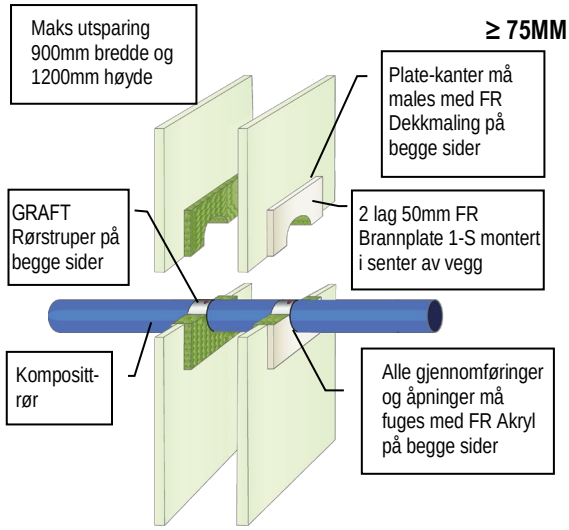

Gjennomføring	FR Rørstruper	Brannmotstand
Ø 32mm BluePower rør	50 x 3,6mm (2 lag)	EI 60 U/U (E 60 U/U)
Ø 40mm BluePower rør	50 x 3,6mm (2 lag)	EI 60 U/U (E 60 U/U)
Ø 50mm BluePower rør	50 x 3,6mm (2 lag)	EI 60 U/U (E 60 U/U)
Ø 75mm BluePower rør	50 x 3,6mm (2 lag)	EI 60 C/U (E 60 C/U)
Ø 90mm BluePower rør	50 x 3,6mm (2 lag)	EI 60 C/U (E 60 C/U)
Ø 110mm BluePower rør	50 x 3,6mm (2 lag)	EI 60 C/U (E 60 C/U)
Ø 125mm BluePower rør	50 x 10,8mm (6 lag) *	EI 60 U/C (E 60 U/C)
Ø 160mm BluePower rør	50 x 10,8mm (6 lag)	EI 60 U/C (E 60 U/C)

* Kan kun løses med rull

GRAFT FR Brannplate er handelsnavnet for GRAFT FR Board, varen er identisk. Som del av vår polise med stadig å forbedre produktene, tas der forbehold om rettigheten til å endre eller forandre produktspesifikasjoner uten varsel. Produktillustrasjonene er kun illustrerende. All informasjon i dette dokument er kun veiledende, og siden Polyseam AS ikke har noen kontroll over selve installasjonene eller byggeprosjektene, så gis det ingen garantier for det endelige arbeidet der produktet er benyttet. Det tas ikke noe ansvar ved tap eller skade som følge av bruk med produkter som dette dokument beskriver.

Detaljtegninger FR BRANNPLATE

GRAFT®

KOMPOSITT BLUEPOWER PLASTRØR BRANNMOTSTAND EI 90

≥ 100MM GIPS, MUR ELLER BETONG - VEGGER

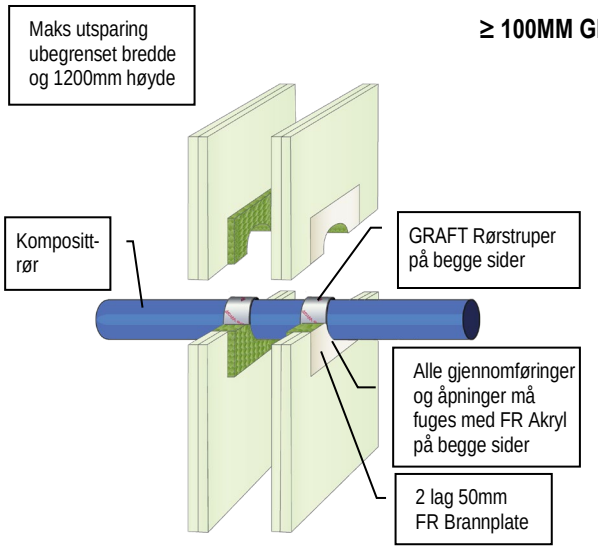

Gjennomføring	FR Rørstruper	Brannmotstand
Ø 32mm BluePower rør	50 x 3,6mm (2 lag)	EI 90 U/U (E 90 U/U)
Ø 40mm BluePower rør	50 x 3,6mm (2 lag)	EI 90 U/U (E 90 U/U)
Ø 50mm BluePower rør	50 x 3,6mm (2 lag)	EI 90 U/U (E 90 U/U)
Ø 75mm BluePower rør	50 x 3,6mm (2 lag)	EI 90 C/U (E 90 C/U)
Ø 90mm BluePower rør	50 x 3,6mm (2 lag)	EI 90 C/U (E 90 C/U)
Ø 110mm BluePower rør	50 x 3,6mm (2 lag)	EI 90 C/U (E 90 C/U)
Ø 125mm BluePower rør	50 x 10,8mm (6 lag) *	EI 90 U/C (E 90 U/C)
Ø 160mm BluePower rør	50 x 10,8mm (6 lag)	EI 90 U/C (E 90 U/C)

* Kan kun løses med rull

KOMPOSITT BLUEPOWER PLASTRØR BRANNMOTSTAND EI 90

≥ 100MM GIPS, MUR ELLER BETONG - VEGGER

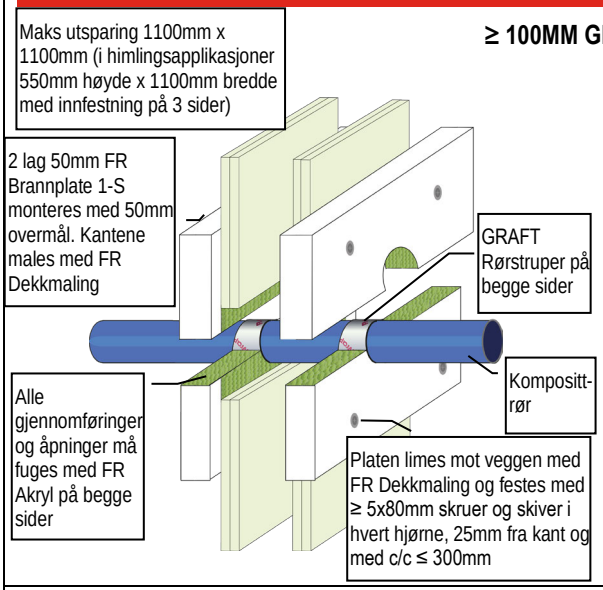

Gjennomføring	FR Rørstruper	Brannmotstand
Ø 32mm BluePower rør	50 x 3,6mm (2 lag)	EI 90 U/U (E 90 U/U)
Ø 40mm BluePower rør	50 x 3,6mm (2 lag)	EI 90 U/U (E 90 U/U)
Ø 50mm BluePower rør	50 x 3,6mm (2 lag)	EI 90 U/U (E 90 U/U)
Ø 75mm BluePower rør	50 x 3,6mm (2 lag)	EI 90 C/U (E 90 C/U)
Ø 90mm BluePower rør	50 x 3,6mm (2 lag)	EI 90 C/U (E 90 C/U)
Ø 110mm BluePower rør	50 x 3,6mm (2 lag)	EI 90 C/U (E 90 C/U)
Ø 125mm BluePower rør	50 x 10,8mm (6 lag) *	EI 90 U/C (E 90 U/C)
Ø 160mm BluePower rør	50 x 10,8mm (6 lag)	EI 90 U/C (E 90 U/C)

* Kan kun løses med rull

KOMPOSITT GEBERIT SILENT-PP RØR BRANNMOTSTAND EI 60

≥ 75MM GIPS, MUR ELLER BETONG - VEGGER

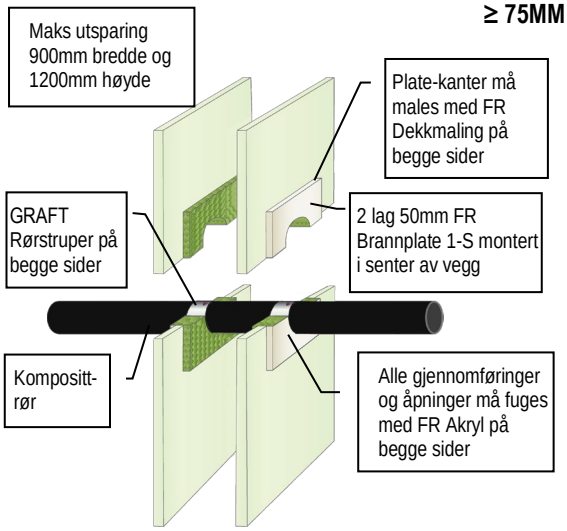

Gjennomføring	FR Rørstruper	Brannmotstand
Ø 32mm Geberit Silent-PP rør	50 x 3,6mm (2 lag)	EI 60 U/U (E 60 U/U)
Ø 40mm Geberit Silent-PP rør	50 x 3,6mm (2 lag)	EI 60 U/U (E 60 U/U)
Ø 50mm Geberit Silent-PP rør	50 x 3,6mm (2 lag)	EI 60 U/U (E 60 U/U)
Ø 75mm Geberit Silent-PP rør	50 x 3,6mm (2 lag)	EI 60 U/C (E 60 U/C)
Ø 90mm Geberit Silent-PP rør	50 x 3,6mm (2 lag)	EI 60 U/C (E 60 U/C)
Ø 110mm Geberit Silent-PP rør	50 x 3,6mm (2 lag)	EI 60 U/C (E 60 U/C)
Ø 125mm Geberit Silent-PP rør	50 x 10,8mm (6 lag) *	EI 60 U/C (E 60 U/C)
Ø 160mm Geberit Silent-PP rør	50 x 10,8mm (6 lag)	EI 60 U/C (E 60 U/C)

* Kan kun løses med rull

GRAFT FR Brannplate er handelsnavnet for GRAFT FR Board, varen er identisk. Som del av vår polise med stadig å forbedre produktene, tas der forbehold om rettigheten til å endre eller forandre produktspesifikasjoner uten varsel. Produktillustrasjonene er kun illustrerende. All informasjon i dette dokument er kun veiledende, og siden Polyseam AS ikke har noen kontroll over selve installasjonene eller byggeprosjektene, så gis det ingen garantier for det endelige arbeidet der produktet er benyttet. Det tas ikke noe ansvar ved tap eller skade som følge av bruk med produkter som dette dokument beskriver.

Detaljtegninger FR BRANNPLATE

GRAFT®

KOMPOSITT GEBERIT SILENT-PP RØR BRANNMOTSTAND EI 90-120

≥ 100MM GIPS, MUR ELLER BETONG - VEGGER

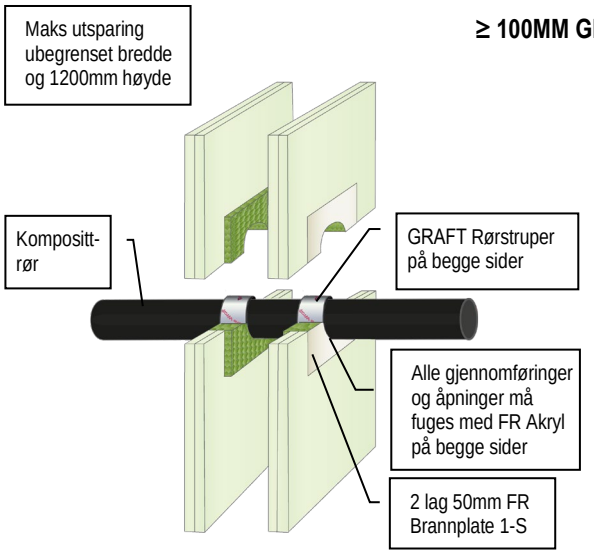

Gjennomføring	FR Rørstruper	Brannmotstand
Ø 32mm Geberit Silent-PP rør	50 x 3,6mm (2 lag)	EI 120 U/U (E 120 U/U)
Ø 40mm Geberit Silent-PP rør	50 x 3,6mm (2 lag)	EI 120 U/U (E 120 U/U)
Ø 50mm Geberit Silent-PP rør	50 x 3,6mm (2 lag)	EI 120 U/U (E 120 U/U)
Ø 75mm Geberit Silent-PP rør	50 x 3,6mm (2 lag)	EI 120 U/C (E 120 U/C)
Ø 90mm Geberit Silent-PP rør	50 x 3,6mm (2 lag)	EI 120 U/C (E 120 U/C)
Ø 110mm Geberit Silent-PP rør	50 x 3,6mm (2 lag)	EI 120 U/C (E 120 U/C)
Ø 125mm Geberit Silent-PP rør	50 x 10,8mm (6 lag) *	EI 90 U/C (E 90 U/C)
Ø 160mm Geberit Silent-PP rør	50 x 10,8mm (6 lag)	EI 90 U/C (E 90 U/C)

* Kan kun løses med rull

KOMPOSITT GEBERIT SILENT-PP RØR BRANNMOTSTAND EI 90-120

≥ 100MM GIPS, MUR ELLER BETONG - VEGGER

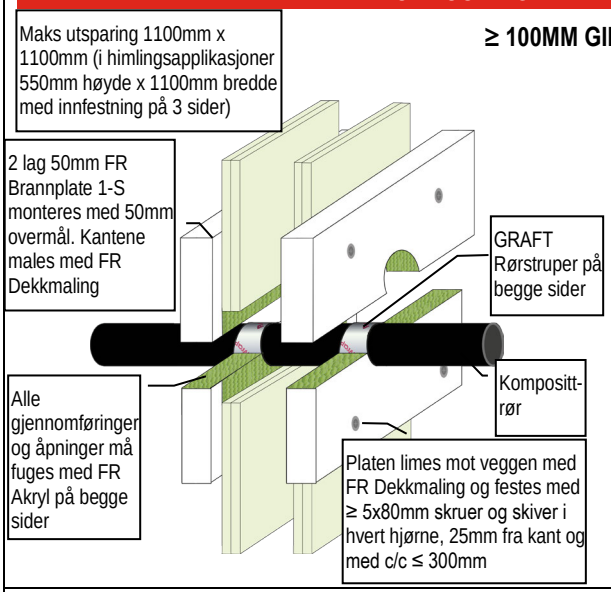

Gjennomføring	FR Rørstruper	Brannmotstand
Ø 32mm Geberit Silent-PP rør	50 x 3,6mm (2 lag)	EI 120 U/U (E 120 U/U)
Ø 40mm Geberit Silent-PP rør	50 x 3,6mm (2 lag)	EI 120 U/U (E 120 U/U)
Ø 50mm Geberit Silent-PP rør	50 x 3,6mm (2 lag)	EI 120 U/U (E 120 U/U)
Ø 75mm Geberit Silent-PP rør	50 x 3,6mm (2 lag)	EI 120 U/C (E 120 U/C)
Ø 90mm Geberit Silent-PP rør	50 x 3,6mm (2 lag)	EI 120 U/C (E 120 U/C)
Ø 110mm Geberit Silent-PP rør	50 x 3,6mm (2 lag)	EI 120 U/C (E 120 U/C)
Ø 125mm Geberit Silent-PP rør	50 x 10,8mm (6 lag) *	EI 90 U/C (E 90 U/C)
Ø 160mm Geberit Silent-PP rør	50 x 10,8mm (6 lag)	EI 90 U/C (E 90 U/C)

* Kan kun løses med rull

KOMPOSITT POLO-KAL NG PLASTRØR BRANNMOTSTAND EI 60

≥ 75MM GIPS, MUR ELLER BETONG - VEGGER

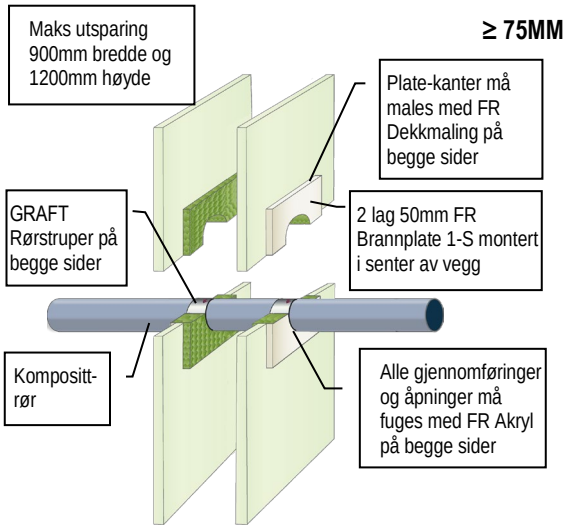

Gjennomføring	FR Rørstruper	Brannmotstand
Ø 32mm Polo-Kal NG rør	50 x 3,6mm (2 lag)	EI 60 U/U (E 60 U/U)
Ø 40mm Polo-Kal NG rør	50 x 3,6mm (2 lag)	EI 60 U/U (E 60 U/U)
Ø 50mm Polo-Kal NG rør	50 x 3,6mm (2 lag)	EI 60 U/U (E 60 U/U)
Ø 75mm Polo-Kal NG rør	50 x 3,6mm (2 lag)	EI 60 U/C (E 60 U/C)
Ø 90mm Polo-Kal NG rør	50 x 3,6mm (2 lag)	EI 60 U/C (E 60 U/C)
Ø 110mm Polo-Kal NG rør	50 x 3,6mm (2 lag)	EI 60 U/C (E 60 U/C)
Ø 125mm Polo-Kal NG rør	50 x 7.2mm (4 lag)	EI 60 U/C (E 60 U/C)
Ø 160mm Polo-Kal NG rør	50 x 10,8mm (6 lag)	EI 60 U/C (E 60 U/C)

GRAFT FR Brannplate er handelsnavnet for GRAFT FR Board, varen er identisk. Som del av vår polise med stadig å forbedre produktene, tas der forbehold om rettigheten til å endre eller forandre produktspesifikasjoner uten varsel. Produktillustrasjonene er kun illustrerende. All informasjon i dette dokument er kun veiledende, og siden Polyseam AS ikke har noen kontroll over selve installasjonene eller byggeprosjektene, så gis det ingen garantier for det endelige arbeidet der produktet er benyttet. Det tas ikke noe ansvar ved tap eller skade som følge av bruk med produkter som dette dokument beskriver.

Detaljtegninger FR BRANNPLATE

GRAFT®

KOMPOSITT POLO-KAL NG PLASTRØR BRANNMOTSTAND EI 120

≥ 100MM GIPS, MUR ELLER BETONG - VEGGER

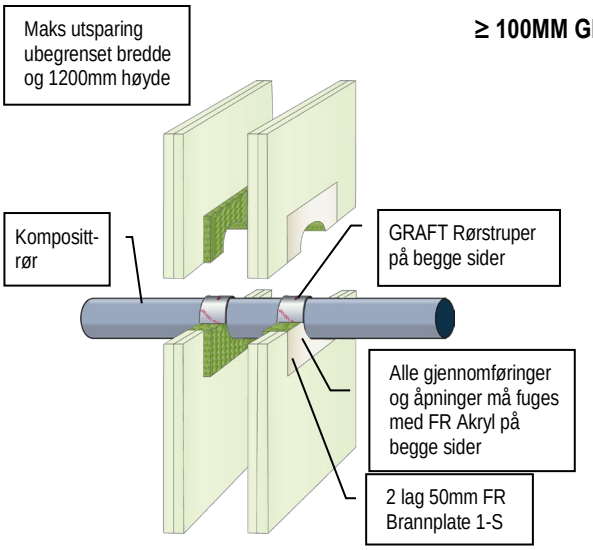

Gjennomføring	FR Rørstruper	Brannmotstand
Ø 32mm Polo-Kal NG rør	50 x 3,6mm (2 lag)	EI 120 U/U (E 120 U/U)
Ø 40mm Polo-Kal NG rør	50 x 3,6mm (2 lag)	EI 120 U/U (E 120 U/U)
Ø 50mm Polo-Kal NG rør	50 x 3,6mm (2 lag)	EI 120 U/U (E 120 U/U)
Ø 75mm Polo-Kal NG rør	50 x 3,6mm (2 lag)	EI 120 U/C (E 120 U/C)
Ø 90mm Polo-Kal NG rør	50 x 3,6mm (2 lag)	EI 120 U/C (E 120 U/C)
Ø 110mm Polo-Kal NG rør	50 x 3,6mm (2 lag)	EI 120 U/C (E 120 U/C)
Ø 125mm Polo-Kal NG rør	50 x 7.2mm (4 lag)	EI 120 U/C (E 120 U/C)
Ø 160mm Polo-Kal NG rør	50 x 10,8mm (6 lag)	EI 120 U/C (E 120 U/C)

KOMPOSITT POLO-KAL NG PLASTRØR BRANNMOTSTAND EI 120

≥ 100MM GIPS, MUR ELLER BETONG - VEGGER

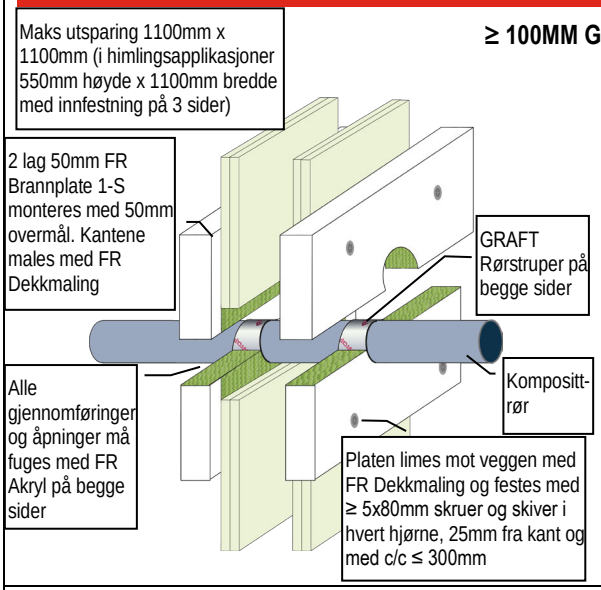

Gjennomføring	FR Rørstruper	Brannmotstand
Ø 32mm Polo-Kal NG rør	50 x 3,6mm (2 lag)	EI 120 U/U (E 120 U/U)
Ø 40mm Polo-Kal NG rør	50 x 3,6mm (2 lag)	EI 120 U/U (E 120 U/U)
Ø 50mm Polo-Kal NG rør	50 x 3,6mm (2 lag)	EI 120 U/U (E 120 U/U)
Ø 75mm Polo-Kal NG rør	50 x 3,6mm (2 lag)	EI 120 U/C (E 120 U/C)
Ø 90mm Polo-Kal NG rør	50 x 3,6mm (2 lag)	EI 120 U/C (E 120 U/C)
Ø 110mm Polo-Kal NG rør	50 x 3,6mm (2 lag)	EI 120 U/C (E 120 U/C)
Ø 125mm Polo-Kal NG rør	50 x 7.2mm (4 lag)	EI 120 U/C (E 120 U/C)
Ø 160mm Polo-Kal NG rør	50 x 10,8mm (6 lag)	EI 120 U/C (E 120 U/C)

KOMPOSITT REHAU RAUPIANO PLUS PLASTRØR BRANNMOTSTAND EI 60

≥ 75MM GIPS, MUR ELLER BETONG - VEGGER

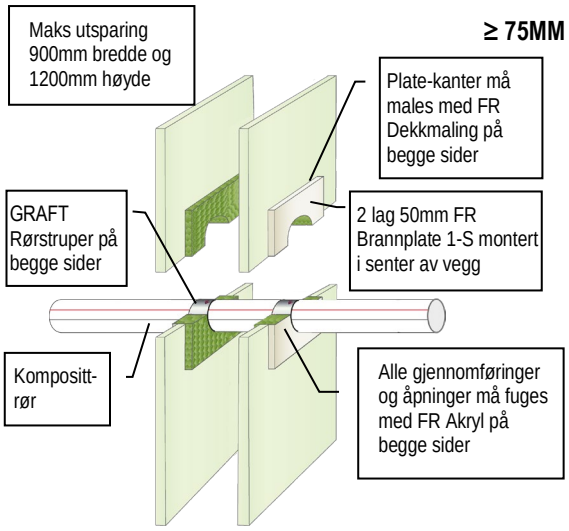

Gjennomføring	FR Rørstruper	Brannmotstand
Ø 40mm Rehau Raupiano Plus rør	50 x 3,6mm (2 lag)	EI 60 U/U (E 60 U/U)
Ø 50mm Rehau Raupiano Plus rør	50 x 3,6mm (2 lag)	EI 60 U/U (E 60 U/U)
Ø 75mm Rehau Raupiano Plus rør	50 x 3,6mm (2 lag)	EI 60 U/C (E 60 U/C)
Ø 90mm Rehau Raupiano Plus rør	50 x 3,6mm (2 lag)	EI 60 U/C (E 60 U/C)
Ø 110mm Rehau Raupiano Plus rør	50 x 3,6mm (2 lag)	EI 60 U/C (E 60 U/C)
Ø 125mm Rehau Raupiano Plus rør	50 x 7.2mm (4 lag)	EI 60 U/C (E 60 U/C)
Ø 160mm Rehau Raupiano Plus rør	50 x 10,8mm (6 lag)	EI 60 U/C (E 60 U/C)

GRAFT FR Brannplate er handelsnavnet for GRAFT FR Board, varen er identisk. Som del av vår polise med stadig å forbedre produktene, tas der forbehold om rettigheten til å endre eller forandre produktspesifikasjoner uten varsel. Produktillustrasjonene er kun illustrerende. All informasjon i dette dokument er kun veiledende, og siden Polyseam AS ikke har noen kontroll over selve installasjonene eller byggeprosjektene, så gis det ingen garantier for det endelige arbeidet der produktet er benyttet. Det tas ikke noe ansvar ved tap eller skade som følge av bruk med produkter som dette dokument beskriver.

Detaljtegninger FR BRANNPLATE

GRAFT®

KOMPOSITT REHAU RAUPIANO PLUS PLASTRØR BRANNMOTSTAND EI 120

≥ 100MM GIPS, MUR ELLER BETONG - VEGGER

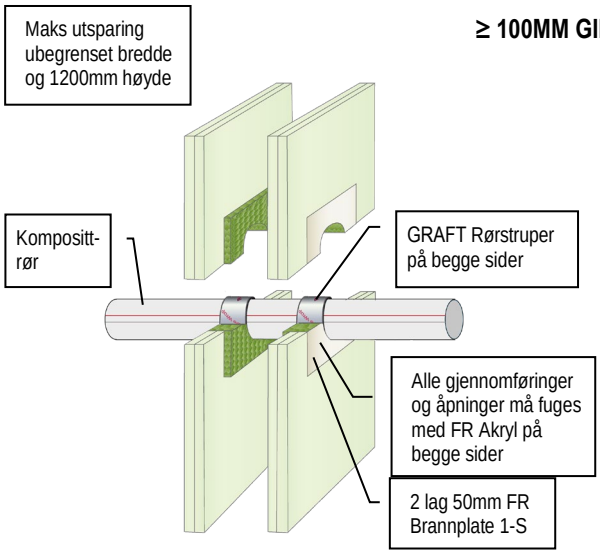

Gjennomføring	FR Rørstruper	Brannmotstand
Ø 40mm Rehau Raupiano Plus rør	50 x 3,6mm (2 lag)	EI 120 U/U (E 120 U/U)
Ø 50mm Rehau Raupiano Plus rør	50 x 3,6mm (2 lag)	EI 120 U/U (E 120 U/U)
Ø 75mm Rehau Raupiano Plus rør	50 x 3,6mm (2 lag)	EI 120 U/C (E 120 U/C)
Ø 90mm Rehau Raupiano Plus rør	50 x 3,6mm (2 lag)	EI 120 U/C (E 120 U/C)
Ø 110mm Rehau Raupiano Plus rør	50 x 3,6mm (2 lag)	EI 120 U/C (E 120 U/C)
Ø 125mm Rehau Raupiano Plus rør	50 x 7.2mm (4 lag)	EI 120 U/C (E 120 U/C)
Ø 160mm Rehau Raupiano Plus rør	50 x 10,8mm (6 lag)	EI 120 U/C (E 120 U/C)

KOMPOSITT REHAU RAUPIANO PLUS PLASTRØR BRANNMOTSTAND EI 120

≥ 100MM GIPS, MUR ELLER BETONG - VEGGER

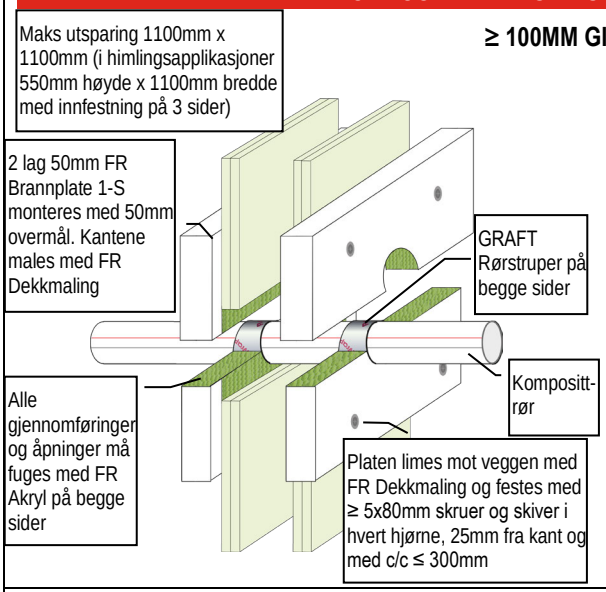

Gjennomføring	FR Rørstruper	Brannmotstand
Ø 40mm Rehau Raupiano Plus rør	50 x 3,6mm (2 lag)	EI 120 U/U (E 120 U/U)
Ø 50mm Rehau Raupiano Plus rør	50 x 3,6mm (2 lag)	EI 120 U/U (E 120 U/U)
Ø 75mm Rehau Raupiano Plus rør	50 x 3,6mm (2 lag)	EI 120 U/C (E 120 U/C)
Ø 90mm Rehau Raupiano Plus rør	50 x 3,6mm (2 lag)	EI 120 U/C (E 120 U/C)
Ø 110mm Rehau Raupiano Plus rør	50 x 3,6mm (2 lag)	EI 120 U/C (E 120 U/C)
Ø 125mm Rehau Raupiano Plus rør	50 x 7.2mm (4 lag)	EI 120 U/C (E 120 U/C)
Ø 160mm Rehau Raupiano Plus rør	50 x 10,8mm (6 lag)	EI 120 U/C (E 120 U/C)

KOMPOSITT UPONOR DECIBEL RØR BRANNMOTSTAND EI 60

≥ 75MM GIPS, MUR ELLER BETONG - VEGGER

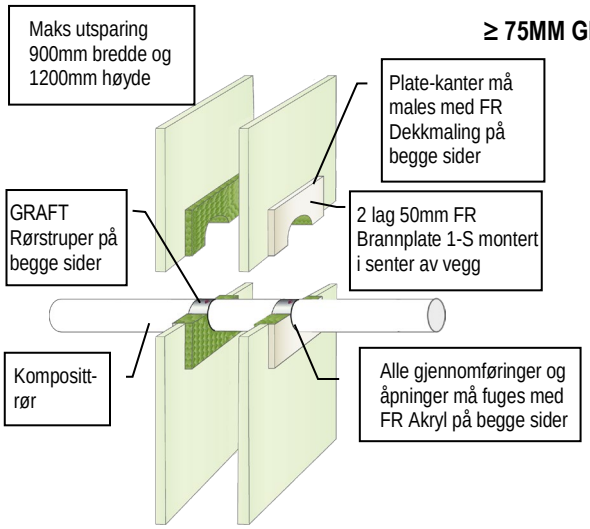

Gjennomføring	FR Rørstruper	Brannmotstand
Ø 50mm Uponor Decibel rør	50 x 3,6mm (2 lag)	EI 60 U/U (E 60 U/U)
Ø 75mm Uponor Decibel rør	50 x 3,6mm (2 lag)	EI 60 U/C (E 60 U/C)
Ø 110mm Uponor Decibel rør	50 x 3,6mm (2 lag)	EI 60 U/C (E 60 U/C)

GRAFT FR Brannplate er handelsnavnet for GRAFT FR Board, varen er identisk. Som del av vår polise med stadig å forbedre produktene, tas der forbehold om rettigheten til å endre eller forandre produktspesifikasjoner uten varsel. Produktillustrasjonene er kun illustrerende. All informasjon i dette dokument er kun veiledende, og siden Polyseam AS ikke har noen kontroll over selve installasjonene eller byggeprosjektene, så gis det ingen garantier for det endelige arbeidet der produktet er benyttet. Det tas ikke noe ansvar ved tap eller skade som følge av bruk med produkter som dette dokument beskriver.

Detaljtegninger FR BRANNPLATE

GRAFT®

KOMPOSITT UPONOR DECIBEL PLASTRØR BRANNMOTSTAND EI 90

≥ 100MM GIPS, MUR ELLER BETONG - VEGGER

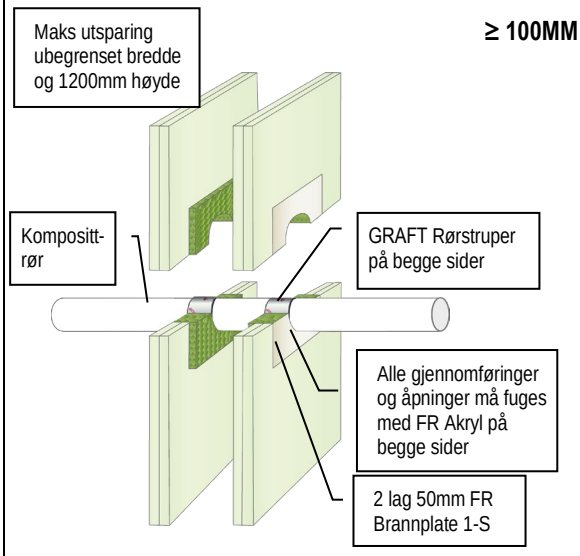

Gjennomføring	FR Rørstruper	Brannmotstand
Ø 50mm Uponor Decibel rør	50 x 3,6mm (2 lag)	EI 90 U/U (E 90 U/U)
Ø 75mm Uponor Decibel rør	50 x 3,6mm (2 lag)	EI 90 U/C (E 90 U/C)
Ø 110mm Uponor Decibel rør	50 x 3,6mm (2 lag)	EI 90 U/C (E 90 U/C)

KOMPOSITT UPONOR DECIBEL PLASTRØR BRANNMOTSTAND EI 90

≥ 100MM GIPS, MUR ELLER BETONG - VEGGER

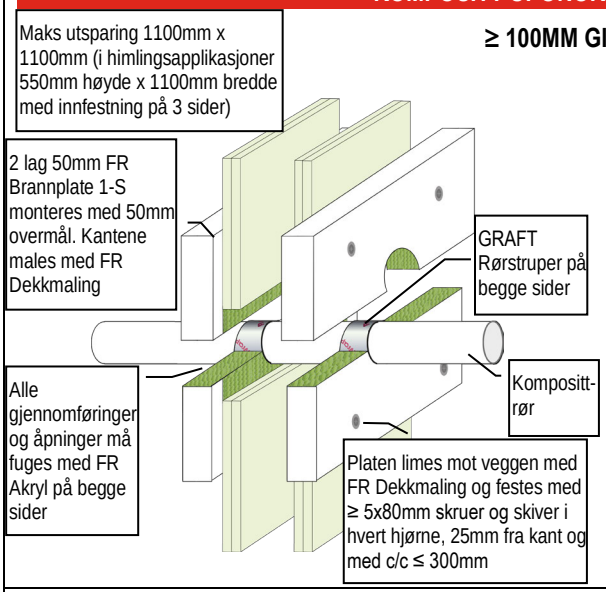

Gjennomføring	FR Rørstruper	Brannmotstand
Ø 50mm Uponor Decibel rør	50 x 3,6mm (2 lag)	EI 90 U/U (E 90 U/U)
Ø 75mm Uponor Decibel rør	50 x 3,6mm (2 lag)	EI 90 U/C (E 90 U/C)
Ø 110mm Uponor Decibel rør	50 x 3,6mm (2 lag)	EI 90 U/C (E 90 U/C)

KOMPOSITT WAVIN AS+ PLASTRØR BRANNMOTSTAND EI 60

≥ 75MM GIPS, MUR ELLER BETONG - VEGGER

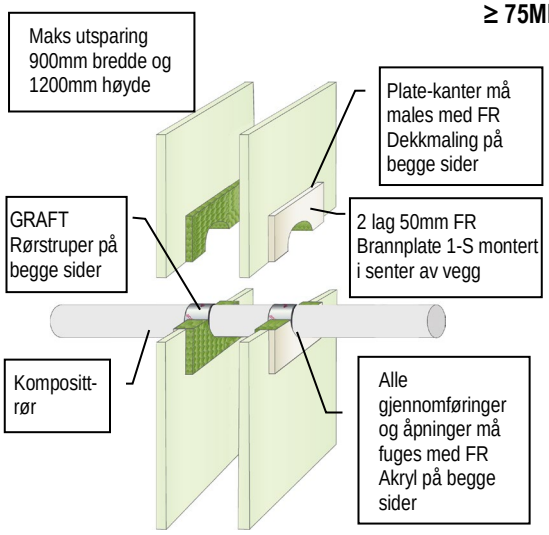

Gjennomføring	FR Rørstruper	Brannmotstand
Ø 50mm Wavin AS+ rør	50 x 3,6mm (2 lag)	EI 60 U/C (E 60 U/C)
Ø 75mm Wavin AS+ rør	50 x 3,6mm (2 lag)	EI 60 U/C (E 60 U/C)
Ø 90mm Wavin AS+ rør	50 x 3,6mm (2 lag)	EI 60 U/C (E 60 U/C)
Ø 110mm Wavin AS+ rør	50 x 3,6mm (2 lag)	EI 60 U/C (E 60 U/C)
Ø 125mm Wavin AS+ rør	50 x 10,8mm (6 lag) *	EI 60 C/C (E 60 C/C)
Ø 160mm Wavin AS+ rør	50 x 10,8mm (6 lag)	EI 60 C/C (E 60 C/C)
Ø 200mm Wavin AS+ rør	50 x 10,8mm (6 lag)	EI 60 C/C (E 60 C/C)

* Kan kun løses med rull

GRAFT FR Brannplate er handelsnavnet for GRAFT FR Board, varen er identisk. Som del av vår polise med stadig å forbedre produktene, tas der forbehold om rettigheten til å endre eller forandre produktspesifikasjoner uten varsel. Produktillustrasjonene er kun illustrerende. All informasjon i dette dokument er kun veiledende, og siden Polyseam AS ikke har noen kontroll over selve installasjonene eller byggeprosjektene, så gis det ingen garantier for det endelige arbeidet der produktet er benyttet. Det tas ikke noe ansvar ved tap eller skade som følge av bruk med produkter som dette dokument beskriver.

Detaljtegninger FR BRANNPLATE

GRAFT®

KOMPOSITT WAVIN AS+ PLASTRØR BRANNMOTSTAND EI 90

≥ 100MM GIPS, MUR ELLER BETONG - VEGGER

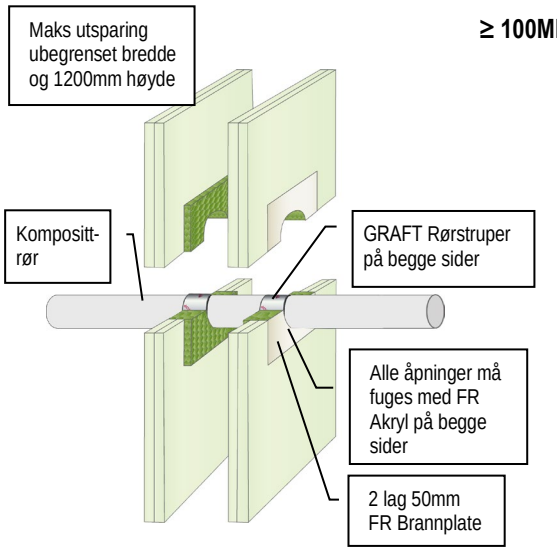

Gjennomføring	FR Rørstruper	Brannmotstand
Ø 50mm Wavin AS+ rør	50 x 3,6mm (2 lag)	EI 90 U/C (E 120 U/C)
Ø 75mm Wavin AS+ rør	50 x 3,6mm (2 lag)	EI 90 U/C (E 120 U/C)
Ø 90mm Wavin AS+ rør	50 x 3,6mm (2 lag)	EI 90 U/C (E 120 U/C)
Ø 110mm Wavin AS+ rør	50 x 3,6mm (2 lag)	EI 90 U/C (E 120 U/C)
Ø 125mm Wavin AS+ rør	50 x 10,8mm (6 lag) *	EI 90 C/C (E 90 C/C)
Ø 160mm Wavin AS+ rør	50 x 10,8mm (6 lag)	EI 90 C/C (E 90 C/C)
Ø 200mm Wavin AS+ rør	50 x 10,8mm (6 lag)	EI 90 C/C (E 90 C/C)

* Kan kun løses med rull

KOMPOSITT WAVIN AS+ PLASTRØR BRANNMOTSTAND EI 90

≥ 100MM GIPS, MUR ELLER BETONG - VEGGER

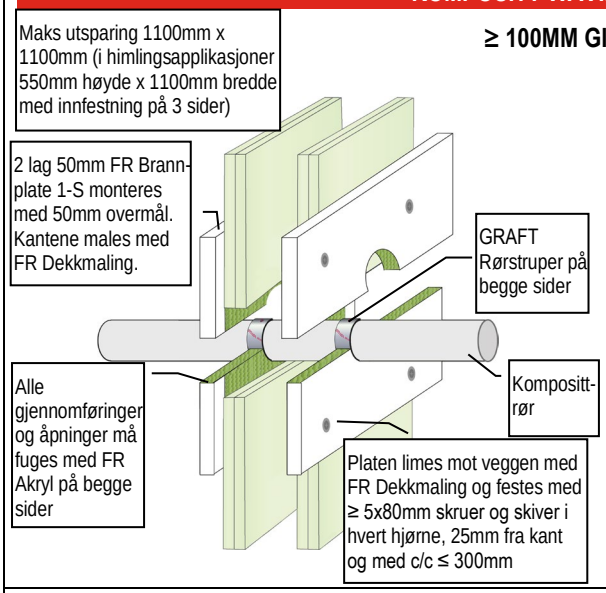

Gjennomføring	FR Rørstruper	Brannmotstand
Ø 50mm Wavin AS+ rør	50 x 3,6mm (2 lag)	EI 90 U/C (E 120 U/C)
Ø 75mm Wavin AS+ rør	50 x 3,6mm (2 lag)	EI 90 U/C (E 120 U/C)
Ø 90mm Wavin AS+ rør	50 x 3,6mm (2 lag)	EI 90 U/C (E 120 U/C)
Ø 110mm Wavin AS+ rør	50 x 3,6mm (2 lag)	EI 90 U/C (E 120 U/C)
Ø 125mm Wavin AS+ rør	50 x 10,8mm (6 lag) *	EI 90 C/C (E 90 C/C)
Ø 160mm Wavin AS+ rør	50 x 10,8mm (6 lag)	EI 90 C/C (E 90 C/C)
Ø 200mm Wavin AS+ rør	50 x 10,8mm (6 lag)	EI 90 C/C (E 90 C/C)

* Kan kun løses med rull

KOMPOSITT WAVIN SITECH RØR BRANNMOTSTAND EI 60

≥ 75MM GIPS, MUR ELLER BETONG - VEGGER

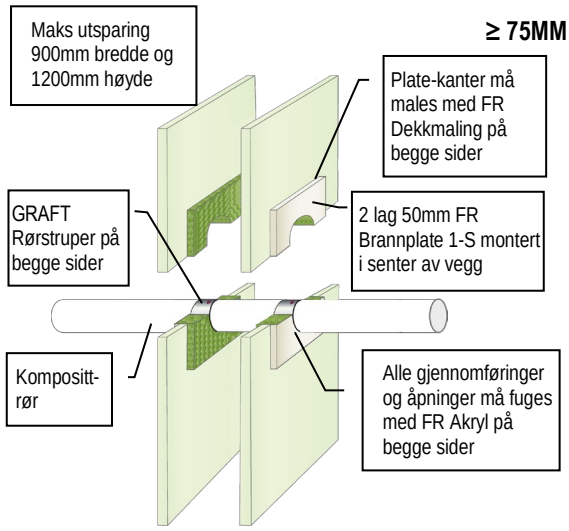

Gjennomføring	FR Rørstruper	Brannmotstand
Ø 32mm Wavin SiTech rør	50 x 3,6mm (2 lag)	EI 60 U/U (E 60 U/U)
Ø 40mm Wavin SiTech rør	50 x 3,6mm (2 lag)	EI 60 U/U (E 60 U/U)
Ø 50mm Wavin SiTech rør	50 x 3,6mm (2 lag)	EI 60 U/U (E 60 U/U)
Ø 75mm Wavin SiTech rør	50 x 3,6mm (2 lag)	EI 60 U/C (E 60 U/C)
Ø 90mm Wavin SiTech rør	50 x 3,6mm (2 lag)	EI 60 U/C (E 60 U/C)
Ø 110mm Wavin SiTech rør	50 x 3,6mm (2 lag)	EI 60 U/C (E 60 U/C)

GRAFT FR Brannplate er handelsnavnet for GRAFT FR Board, varen er identisk. Som del av vår polise med stadig å forbedre produktene, tas der forbehold om rettigheten til å endre eller forandre produktspesifikasjoner uten varsel. Produktillustrasjonene er kun illustrerende. All informasjon i dette dokument er kun veiledende, og siden Polyseam AS ikke har noen kontroll over selve installasjonene eller byggeprosjektene, så gis det ingen garantier for det endelige arbeidet der produktet er benyttet. Det tas ikke noe ansvar ved tap eller skade som følge av bruk med produkter som dette dokument beskriver.

Detaljtegninger FR BRANNPLATE

GRAFT®

KOMPOSITT WAVIN SITECH PLASTRØR BRANNMOTSTAND EI 60-90

≥ 100MM GIPS, MUR ELLER BETONG - VEGGER

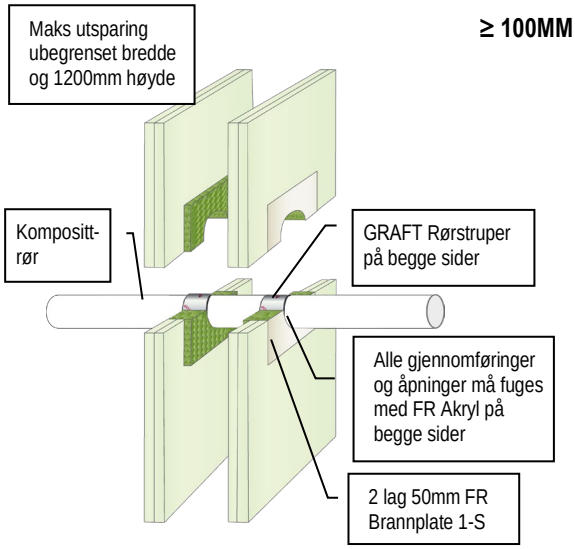

Gjennomføring	FR Rørstruper	Brannmotstand
Ø 32mm Wavin SiTech rør	50 x 3,6mm (2 lag)	EI 90 U/U (E 120 U/U)
Ø 40mm Wavin SiTech rør	50 x 3,6mm (2 lag)	EI 90 U/U (E 120 U/U)
Ø 50mm Wavin SiTech rør	50 x 3,6mm (2 lag)	EI 90 U/U (E 120 U/U)
Ø 75mm Wavin SiTech rør	50 x 3,6mm (2 lag)	EI 60 U/C (E 120 U/C)
Ø 90mm Wavin SiTech rør	50 x 3,6mm (2 lag)	EI 60 U/C (E 120 U/C)
Ø 110mm Wavin SiTech rør	50 x 3,6mm (2 lag)	EI 60 U/C (E 120 U/C)

KOMPOSITT WAVIN SITECH PLASTRØR BRANNMOTSTAND EI 60-90

≥ 100MM GIPS, MUR ELLER BETONG - VEGGER

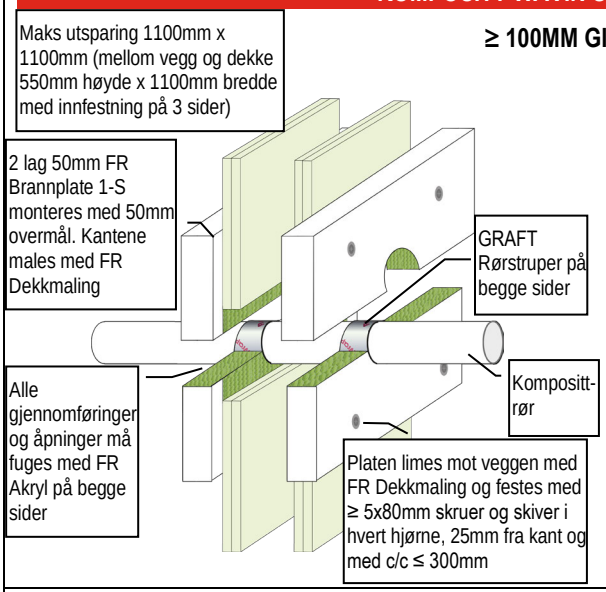

Gjennomføring	FR Rørstruper	Brannmotstand
Ø 32mm Wavin SiTech rør	50 x 3,6mm (2 lag)	EI 90 U/U (E 120 U/U)
Ø 40mm Wavin SiTech rør	50 x 3,6mm (2 lag)	EI 90 U/U (E 120 U/U)
Ø 50mm Wavin SiTech rør	50 x 3,6mm (2 lag)	EI 90 U/U (E 120 U/U)
Ø 75mm Wavin SiTech rør	50 x 3,6mm (2 lag)	EI 60 U/C (E 120 U/C)
Ø 90mm Wavin SiTech rør	50 x 3,6mm (2 lag)	EI 60 U/C (E 120 U/C)
Ø 110mm Wavin SiTech rør	50 x 3,6mm (2 lag)	EI 60 U/C (E 120 U/C)

LINEÆRE FUGER BRANNMOTSTAND EI 60 (E 60)

≥ 100MM MASSIVTRE - VEGGER

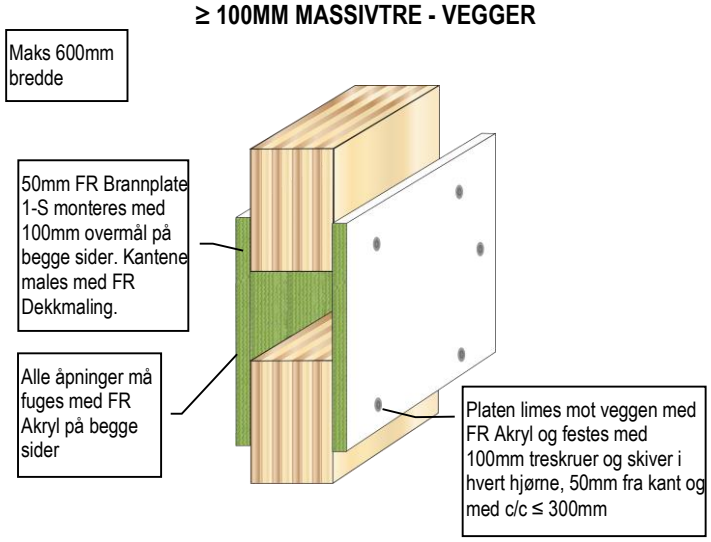

GRAFT FR Brannplate er handelsnavnet for GRAFT FR Board, varen er identisk. Som del av vår polise med stadig å forbedre produktene, tas der forbehold om rettigheten til å endre eller forandre produktspesifikasjoner uten varsel. Produktillustrasjonene er kun illustrerende. All informasjon i dette dokument er kun veiledende, og siden Polyseam AS ikke har noen kontroll over selve installasjonene eller byggeprosjektene, så gis det ingen garantier for det endelige arbeidet der produktet er benyttet. Det tas ikke noe ansvar ved tap eller skade som følge av bruk med produkter som dette dokument beskriver.

Detaljtegninger FR BRANNPLATE

GRAFT®

KABLER OG KABELBROER BRANNMOTSTAND EI 90 (E 120)

≥ 100MM MASSIVTRE - VEGGER

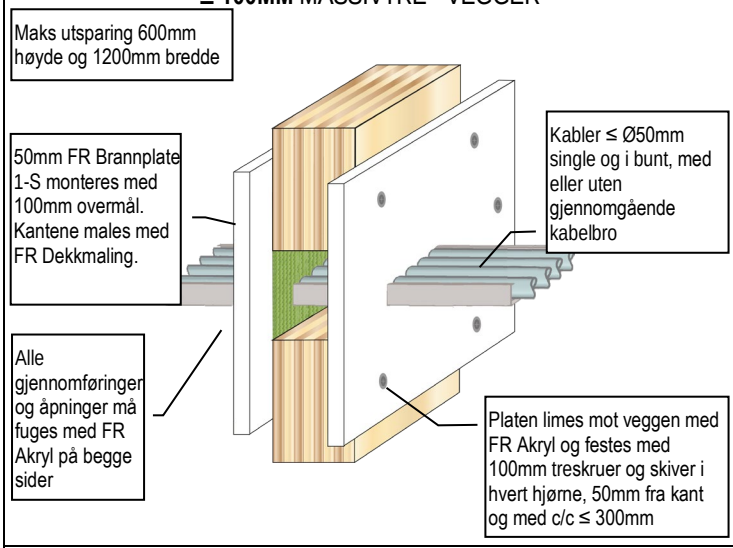

KABLER OG KABELBROER BRANNMOTSTAND EI 60 (E 60)

≥ 100MM MASSIVTRE - VEGGER

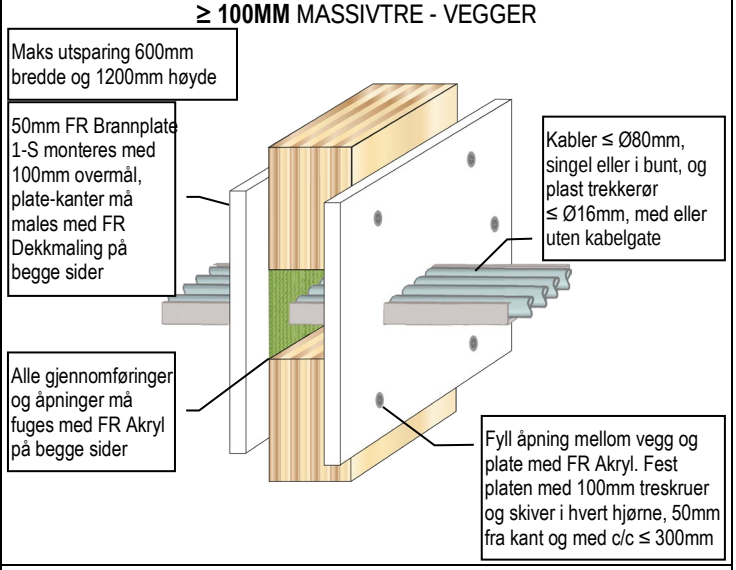

STRØMSKINNE BRANNMOTSTAND EI 20 (E 90)

≥ 100MM MASSIVTRE - VEGGER

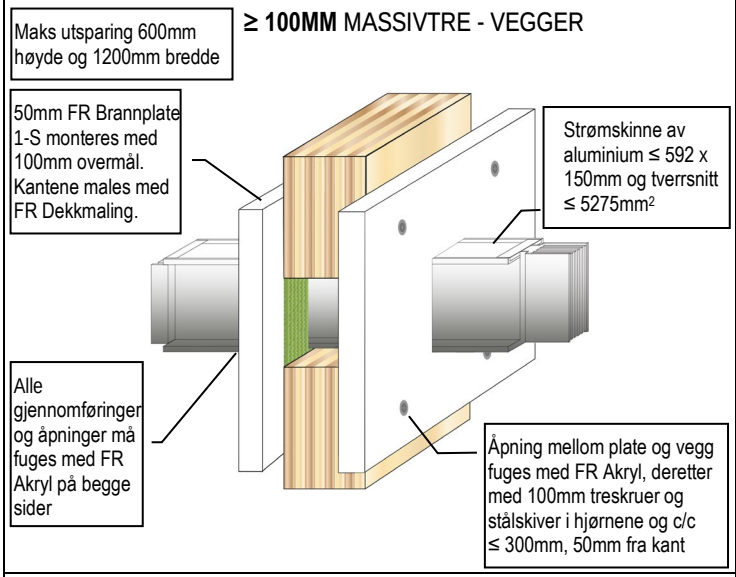

STRØMSKINNE BRANNMOTSTAND EI 90 (E 90)

≥ 100MM MASSIVTRE - VEGGER

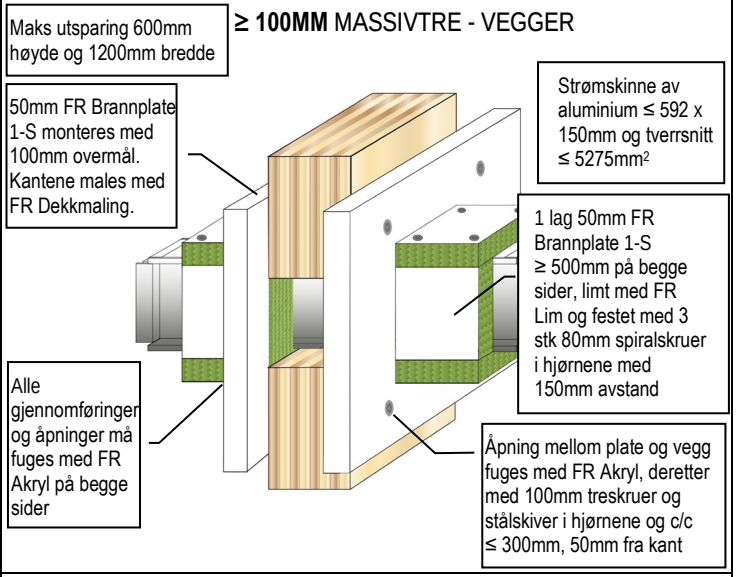

STÅLRØR BRANNMOTSTAND EI 60 C/U (E 120)

≥ 100MM MASSIVTRE - VEGGER

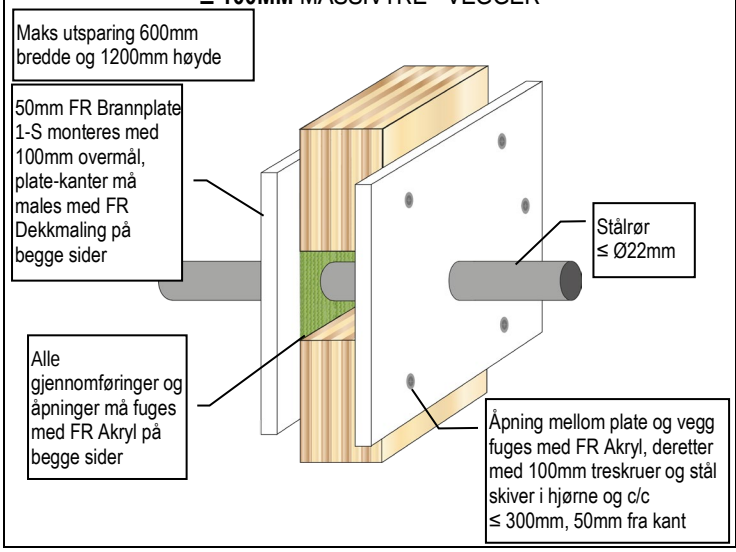

STÅLRØR BRANNMOTSTAND EI 30 C/U (E 120)

≥ 100MM MASSIVTRE - VEGGER

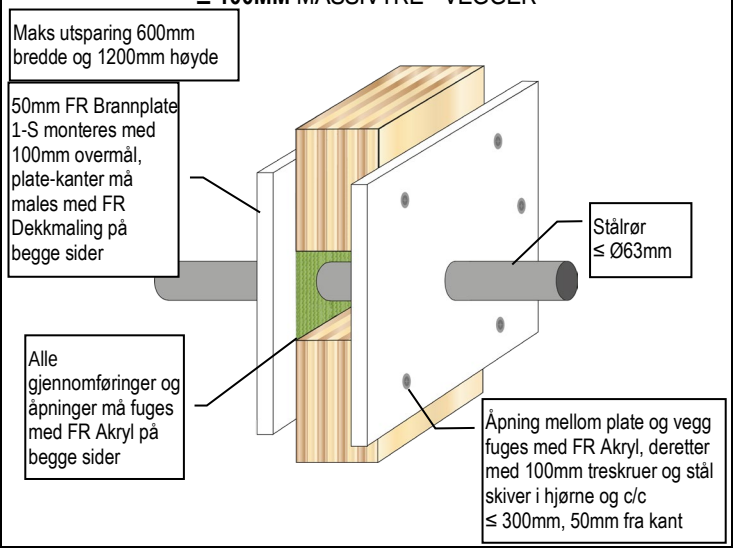

GRAFT FR Brannplate er handelsnavnet for GRAFT FR Board, varen er identisk. Som del av vår polise med stadig å forbedre produktene, tas der forbehold om rettigheten til å endre eller forandre produktspesifikasjoner uten varsel. Produktillustrasjonene er kun illustrerende. All informasjon i dette dokument er kun veiledende, og siden Polyseam AS ikke har noen kontroll over selve installasjonene eller byggeprosjektene, så gis det ingen garantier for det endelige arbeidet der produktet er benyttet. Det tas ikke noe ansvar ved tap eller skade som følge av bruk med produkter som dette dokument beskriver.

Detaljtegninger FR BRANNPLATE

GRAFT®

STÅLRØR BRANNMOTSTAND EI 20 C/U (E 120)

≥ 100MM MASSIVTRE - VEGGER

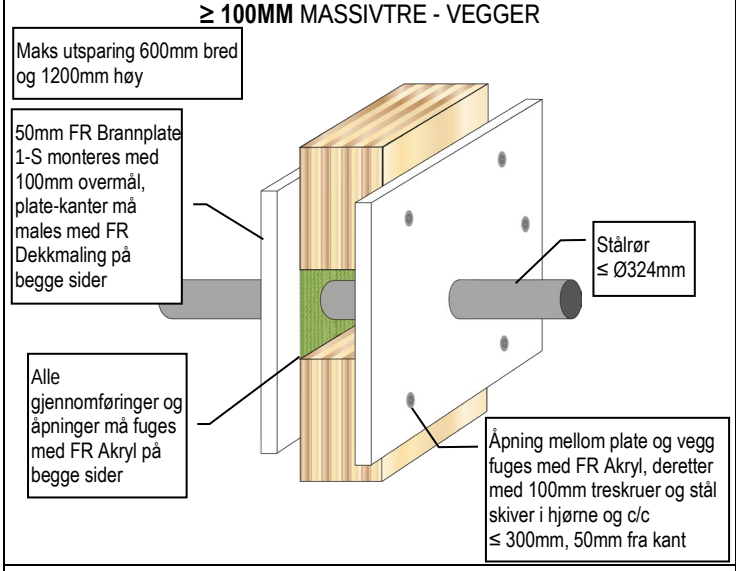

STÅLRØR BRANNMOTSTAND EI 60 C/U (E 90)

≥ 100MM MASSIVTRE - VEGGER

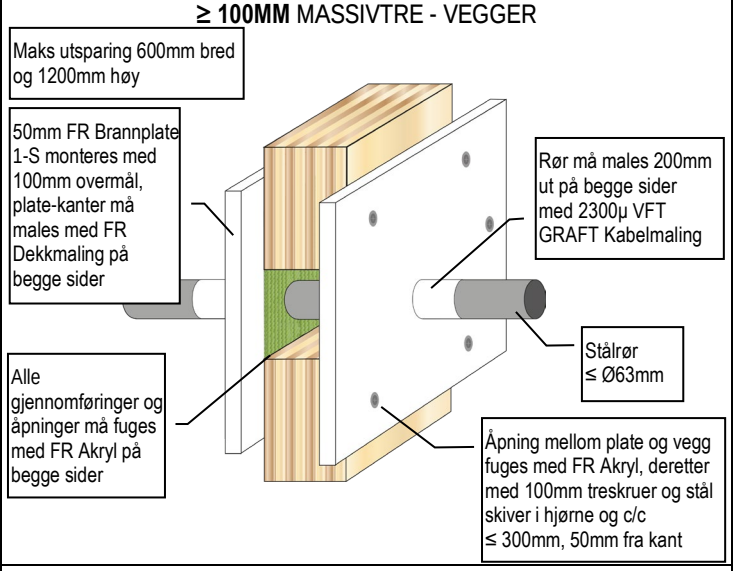

STÅLRØR BRANNMOTSTAND EI 120 C/C (E 120)

≥ 100MM MASSIVTRE - VEGGER

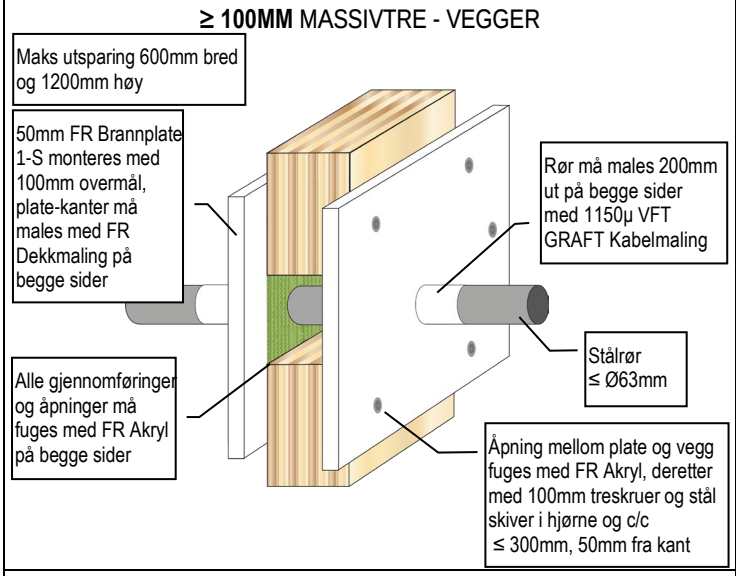

STÅLRØR BRANNMOTSTAND EI 45 C/U (E 120)

≥ 100MM MASSIVTRE - VEGGER

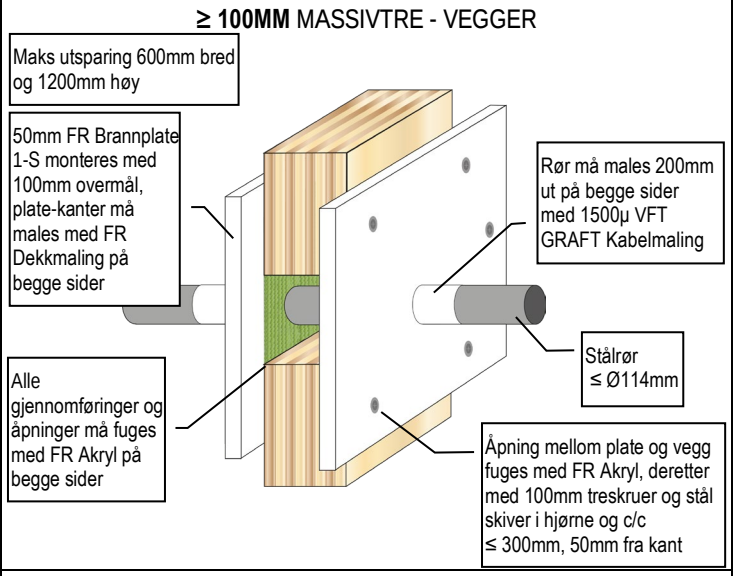

ISOLERTE STÅLRØR BRANNMOTSTAND EI 120 U/U (E 120)

≥ 100MM MASSIVTRE - VEGGER

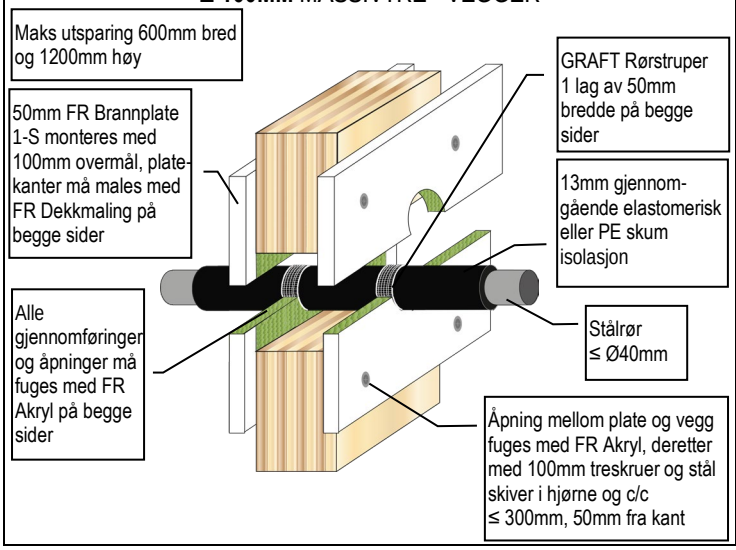

ISOLERTE STÅLRØR BRANNMOTSTAND EI 60 U/U (E 120)

≥ 100MM MASSIVTRE - VEGGER

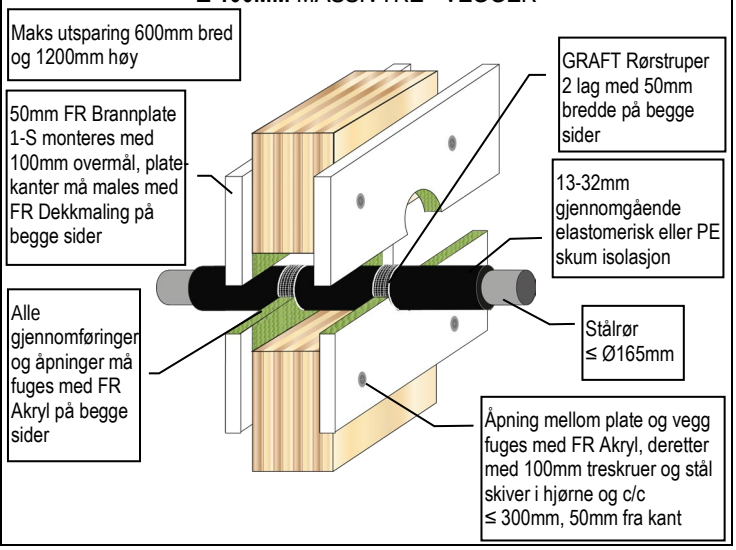

GRAFT FR Brannplate er handelsnavnet for GRAFT FR Board, varen er identisk. Som del av vår polise med stadig å forbedre produktene, tas der forbehold om rettigheten til å endre eller forandre produktspesifikasjoner uten varsel. Produktillustrasjonene er kun illustrerende. All informasjon i dette dokument er kun veiledende, og siden Polyseam AS ikke har noen kontroll over selve installasjonene eller byggeprosjektene, så gis det ingen garantier for det endelige arbeidet der produktet er benyttet. Det tas ikke noe ansvar ved tap eller skade som følge av bruk med produkter som dette dokument beskriver.

Detaljtegninger FR BRANNPLATE

GRAFT®

ISOLERTE STÅLRØR BRANNMOTSTAND EI 90 C/U (E 90)

≥ 100MM MASSIVTRE - VEGGER

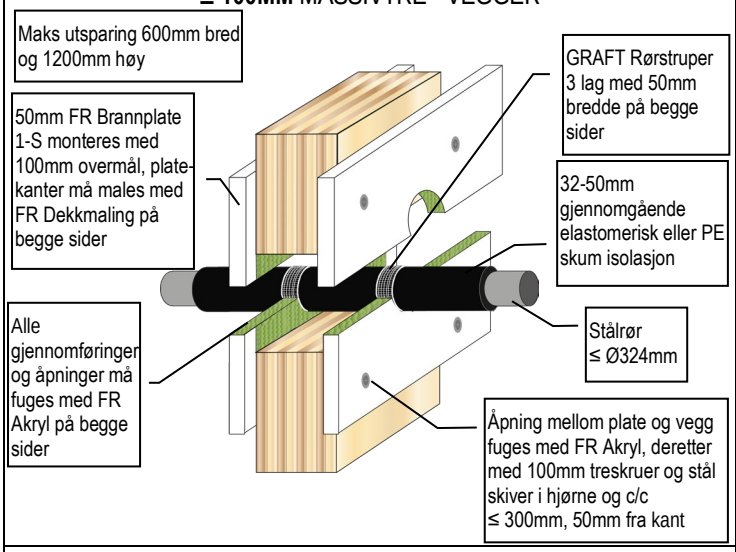

ISOLERTE STÅLRØR BRANNMOTSTAND EI 90 C/U (E 90)

≥ 100MM MASSIVTRE - VEGGER

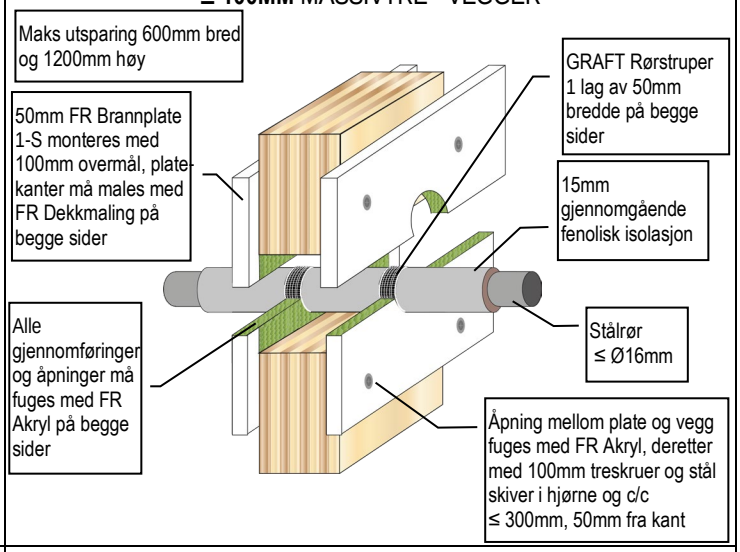

ISOLERTE STÅLRØR BRANNMOTSTAND EI 90 C/U (E 90)

≥ 100MM MASSIVTRE - VEGGER

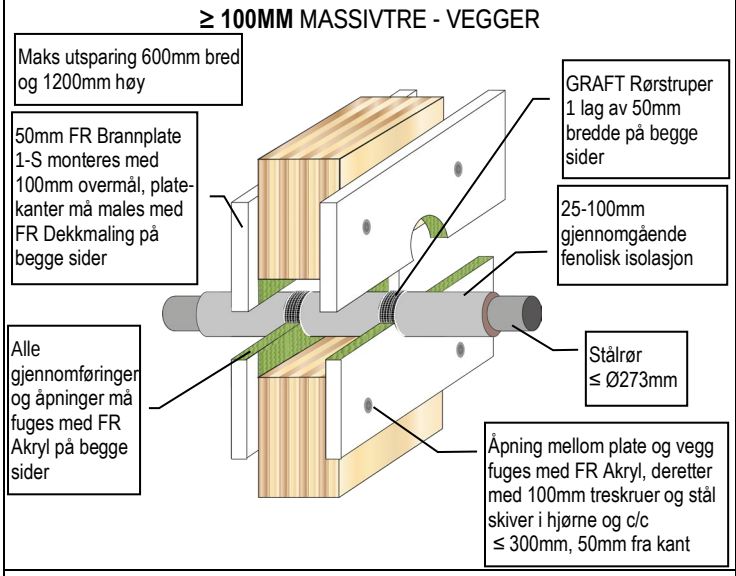

ISOLERTE STÅLRØR BRANNMOTSTAND EI 60 C/U (E 60)

≥ 100MM MASSIVTRE - VEGGER

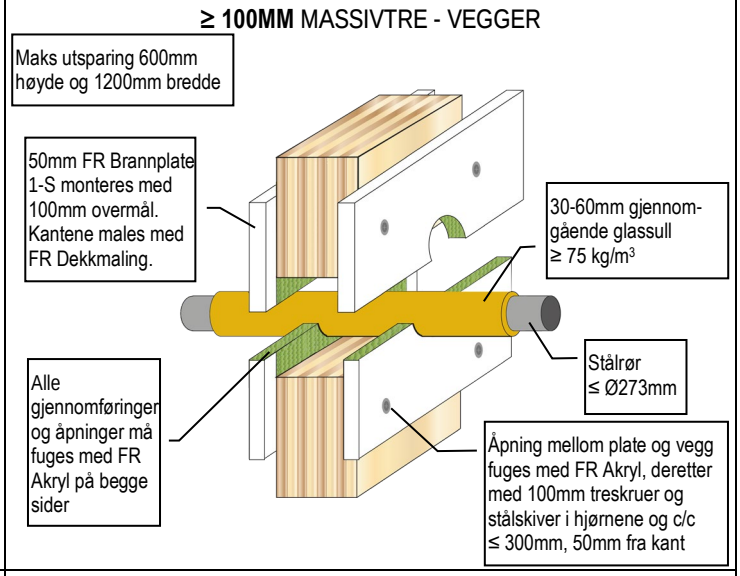

ISOLERTE STÅLRØR BRANNMOTSTAND EI 120 C/U (E 120)

≥ 100MM MASSIVTRE - VEGGER

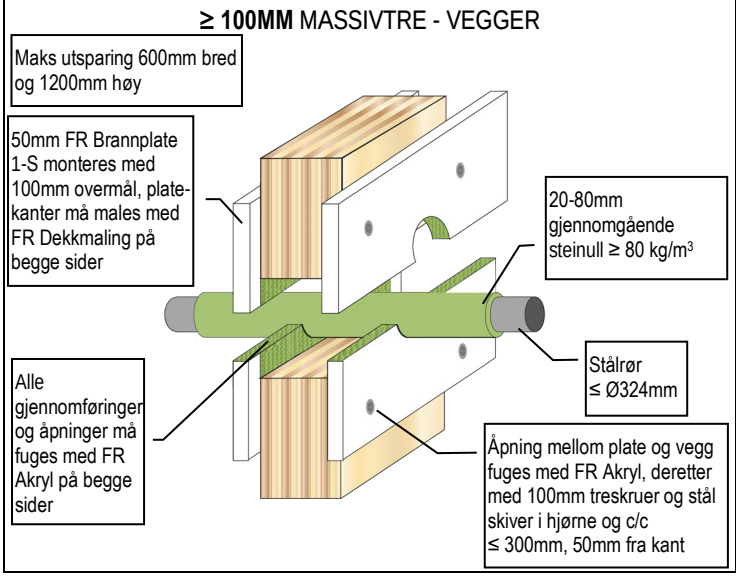

STÅLRØR BRANNMOTSTAND EI 60 C/U (E 90)

≥ 100MM MASSIVTRE - VEGGER

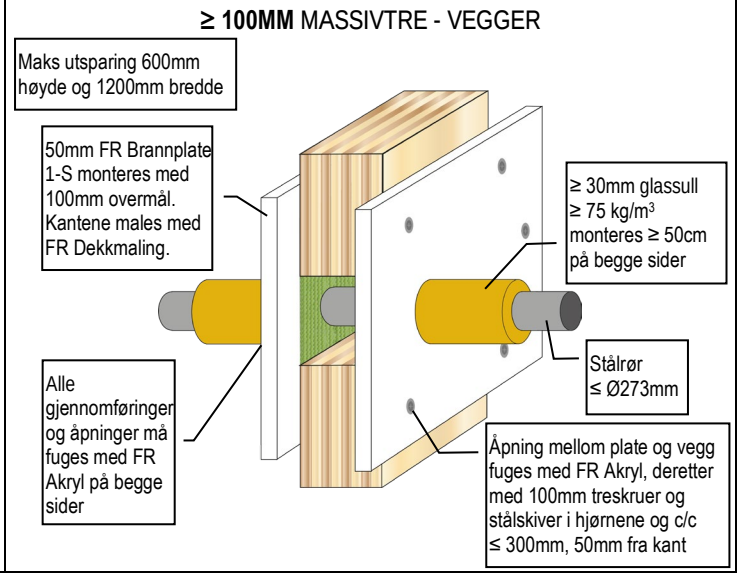

GRAFT FR Brannplate er handelsnavnet for GRAFT FR Board, varen er identisk. Som del av vår polise med stadig å forbedre produktene, tas der forbehold om rettigheten til å endre eller forandre produktspesifikasjoner uten varsel. Produktillustrasjonene er kun illustrerende. All informasjon i dette dokument er kun veiledende, og siden Polyseam AS ikke har noen kontroll over selve installasjonene eller byggeprosjektene, så gis det ingen garantier for det endelige arbeidet der produktet er benyttet. Det tas ikke noe ansvar ved tap eller skade som følge av bruk med produkter som dette dokument beskriver.

Detaljtegninger FR BRANNPLATE

GRAFT®

STÅLRØR BRANNMOTSTAND EI 120 C/U (E 120)

≥ 100MM MASSIVTRE - VEGGER

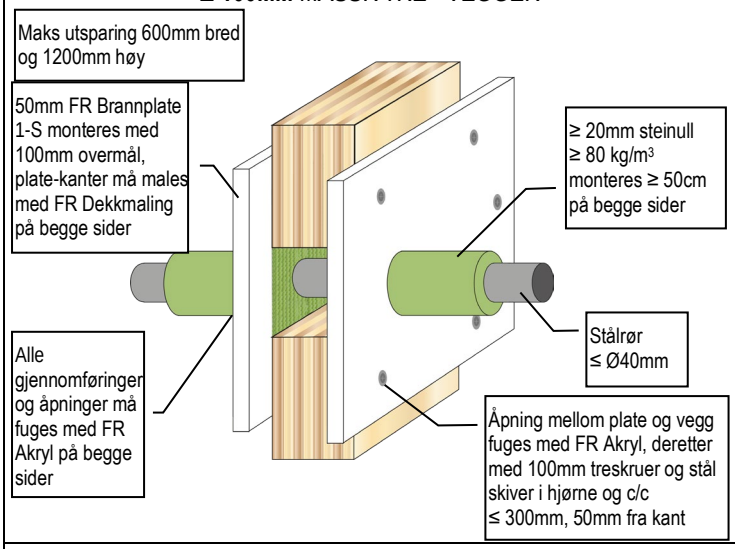

STÅLRØR BRANNMOTSTAND EI 90 C/U (E 120)

≥ 100MM MASSIVTRE - VEGGER

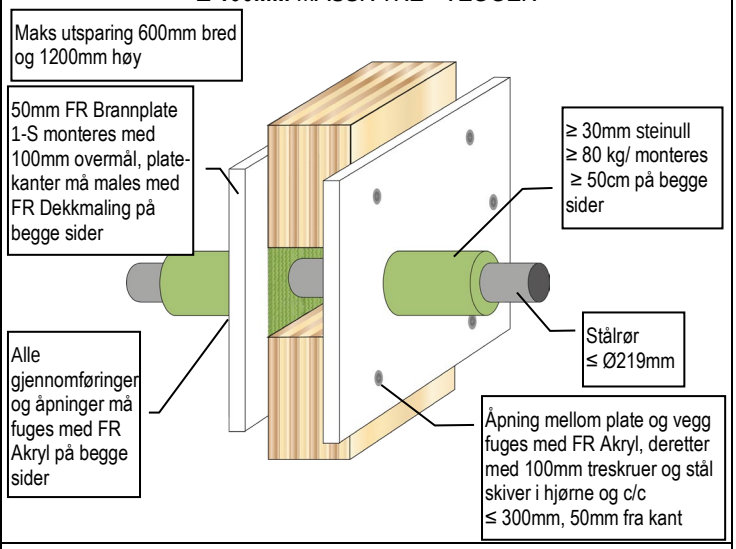

GASSRØR BRANNMOTSTAND EI 60 C/C (E 120)

≥ 100MM MASSIVTRE - VEGGER

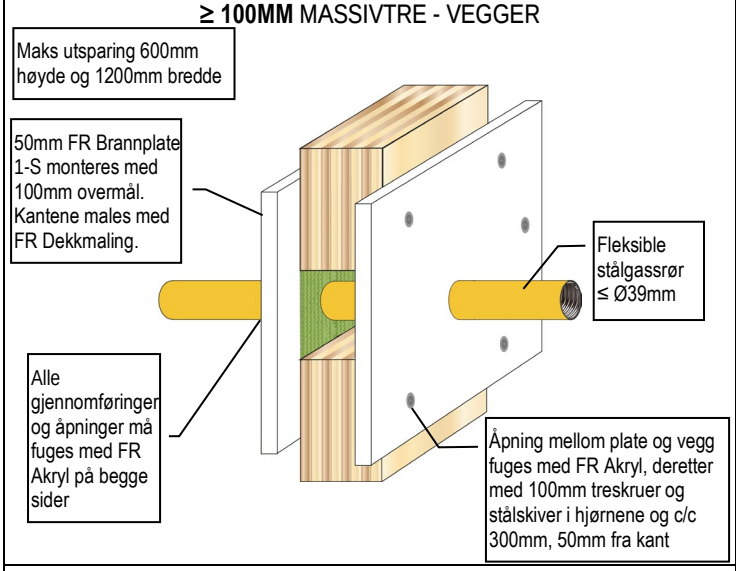

GASSRØR BRANNMOTSTAND EI 120 C/C (E 120)

≥ 100MM MASSIVTRE - VEGGER

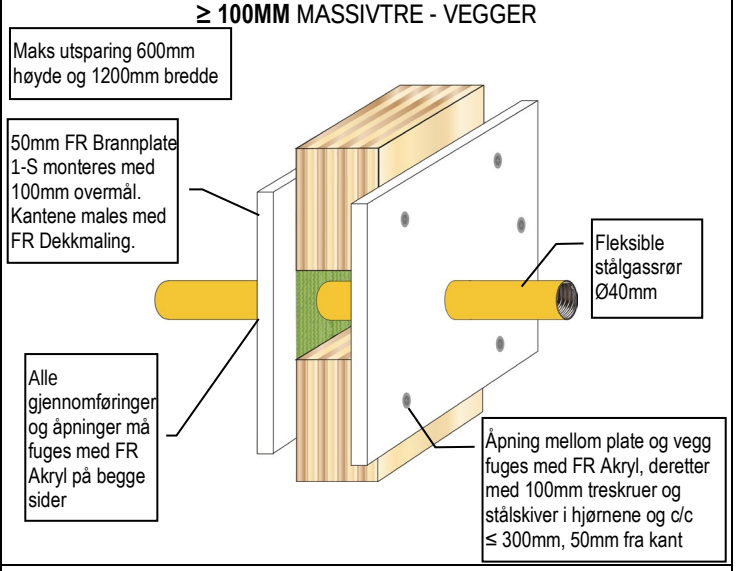

KOBBERRØR BRANNMOTSTAND EI 60 C/C (E 120)

≥ 100MM MASSIVTRE - VEGGER

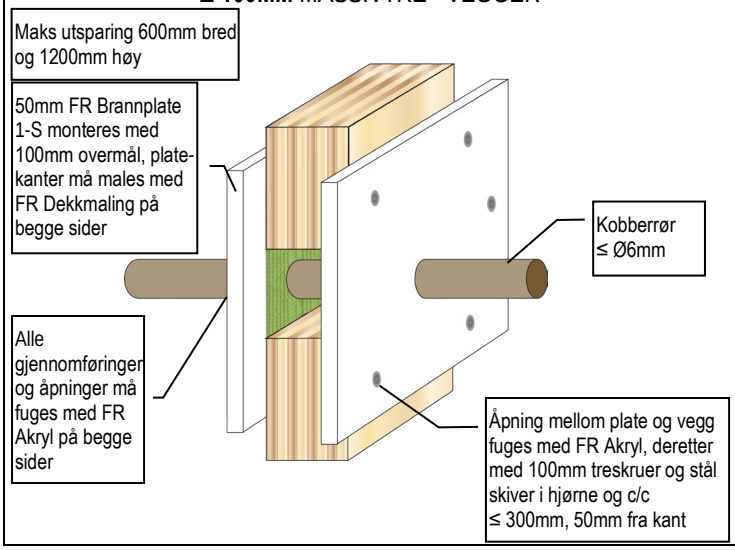

KOBBERRØR BRANNMOTSTAND EI 30 C/C (E 120)

≥ 100MM MASSIVTRE - VEGGER

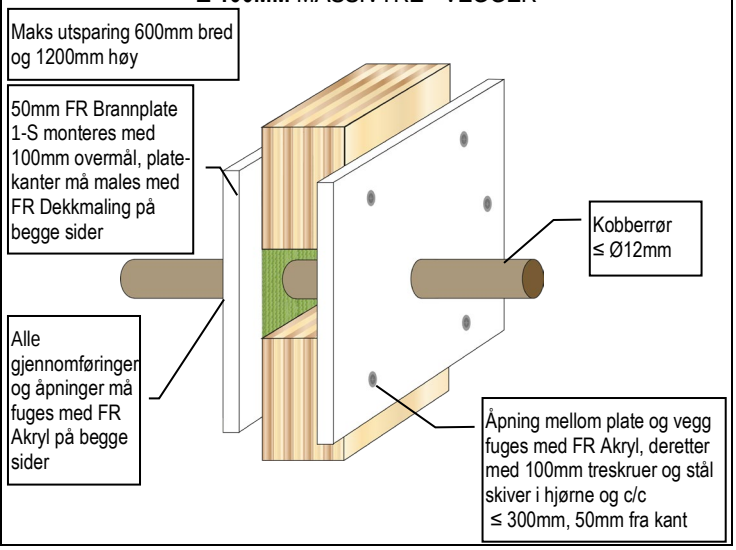

GRAFT FR Brannplate er handelsnavnet for GRAFT FR Board, varen er identisk. Som del av vår polise med stadig å forbedre produktene, tas der forbehold om rettigheten til å endre eller forandre produktspesifikasjoner uten varsel. Produktillustrasjonene er kun illustrerende. All informasjon i dette dokument er kun veiledende, og siden Polyseam AS ikke har noen kontroll over selve installasjonene eller byggeprosjektene, så gis det ingen garantier for det endelige arbeidet der produktet er benyttet. Det tas ikke noe ansvar ved tap eller skade som følge av bruk med produkter som dette dokument beskriver.

Detaljtegninger FR BRANNPLATE

GRAFT®

KOBBERRØR BRANNMOTSTAND EI 15 C/C (E 120)

≥ 100MM MASSIVTRE - VEGGER

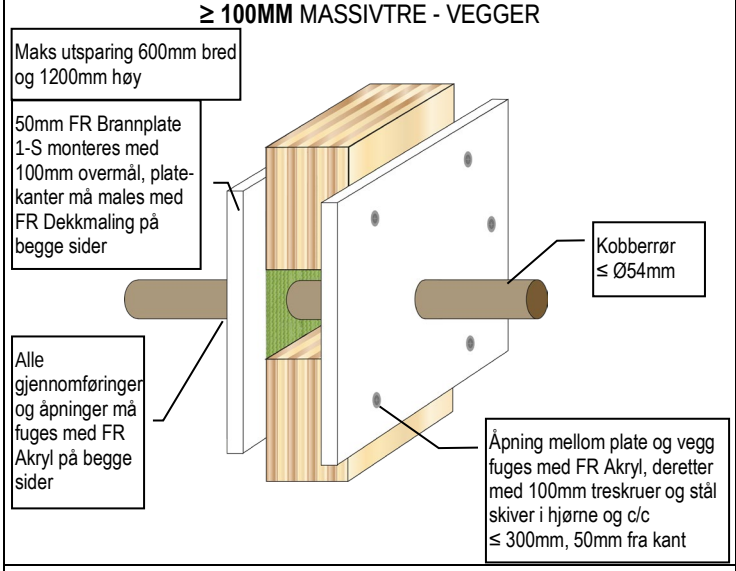

ISOLERTE KOBBERRØR BRANNMOTSTAND EI 120 C/C (E 120)

≥ 100MM MASSIVTRE - VEGGER

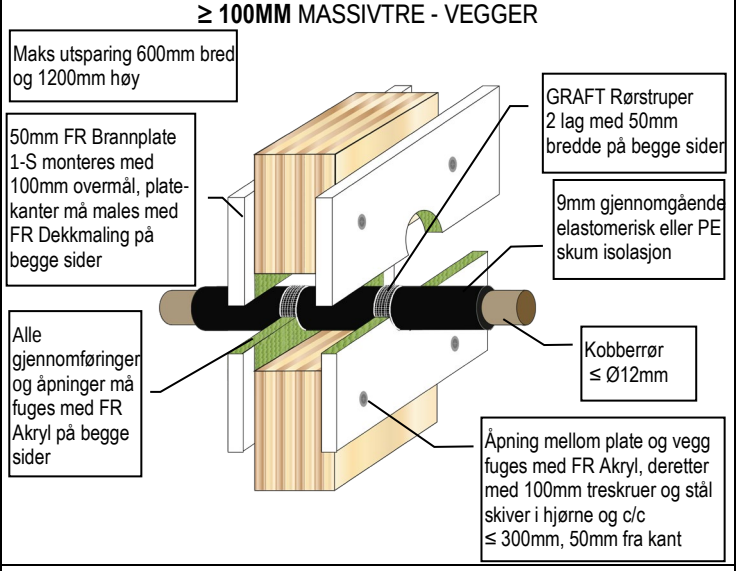

ISOLERTE KOBBERRØR BRANNMOTSTAND EI 90 C/C (E 120)

≥ 100MM MASSIVTRE - VEGGER

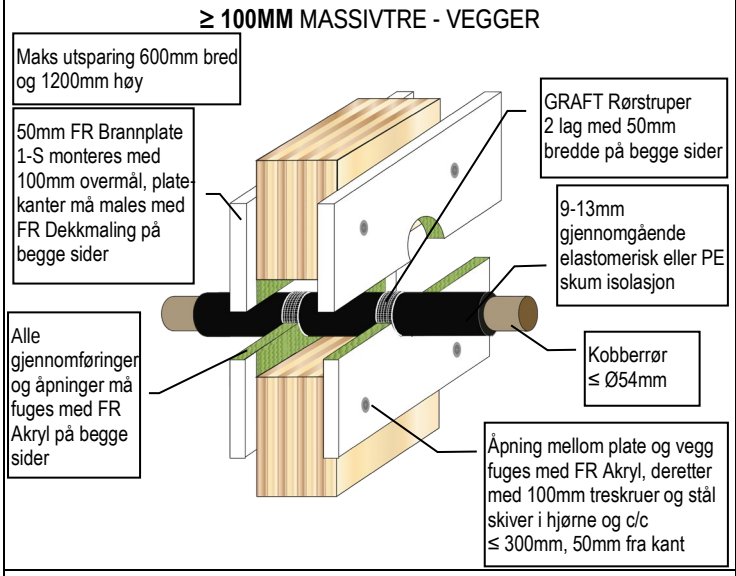

ISOLERTE KOBBERRØR BRANNMOTSTAND EI 60 C/C (E 120)

≥ 100MM MASSIVTRE - VEGGER

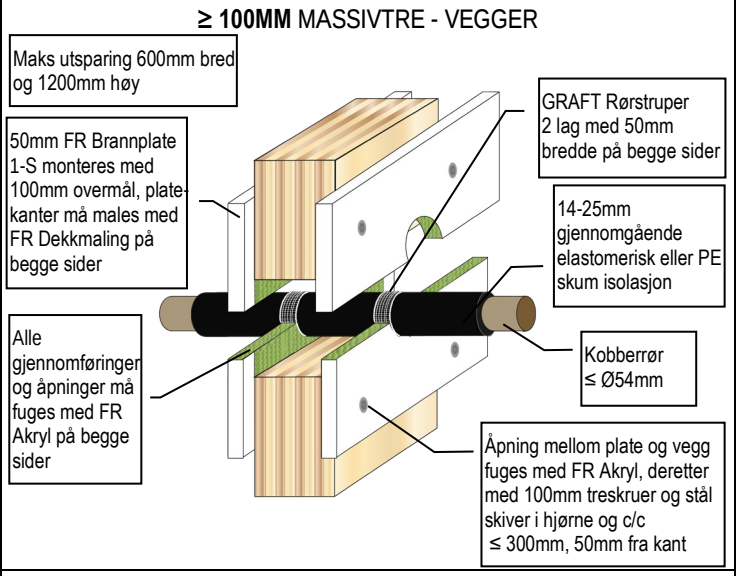

ISOLERTE KOBBERRØR BRANNMOTSTAND EI 90 C/C (E 120)

≥ 100MM MASSIVTRE - VEGGER

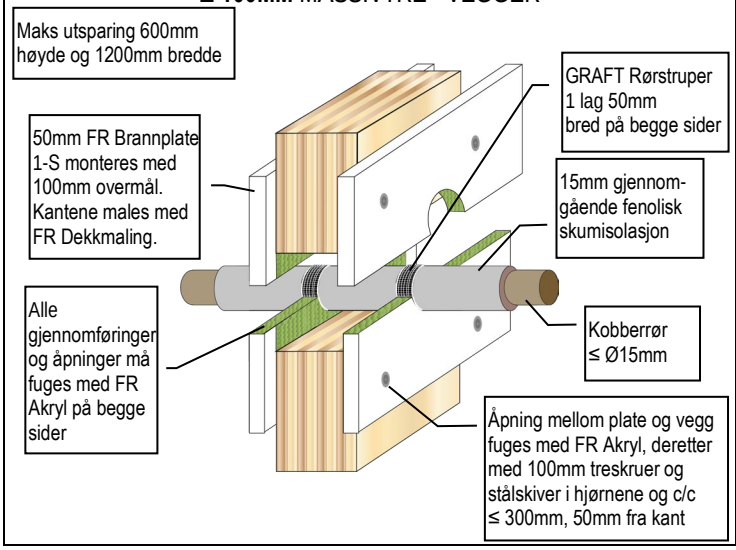

ISOLERTE KOBBERRØR BRANNMOTSTAND EI 30 C/C (E 120)

≥ 100MM MASSIVTRE - VEGGER

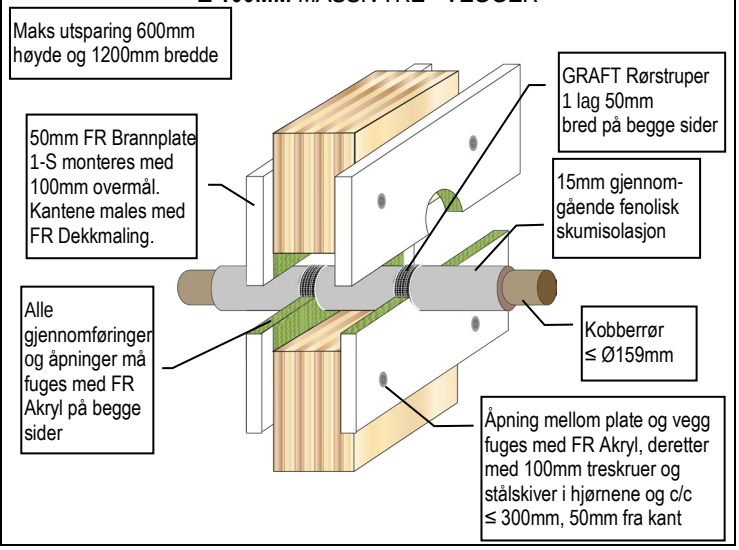

GRAFT FR Brannplate er handelsnavnet for GRAFT FR Board, varen er identisk. Som del av vår polise med stadig å forbedre produktene, tas der forbehold om rettigheten til å endre eller forandre produktspesifikasjoner uten varsel. Produktillustrasjonene er kun illustrerende. All informasjon i dette dokument er kun veiledende, og siden Polyseam AS ikke har noen kontroll over selve installasjonene eller byggeprosjektene, så gis det ingen garantier for det endelige arbeidet der produktet er benyttet. Det tas ikke noe ansvar ved tap eller skade som følge av bruk med produkter som dette dokument beskriver.

Detaljtegninger FR BRANNPLATE

GRAFT®

ISOLERTE KOBBERRØR BRANNMOTSTAND EI 30 C/C (E 60)

≥ 100MM MASSIVTRE - VEGGER

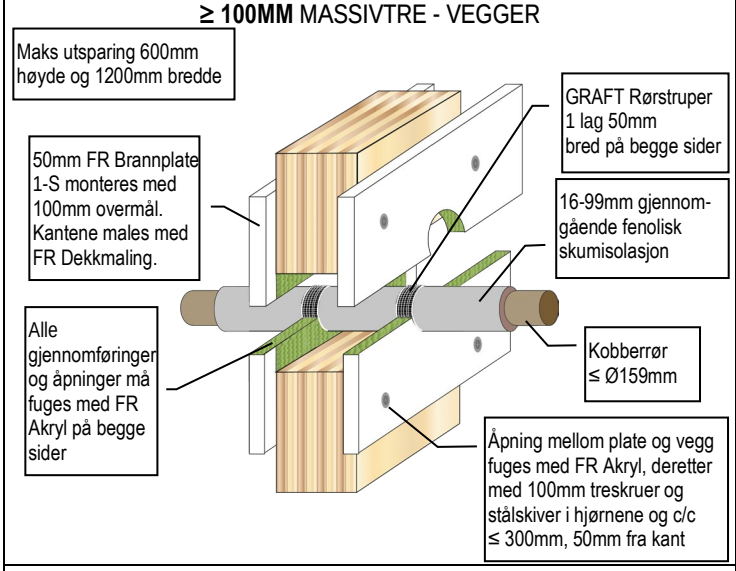

ISOLERTE KOBBERRØR BRANNMOTSTAND EI 60 C/C (E 60)

≥ 100MM MASSIVTRE - VEGGER

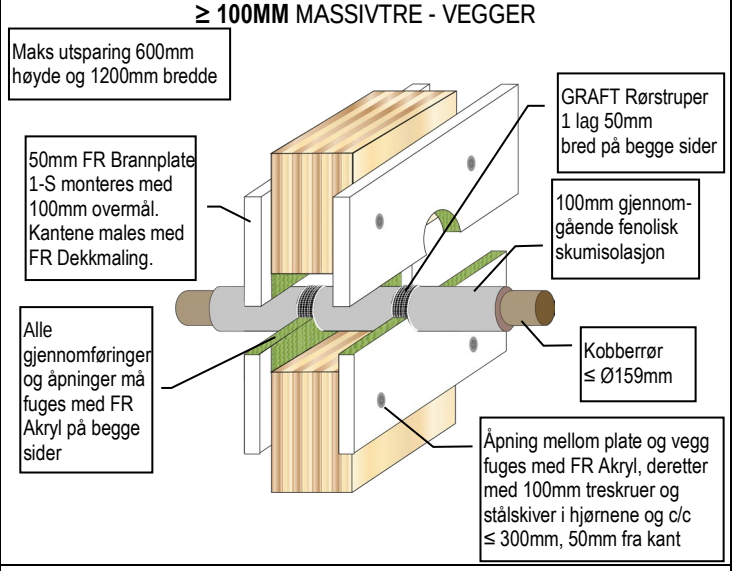

KOBBER & STÅLRØR BRANNMOTSTAND EI 60 C/C (E 120)

≥ 100MM MASSIVTRE - VEGGER

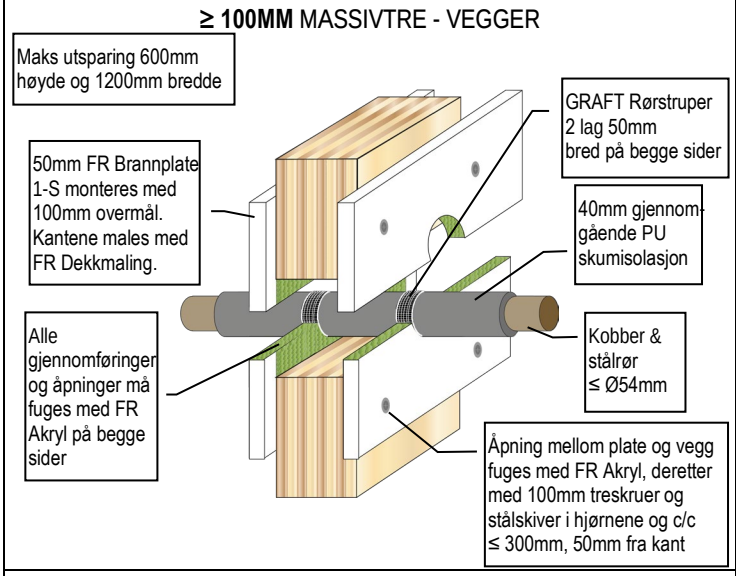

KOBBER & STÅLRØR BRANNMOTSTAND EI 60 C/C (E 60)

≥ 100MM MASSIVTRE - VEGGER

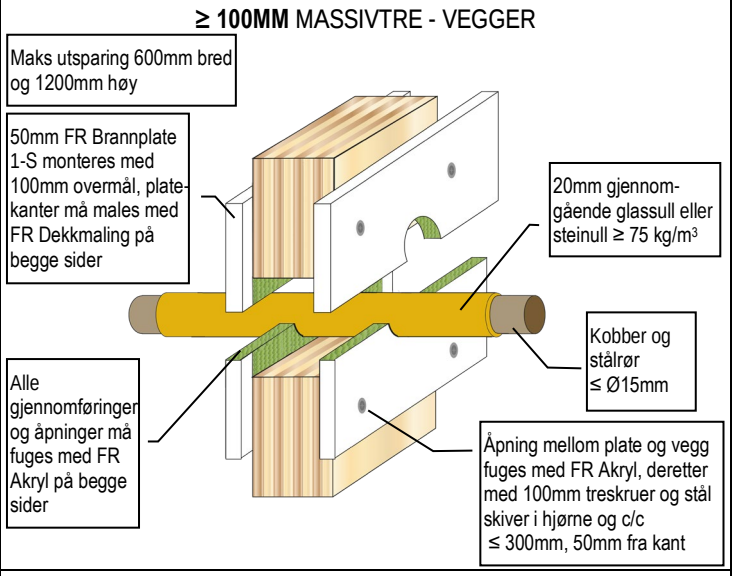

KOBBER & STÅLRØR BRANNMOTSTAND EI 45 C/C (E 120)

≥ 100MM MASSIVTRE - VEGGER

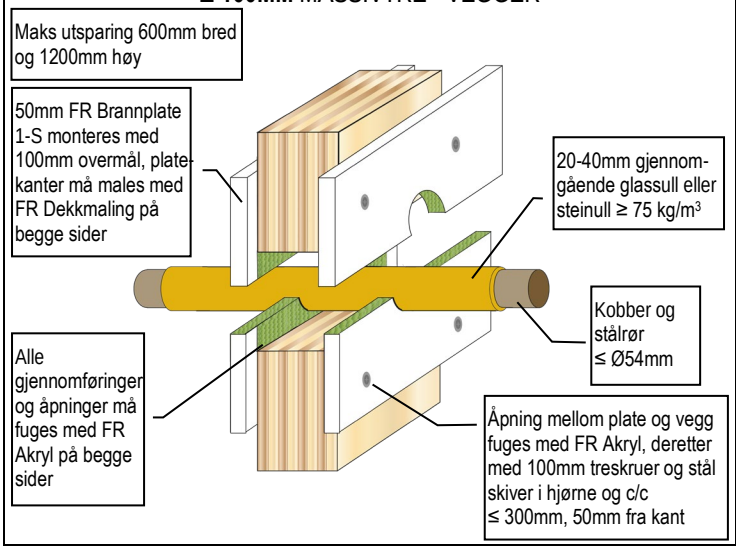

KOBBERRØR BRANNMOTSTAND EI 60 C/C (E 60)

≥ 100MM MASSIVTRE - VEGGER

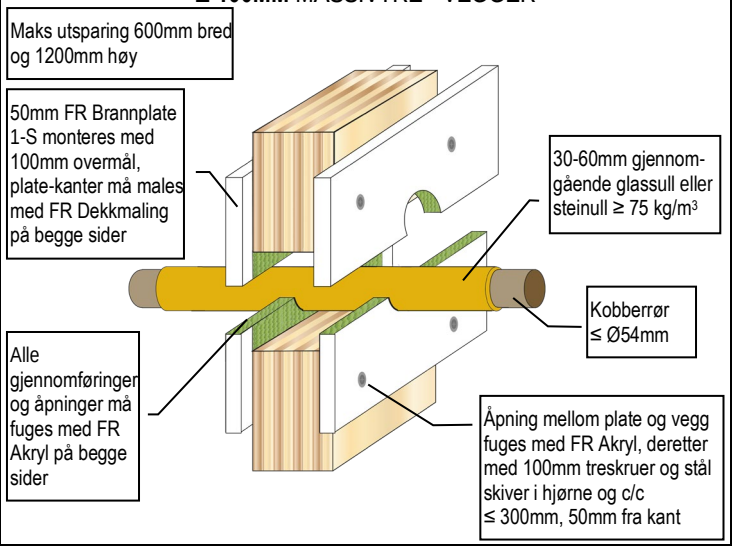

GRAFT FR Brannplate er handelsnavnet for GRAFT FR Board, varen er identisk. Som del av vår polise med stadig å forbedre produktene, tas der forbehold om rettigheten til å endre eller forandre produktspesifikasjoner uten varsel. Produktillustrasjonene er kun illustrerende. All informasjon i dette dokument er kun veiledende, og siden Polyseam AS ikke har noen kontroll over selve installasjonene eller byggeprosjektene, så gis det ingen garantier for det endelige arbeidet der produktet er benyttet. Det tas ikke noe ansvar ved tap eller skade som følge av bruk med produkter som dette dokument beskriver.

Detaljtegninger FR BRANNPLATE

GRAFT®

KOBBER & STÅLRØR BRANNMOTSTAND EI 60 C/C (E 90)

≥ 100MM MASSIVTRE - VEGGER

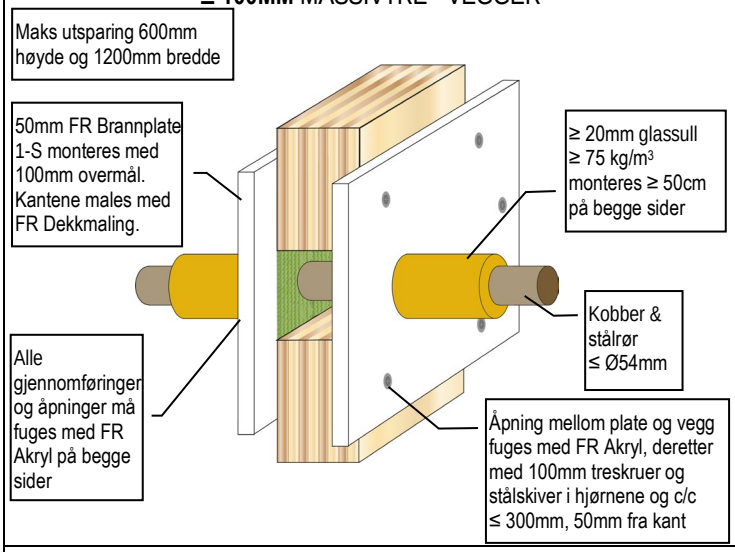

KOBBER & STÅLRØR BRANNMOTSTAND EI 30 C/C (E 120)

≥ 100MM MASSIVTRE - VEGGER

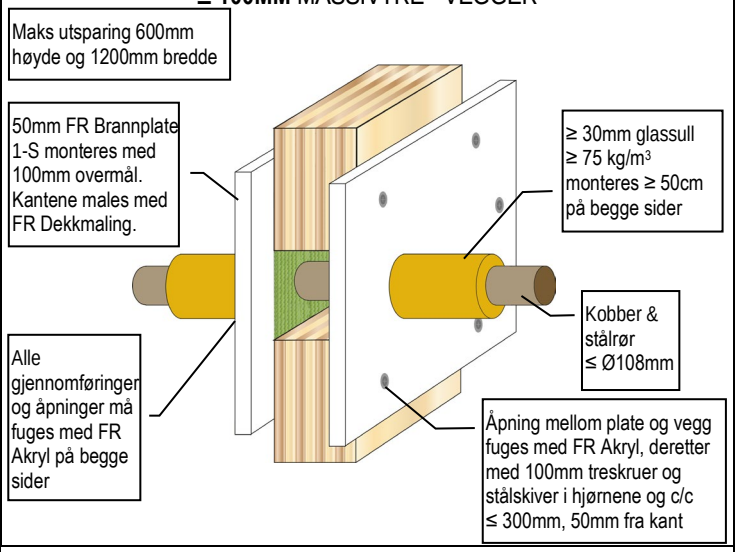

KOBBER & STÅLRØR BRANNMOTSTAND EI 120 C/C (E 120)

≥ 100MM MASSIVTRE - VEGGER

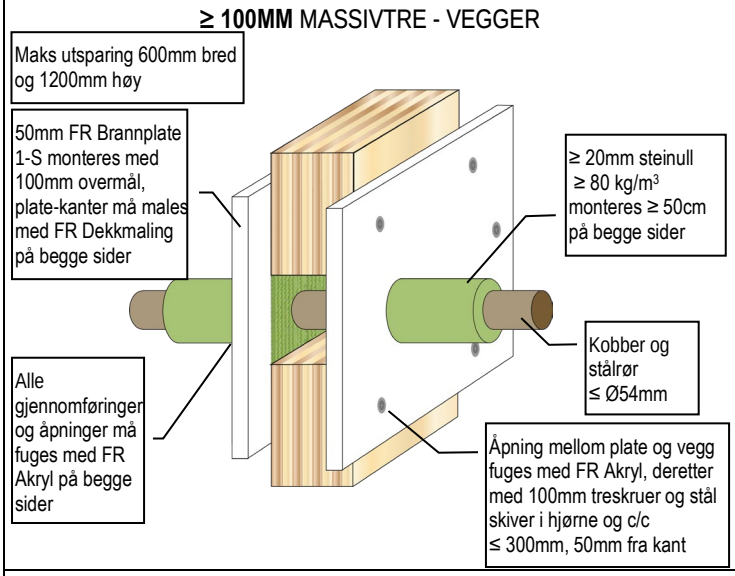

ALUPEX RØR BRANNMOTSTAND EI 120 C/C (E 120)

≥ 100MM MASSIVTRE - VEGGER

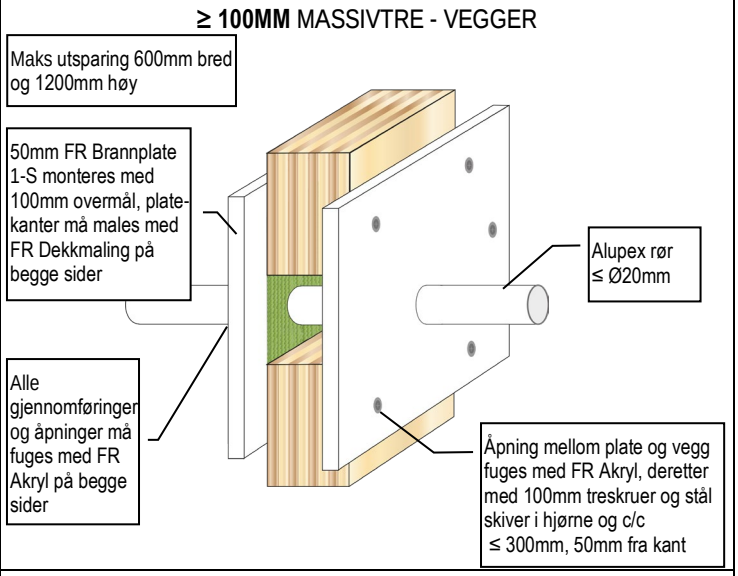

ALUPEX RØR BRANNMOTSTAND EI 20 C/C (E 120)

≥ 100MM MASSIVTRE - VEGGER

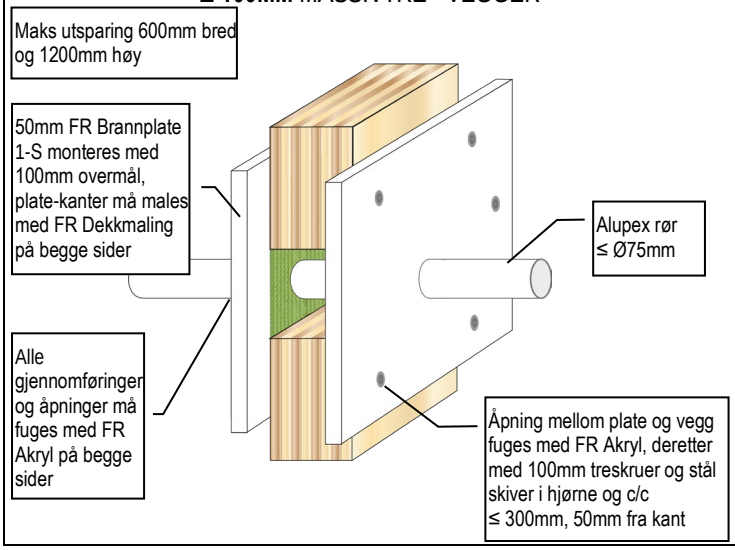

ISOLERTE ALUPEX RØR BRANNMOTSTAND EI 120 C/C (E 120)

≥ 100MM MASSIVTRE - VEGGER

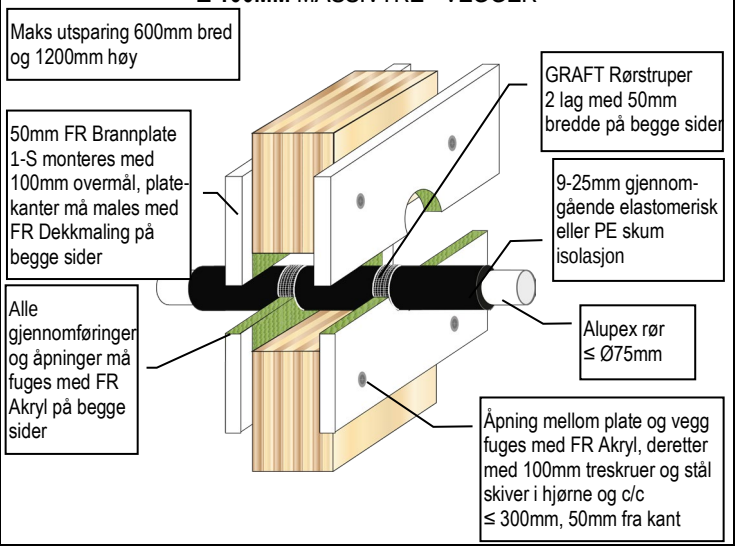

GRAFT FR Brannplate er handelsnavnet for GRAFT FR Board, varen er identisk. Som del av vår polise med stadig å forbedre produktene, tas der forbehold om rettigheten til å endre eller forandre produktspesifikasjoner uten varsel. Produktillustrasjonene er kun illustrerende. All informasjon i dette dokument er kun veiledende, og siden Polyseam AS ikke har noen kontroll over selve installasjonene eller byggeprosjektene, så gis det ingen garantier for det endelige arbeidet der produktet er benyttet. Det tas ikke noe ansvar ved tap eller skade som følge av bruk med produkter som dette dokument beskriver.

Detaljtegninger FR BRANNPLATE

GRAFT®

ISOLERTE ALUPEX RØR BRANNMOTSTAND EI 90 C/C (E 120)

≥ 100MM MASSIVTRE - VEGGER

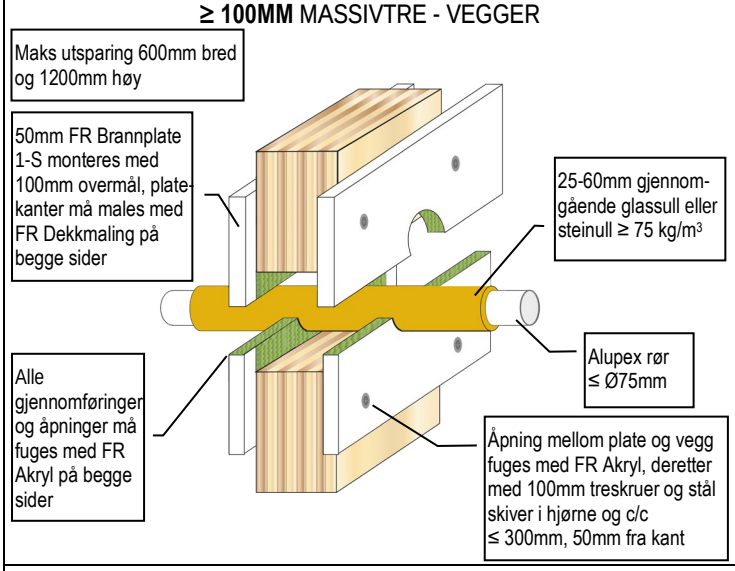

ALUPEX RØR BRANNMOTSTAND EI 30 C/C (E 30)

≥ 100MM MASSIVTRE - VEGGER

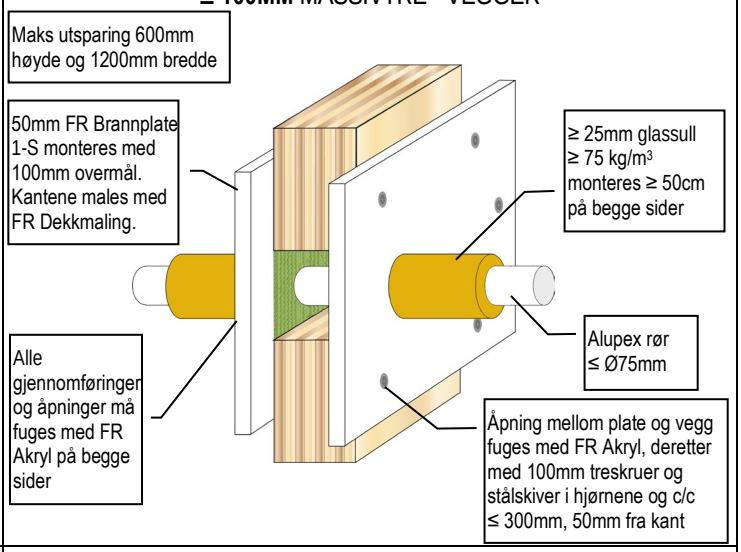

ALUPEX RØR BRANNMOTSTAND EI 120 C/C (E 120)

≥ 100MM MASSIVTRE - VEGGER

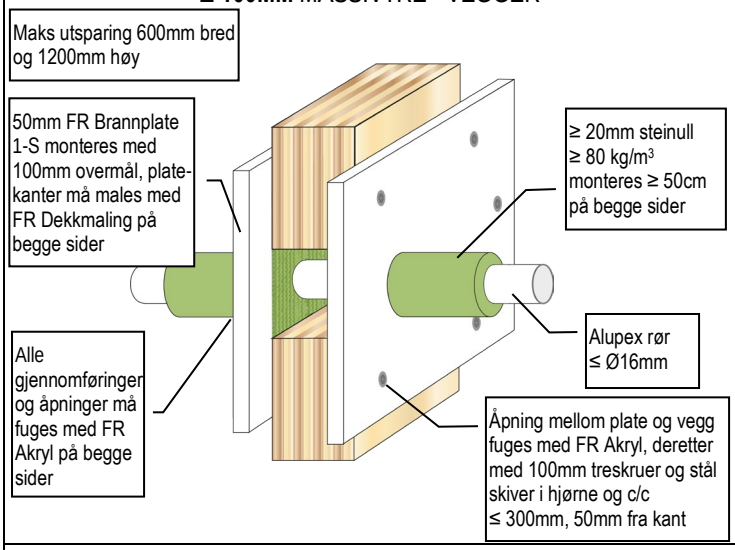

ALUPEX RØR BRANNMOTSTAND EI 60 C/C (E 60)

≥ 100MM MASSIVTRE - VEGGER

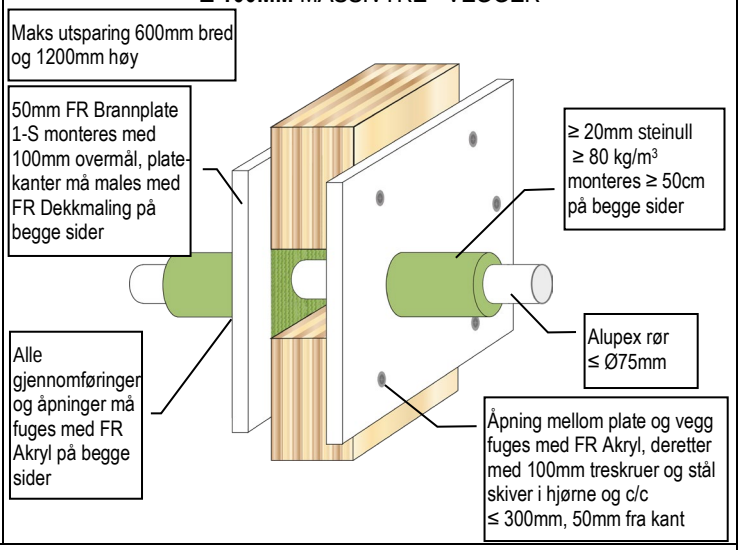

ISOLERTE METALLRØR MED FR GRAFITT BRANNMOTSTAND EI 60-120

≥ 100MM MASSIVTRE - VEGGER

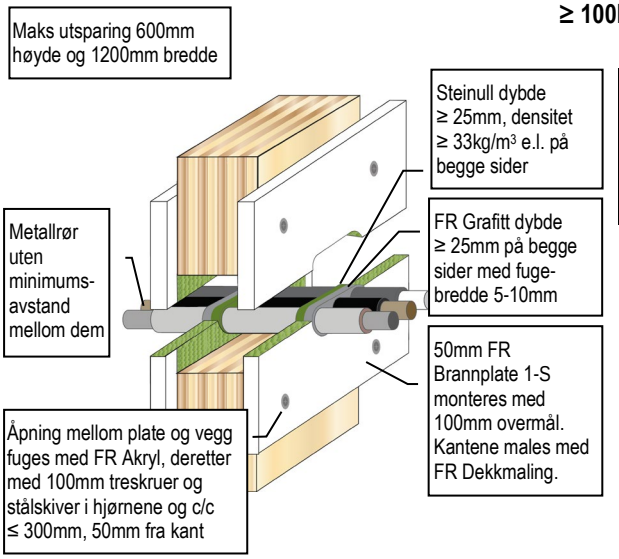

Gjennomføring	Rørisolasjon	Brannmotstand
Ø6mm stål eller kobberrør	9mm elastomerisk isoleringsklasse ≥ B-s3, d0	EI 120 C/C (E 120 C/C)
≤ Ø18mm stål eller kobberrør	9mm elastomerisk isoleringsklasse ≥ B-s3, d0	EI 90 C/C (E 120 C/C)
≤ Ø54mm stål eller kobberrør	19mm elastomerisk isoleringsklasse ≥ B-s3, d0	EI 90 C/C (E 120 C/C)
≤ Ø54mm stål eller kobberrør	25mm fenolisk skumisolasjon	EI 60 C/C (E 120 C/C)
Ø14mm alupex rør	6mm PE skumisolasjon	EI 60 C/C (E 90 C/C)

GRAFT FR Brannplate er handelsnavnet for GRAFT FR Board, varen er identisk. Som del av vår polise med stadig å forbedre produktene, tas der forbehold om rettigheten til å endre eller forandre produktspesifikasjoner uten varsel. Produktillustrasjonene er kun illustrerende. All informasjon i dette dokument er kun veiledende, og siden Polyseam AS ikke har noen kontroll over selve installasjonene eller byggeprosjektene, så gis det ingen garantier for det endelige arbeidet der produktet er benyttet. Det tas ikke noe ansvar ved tap eller skade som følge av bruk med produkter som dette dokument beskriver.

Detaljtegninger FR BRANNPLATE

GRAFT®

PVC RØR BRANNMOTSTAND EI 60 U/C (E 60)

≥ 100MM MASSIVTRE - VEGGER

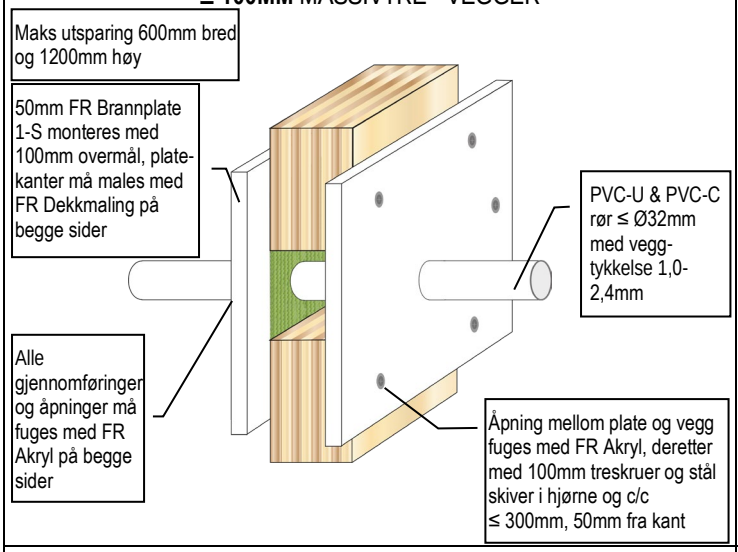

PE RØR BRANNMOTSTAND EI 60 U/C (E 60)

≥ 100MM MASSIVTRE - VEGGER

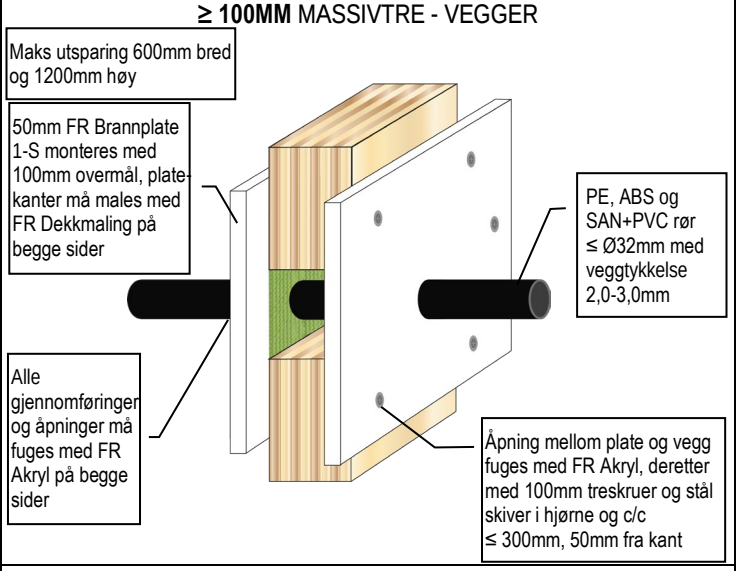

PP RØR BRANNMOTSTAND EI 60 U/C (E 120)

≥ 100MM MASSIVTRE - VEGGER

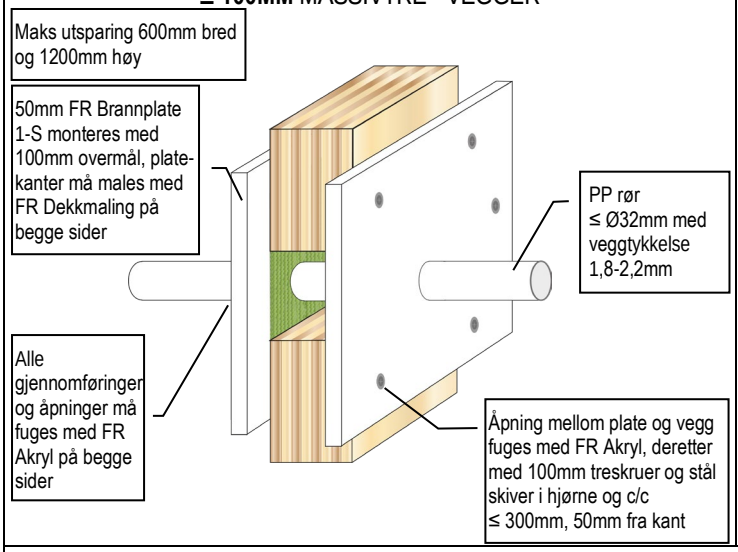

PP RØR BRANNMOTSTAND EI 45 C/C (E 45)

≥ 100MM MASSIVTRE - VEGGER

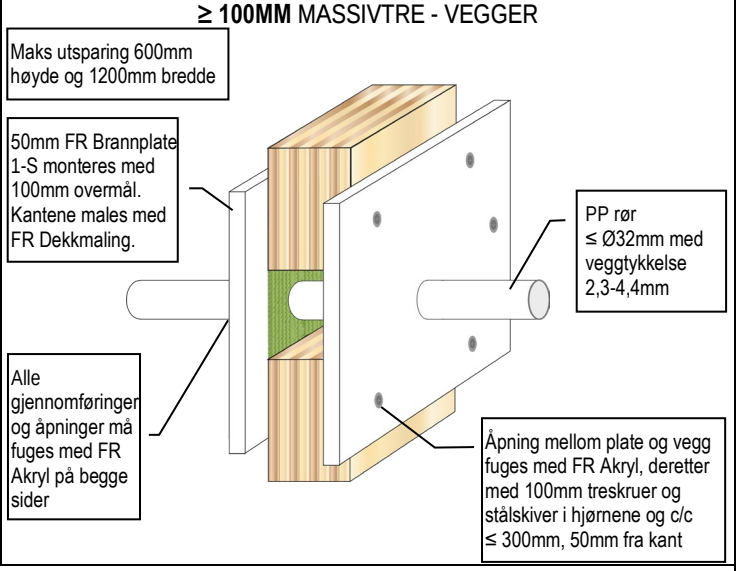

PLASTRØR BRANNMOTSTAND EI 60-120

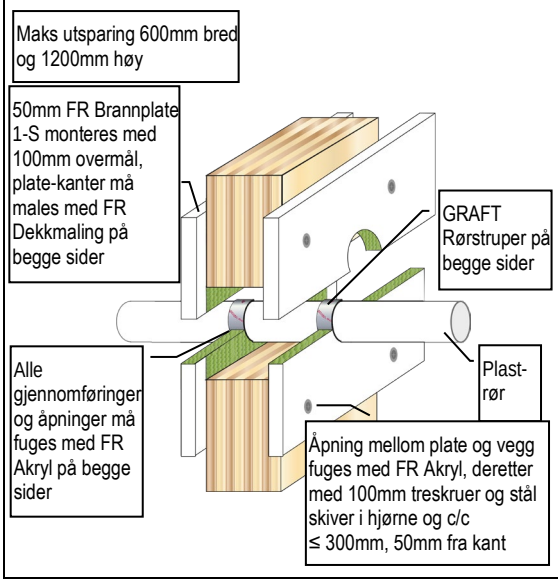

≥ 100MM MASSIVTRE - VEGGER

* Kan kun løses med rull

Gjennomføringer	Godstykkelse	FR Rørstruper	Brannmotstand
≤ Ø 40mm PVC-U & PVC-C	1,9 – 3,0mm	50 x 1,8mm (1 lag)	EI 120 U/U (E 120 U/U)
≤ Ø 40mm PE, ABS & SAN+PVC	2,4 – 3,7mm	50 x 1,8mm (1 lag)	EI 120 U/U (E 120 U/U)
≤ Ø 40mm PP	1,8 – 5,5mm	50 x 1,8mm (1 lag)	EI 120 U/U (E 120 U/U)
≤ Ø 110mm PVC-U & PVC-C	2,7 – 6,6mm	50 x 3,6mm (2 lag)	EI 90 U/C (E 120 U/C)
≤ Ø 110mm PE, ABS & SAN+PVC	4,2 – 10,0mm	50 x 3,6mm (2 lag)	EI 90 U/C (E 120 U/C)
≤ Ø 110mm PP	2,7 – 15,1mm	50 x 3,6mm (2 lag)	EI 90 U/U (E 90 U/U)
≤ Ø 125mm PVC-U & PVC-C	3,7 – 7,4mm	50 x 5,4mm (3 lag)	EI 90 U/C (E 120 U/C)
≤ Ø 125mm PE, ABS & SAN+PVC	4,8 – 12,0mm	50 x 5,4mm (3 lag)	EI 90 U/C (E 120 U/C)
≤ Ø 125mm PP	3,1 – 17,1mm	50 x 5,4mm (3 lag)	EI 90 U/C (E 120 U/C)
≤ Ø 160mm PVC-U & PVC-C	4,0 – 9,5mm	50 x 10,8mm (6 lag)	EI 60 U/C (E 90 U/C)
≤ Ø 160mm PE, ABS & SAN+PVC	4,9 – 14,6mm	50 x 10,8mm (6 lag)	EI 60 U/C (E 90 U/C)
≤ Ø 160mm PP	4,9 – 21,9mm	50 x 10,8mm (6 lag)	EI 60 U/C (E 60 U/C)
≤ Ø 200mm PVC-U & PVC-C	4,9 – 11,9mm	50 x 10,8mm (6 lag)	EI 90 C/C (E 90 C/C)
≤ Ø 200mm PE, ABS & SAN+PVC	6,2 – 18,2mm	50 x 10,8mm (6 lag)	EI 90 C/C (E 90 C/C)
≤ Ø 200mm PP	4,9 – 18,2mm	50 x 10,8mm (6 lag)	EI 90 C/C (E 90 C/C)
≤ Ø 315mm PVC-U & PVC-C	7,7 – 12,1mm	50 x 18,0mm (10 lag)	EI 90 C/C (E 90 C/C)
≤ Ø 315mm PE, ABS & SAN+PVC	18,7mm	50 x 18,0mm (10 lag)	EI 60 C/C (E 60 C/C)
≤ Ø 315mm PP	28,6mm	50 x 18,0mm (10 lag)	EI 60 C/C (E 60 C/C)
≤ Ø 400mm PVC-U & PVC-C	9,8 – 15,3mm	50 x 28,8mm (16 lag) *	EI 90 C/C (E 90 C/C)
≤ Ø 400mm PE, ABS & SAN+PVC	23,7mm	50 x 28,8mm (16 lag) *	EI 60 C/C (E 60 C/C)

GRAFT FR Brannplate er handelsnavnet for GRAFT FR Board, varen er identisk. Som del av vår polise med stadig å forbedre produktene, tas der forbehold om rettigheten til å endre eller forandre produktspesifikasjoner uten varsel. Produktillustrasjonene er kun illustrerende. All informasjon i dette dokument er kun veiledende, og siden Polyseam AS ikke har noen kontroll over selve installasjonene eller byggeprosjektene, så gis det ingen garantier for det endelige arbeidet der produktet er benyttet. Det tas ikke noe ansvar ved tap eller skade som følge av bruk med produkter som dette dokument beskriver.

Detaljtegninger FR BRANNPLATE

GRAFT®

ISOLERTE PE RØR BRANNMOTSTAND EI 60 C/C (E 60)

≥ 100MM MASSIVTRE - VEGGER

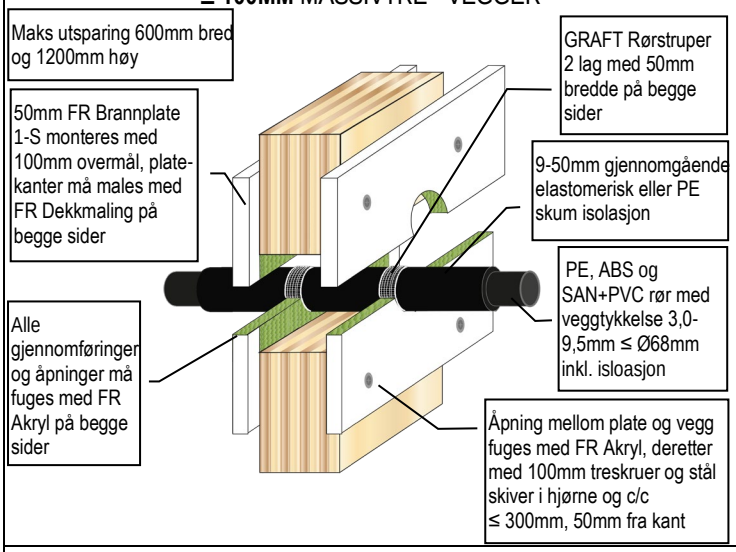

ISOLERTE PE RØR BRANNMOTSTAND EI 60 C/C (E 60)

≥ 100MM MASSIVTRE - VEGGER

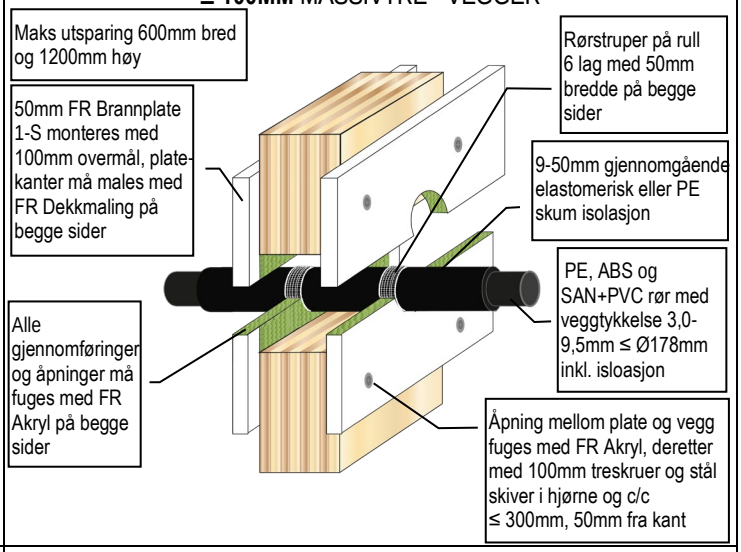

ISOLERTE PE RØR BRANNMOTSTAND EI 60 C/C (E 60)

≥ 100MM MASSIVTRE - VEGGER

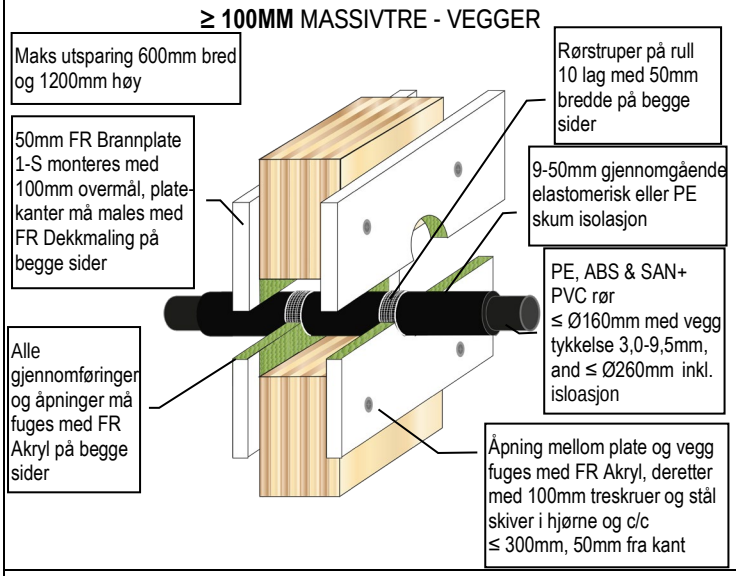

ISOLERTE PP RØR BRANNMOTSTAND EI 60 C/C (E 60)

≥ 100MM MASSIVTRE - VEGGER

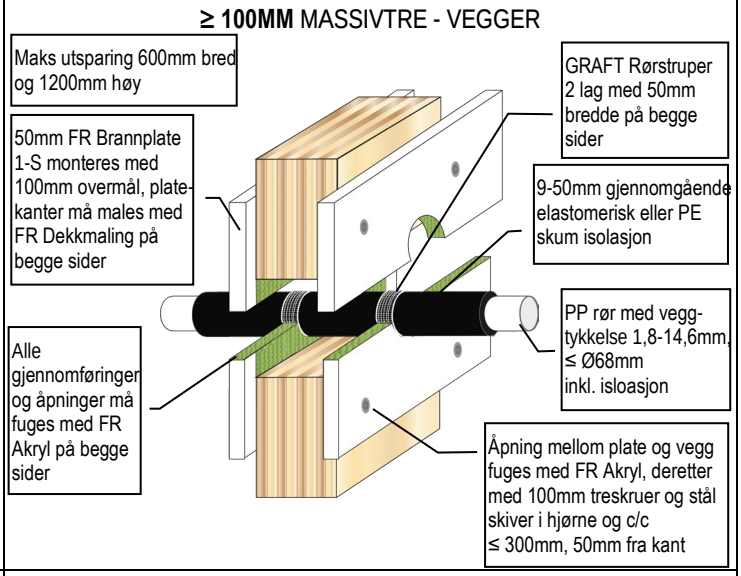

ISOLERTE PP RØR BRANNMOTSTAND EI 60 C/C (E 60)

≥ 100MM MASSIVTRE - VEGGER

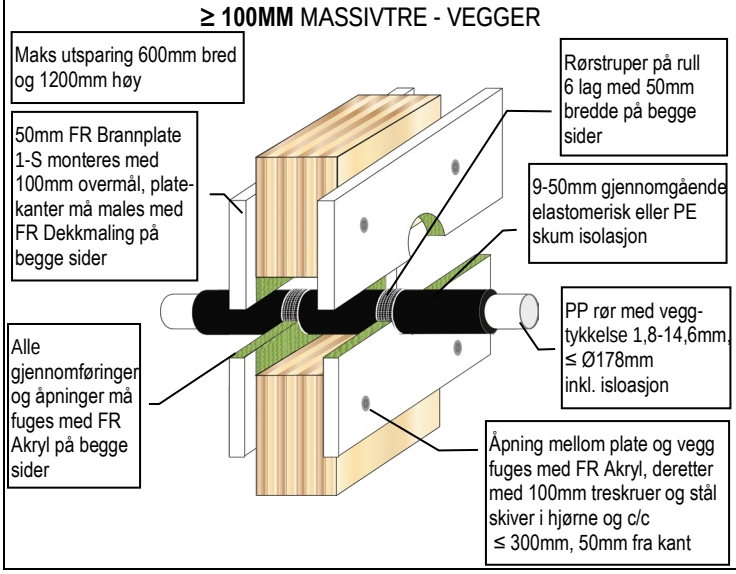

ISOLERTE PP RØR BRANNMOTSTAND EI 60 C/C (E 60)

≥ 100MM MASSIVTRE - VEGGER

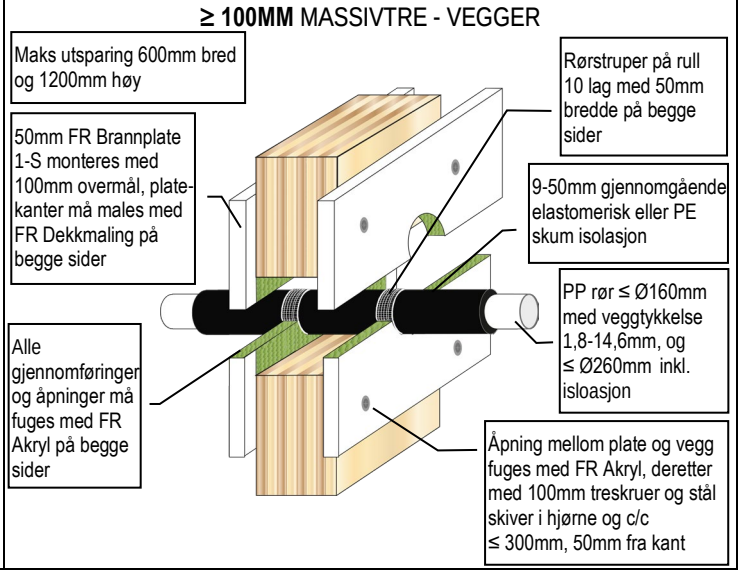

GRAFT FR Brannplate er handelsnavnet for GRAFT FR Board, varen er identisk. Som del av vår polise med stadig å forbedre produktene, tas der forbehold om rettigheten til å endre eller forandre produktspesifikasjoner uten varsel. Produktillustrasjonene er kun illustrerende. All informasjon i dette dokument er kun veiledende, og siden Polyseam AS ikke har noen kontroll over selve installasjonene eller byggeprosjektene, så gis det ingen garantier for det endelige arbeidet der produktet er benyttet. Det tas ikke noe ansvar ved tap eller skade som følge av bruk med produkter som dette dokument beskriver.

Detaljtegninger FR BRANNPLATE

GRAFT®

PVC TREKKERØR BRANNMOTSTAND EI 90 U/C (E 120)

≥ 100MM MASSIVTRE - VEGGER

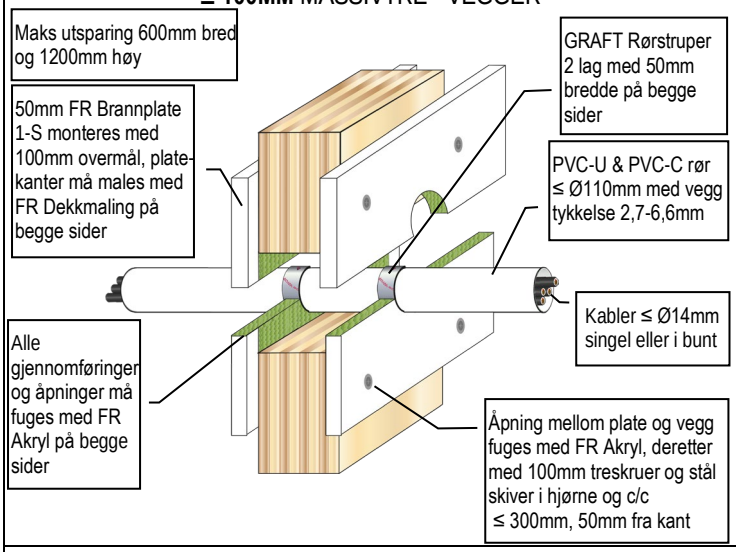

PE TREKKERØR BRANNMOTSTAND EI 90 U/C (E 120)

≥ 100MM MASSIVTRE - VEGGER

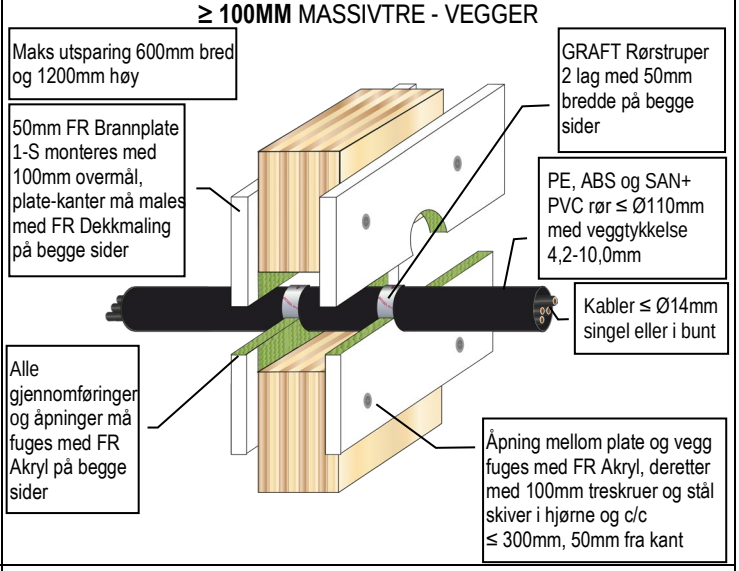

PP TREKKERØR BRANNMOTSTAND EI 90 U/C (E 120)

≥ 100MM MASSIVTRE - VEGGER

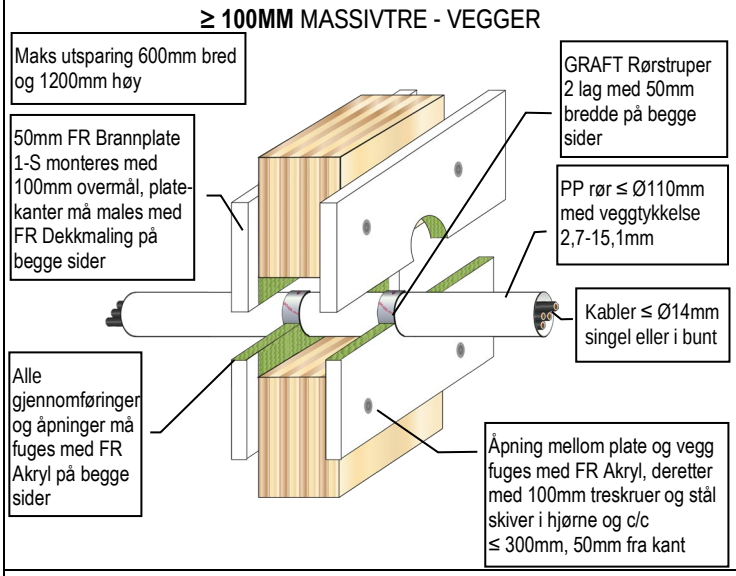

PLASTRØR & TREKKERØR BRANNMOTSTAND EI 90 U/C (E 90)

≥ 100MM MASSIVTRE - VEGGER

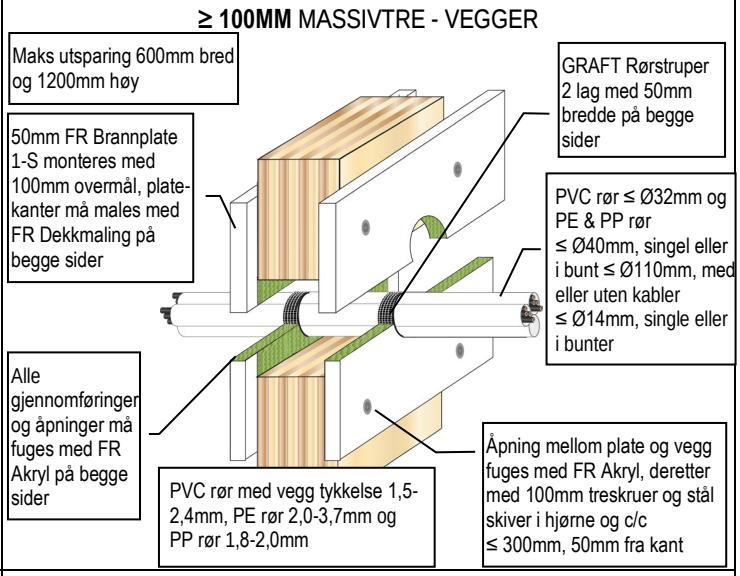

PEX RØR I RØR SYSTEM BRANNMOTSTAND EI 90 C/C (E 90)

≥ 100MM MASSIVTRE - VEGGER

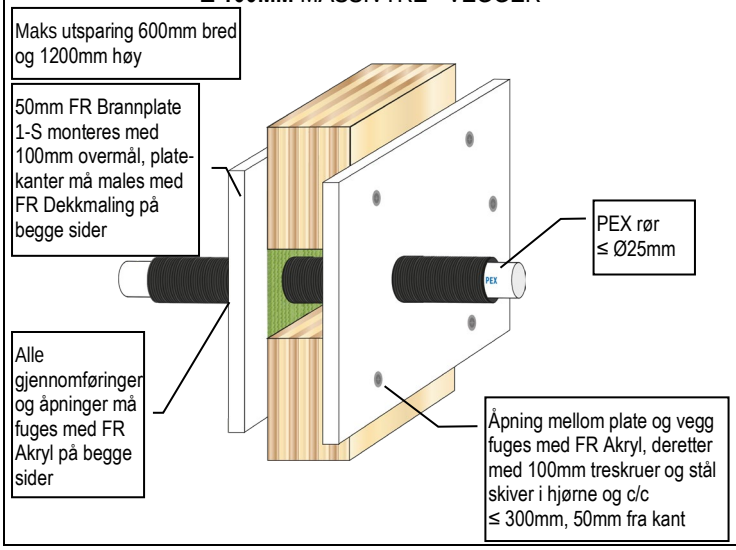

PEX RØR I RØR SYSTEM BRANNMOTSTAND EI 120 C/C (E 120)

≥ 100MM MASSIVTRE - VEGGER

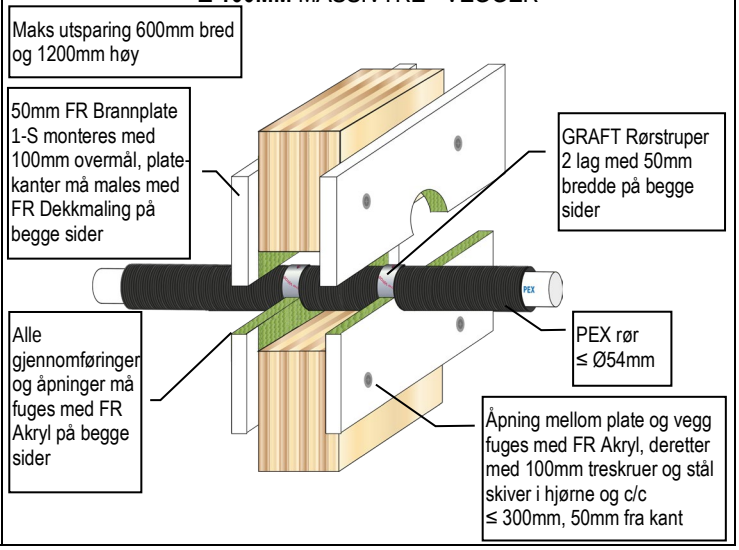

GRAFT FR Brannplate er handelsnavnet for GRAFT FR Board, varen er identisk. Som del av vår polise med stadig å forbedre produktene, tas der forbehold om rettigheten til å endre eller forandre produktspesifikasjoner uten varsel. Produktillustrasjonene er kun illustrerende. All informasjon i dette dokument er kun veiledende, og siden Polyseam AS ikke har noen kontroll over selve installasjonene eller byggeprosjektene, så gis det ingen garantier for det endelige arbeidet der produktet er benyttet. Det tas ikke noe ansvar ved tap eller skade som følge av bruk med produkter som dette dokument beskriver.

Detaljtegninger FR BRANNPLATE

GRAFT®

PEX RØR I RØR SYSTEM BRANNMOTSTAND EI 90 C/C (E 90)

≥ 100MM MASSIVTRE - VEGGER

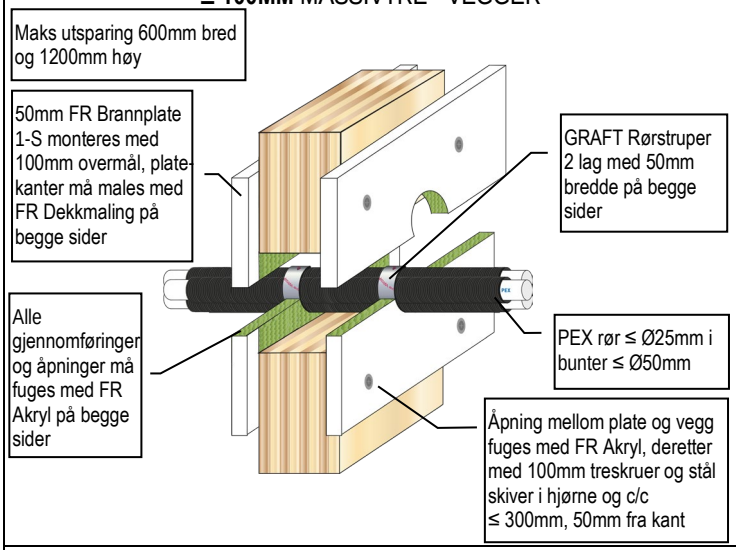

KOMPOSITT AQUATHERM GREEN SDR9 PLASTRØR BRANNMOTSTAND EI 90

≥ 100MM MASSIVTRE - VEGGER

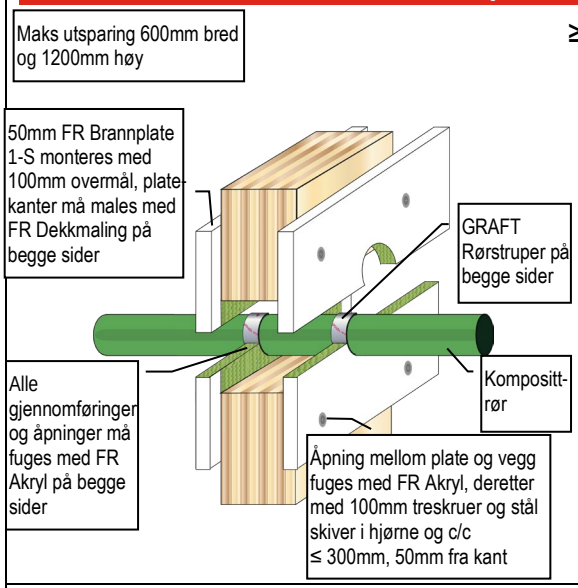

Gjennomføringer	FR Rørstruper	Brannmotstand
Ø 32mm Aquatherm Green SDR9 rør	50 x 1,8mm (1 lag)	EI 90 C/C (E 120 C/C)
Ø 40mm Aquatherm Green SDR9 rør	50 x 3,6mm (2 lag)	EI 90 C/C (E 120 C/C)
Ø 50mm Aquatherm Green SDR9 rør	50 x 3,6mm (2 lag)	EI 90 C/C (E 120 C/C)
Ø 63mm Aquatherm Green SDR9 rør	50 x 3,6mm (2 lag)	EI 90 C/C (E 120 C/C)
Ø 75mm Aquatherm Green SDR9 rør	50 x 3,6mm (2 lag)	EI 90 C/C (E 120 C/C)
Ø 90mm Aquatherm Green SDR9 rør	50 x 3,6mm (2 lag)	EI 90 C/C (E 120 C/C)
Ø 110mm Aquatherm Green SDR9 rør	50 x 3,6mm (2 lag)	EI 90 C/C (E 120 C/C)

KOMPOSITT BLUEPOWER BRANNMOTSTAND EI 90

≥ 100MM MASSIVTRE - VEGGER

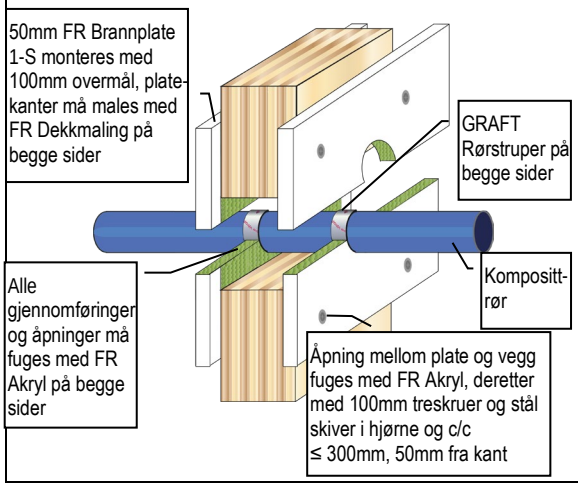

Gjennomføringer	FR Rørstruper	Brannmotstand
Ø 32mm BluePower rør	50 x 3,6mm (2 lag)	EI 90 U/U (E 90 U/U)
Ø 40mm BluePower rør	50 x 3,6mm (2 lag)	EI 90 U/U (E 90 U/U)
Ø 50mm BluePower rør	50 x 3,6mm (2 lag)	EI 90 U/U (E 90 U/U)
Ø 75mm BluePower rør	50 x 3,6mm (2 lag)	EI 90 C/U (E 90 C/U)
Ø 90mm BluePower rør	50 x 3,6mm (2 lag)	EI 90 C/U (E 90 C/U)
Ø 110mm BluePower rør	50 x 3,6mm (2 lag)	EI 90 C/U (E 90 C/U)
Ø 125mm BluePower rør	50 x 10,8mm (6 lag) *	EI 90 U/C (E 90 U/C)
Ø 160mm BluePower rør	50 x 10,8mm (6 lag)	EI 90 U/C (E 90 U/C)

* Kan kun løses med rull

GRAFT FR Brannplate er handelsnavnet for GRAFT FR Board, varen er identisk. Som del av vår polise med stadig å forbedre produktene, tas der forbehold om rettigheten til å endre eller forandre produktspesifikasjoner uten varsel. Produktillustrasjonene er kun illustrerende. All informasjon i dette dokument er kun veiledende, og siden Polyseam AS ikke har noen kontroll over selve installasjonene eller byggeprosjektene, så gis det ingen garantier for det endelige arbeidet der produktet er benyttet. Det tas ikke noe ansvar ved tap eller skade som følge av bruk med produkter som dette dokument beskriver.

Detaljtegninger FR BRANNPLATE

GRAFT®

KOMPOSITT GEBERIT SILENT-PP RØR BRANNMOTSTAND EI 90-120

Maks utsparing 600mm bred og 1200mm høy

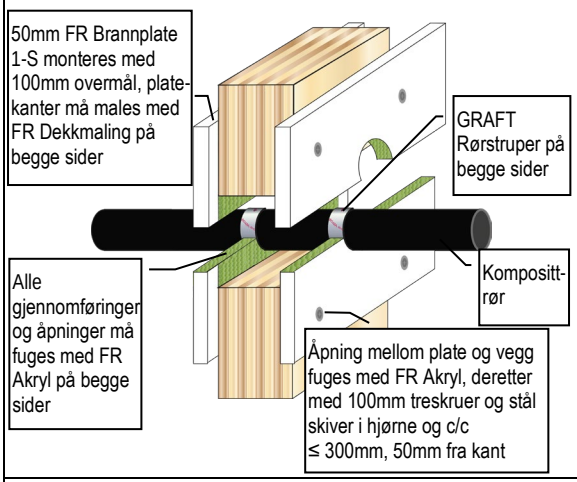

≥ 100MM MASSIVTRE - VEGGER

Gjennomføringer	FR Rørstruper	Brannmotstand
Ø 32mm Geberit Silent-PP rør	50 x 3,6mm (2 lag)	EI 120 U/U (E 120 U/U)
Ø 40mm Geberit Silent-PP rør	50 x 3,6mm (2 lag)	EI 120 U/U (E 120 U/U)
Ø 50mm Geberit Silent-PP rør	50 x 3,6mm (2 lag)	EI 120 U/U (E 120 U/U)
Ø 75mm Geberit Silent-PP rør	50 x 3,6mm (2 lag)	EI 120 U/C (E 120 U/C)
Ø 90mm Geberit Silent-PP rør	50 x 3,6mm (2 lag)	EI 120 U/C (E 120 U/C)
Ø 110mm Geberit Silent-PP rør	50 x 3,6mm (2 lag)	EI 120 U/C (E 120 U/C)
Ø 125mm Geberit Silent-PP rør	50 x 10,8mm (6 lag) *	EI 90 U/C (E 90 U/C)
Ø 160mm Geberit Silent-PP rør	50 x 10,8mm (6 lag)	EI 90 U/C (E 90 U/C)

* Kan kun løses med rull

KOMPOSITT POLO-KAL NG PLASTRØR BRANNMOTSTAND EI 120

Maks utsparing 600mm bred og 1200mm høy

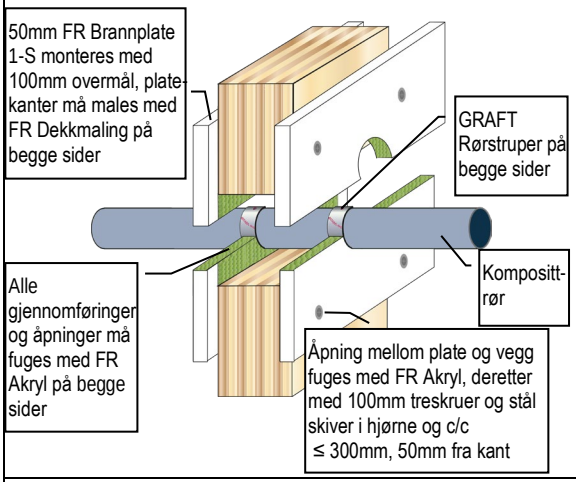

≥ 100MM MASSIVTRE - VEGGER

Gjennomføringer	FR Rørstruper	Brannmotstand
Ø 32mm Polo-Kal NG rør	50 x 3,6mm (2 lag)	EI 120 U/U (E 120 U/U)
Ø 40mm Polo-Kal NG rør	50 x 3,6mm (2 lag)	EI 120 U/U (E 120 U/U)
Ø 50mm Polo-Kal NG rør	50 x 3,6mm (2 lag)	EI 120 U/U (E 120 U/U)
Ø 75mm Polo-Kal NG rør	50 x 3,6mm (2 lag)	EI 120 U/C (E 120 U/C)
Ø 90mm Polo-Kal NG rør	50 x 3,6mm (2 lag)	EI 120 U/C (E 120 U/C)
Ø 110mm Polo-Kal NG rør	50 x 3,6mm (2 lag)	EI 120 U/C (E 120 U/C)
Ø 125mm Polo-Kal NG rør	50 x 7,2mm (4 lag)	EI 120 U/C (E 120 U/C)
Ø 160mm Polo-Kal NG rør	50 x 10,8mm (6 lag)	EI 120 U/C (E 120 U/C)

KOMPOSITT REHAU RAUPIANO PLUS PLASTRØR BRANNMOTSTAND EI 120

Maks utsparing 600mm bred og 1200mm høy

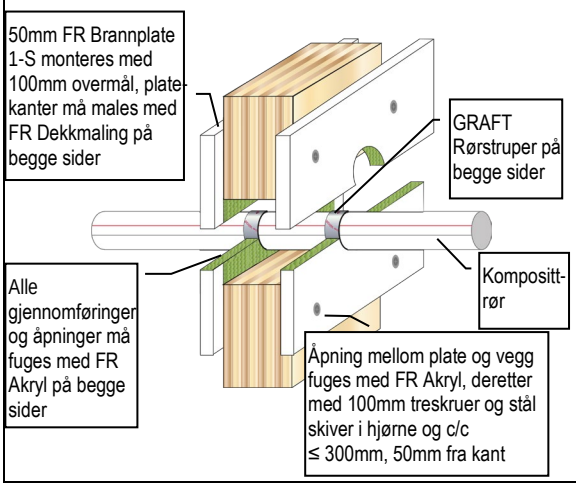

≥ 100MM MASSIVTRE - VEGGER

Gjennomføringer	FR Rørstruper	Brannmotstand
Ø 40mm Rehau Raupiano Plus rør	50 x 3,6mm (2 lag)	EI 120 U/U (E 120 U/U)
Ø 50mm Rehau Raupiano Plus rør	50 x 3,6mm (2 lag)	EI 120 U/U (E 120 U/U)
Ø 75mm Rehau Raupiano Plus rør	50 x 3,6mm (2 lag)	EI 120 U/C (E 120 U/C)
Ø 90mm Rehau Raupiano Plus rør	50 x 3,6mm (2 lag)	EI 120 U/C (E 120 U/C)
Ø 110mm Rehau Raupiano Plus rør	50 x 3,6mm (2 lag)	EI 120 U/C (E 120 U/C)
Ø 125mm Rehau Raupiano Plus rør	50 x 7,2mm (4 lag)	EI 120 U/C (E 120 U/C)
Ø 160mm Rehau Raupiano Plus rør	50 x 10,8mm (6 lag)	EI 120 U/C (E 120 U/C)

GRAFT FR Brannplate er handelsnavnet for GRAFT FR Board, varen er identisk. Som del av vår polise med stadig å forbedre produktene, tas der forbehold om rettigheten til å endre eller forandre produktspesifikasjoner uten varsel. Produktillustrasjonene er kun illustrerende. All informasjon i dette dokument er kun veiledende, og siden Polyseam AS ikke har noen kontroll over selve installasjonene eller byggeprosjektene, så gis det ingen garantier for det endelige arbeidet der produktet er benyttet. Det tas ikke noe ansvar ved tap eller skade som følge av bruk med produkter som dette dokument beskriver.

Detaljtegninger FR BRANNPLATE

GRAFT®

KOMPOSITT UPONOR DECIBEL RØR BRANNMOTSTAND EI 90

Maks utsparing 600mm bred og 1200mm høy

≥ 100MM MASSIVTRE - VEGGER

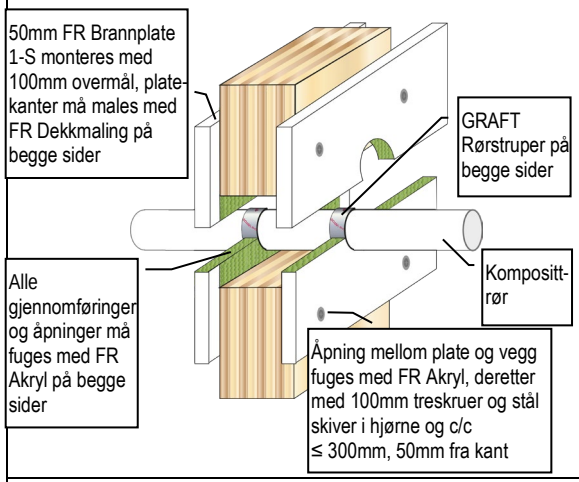

Gjennomføringer	FR Rørstruper	Brannmotstand
Ø 50mm Uponor Decibel rør	50 x 3,6mm (2 lag)	EI 90 U/U (E 90 U/U)
Ø 75mm Uponor Decibel rør	50 x 3,6mm (2 lag)	EI 90 U/C (E 90 U/C)
Ø 110mm Uponor Decibel rør	50 x 3,6mm (2 lag)	EI 90 U/C (E 90 U/C)

KOMPOSITT WAVIN AS+ PLASTRØR BRANNMOTSTAND EI 90

Maks utsparing 600mm høyde og 1200mm bredde

≥ 100MM MASSIVTRE - VEGGER

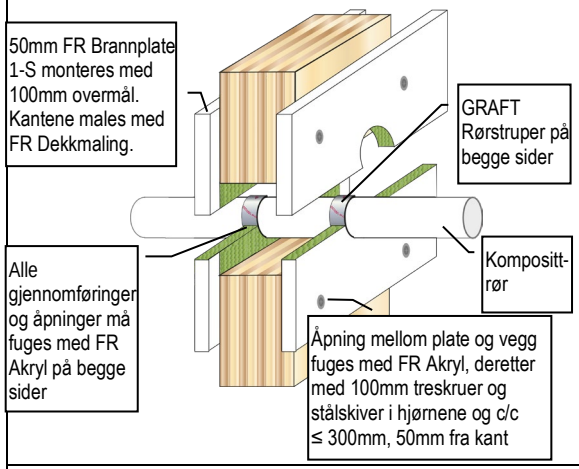

Gjennomføring	FR Rørstruper	Brannmotstand
Ø 50mm Wavin AS+ rør	50 x 3,6mm (2 lag)	EI 90 U/C (E 120 U/C)
Ø 75mm Wavin AS+ rør	50 x 3,6mm (2 lag)	EI 90 U/C (E 120 U/C)
Ø 90mm Wavin AS+ rør	50 x 3,6mm (2 lag)	EI 90 U/C (E 120 U/C)
Ø 110mm Wavin AS+ rør	50 x 3,6mm (2 lag)	EI 90 U/C (E 120 U/C)
Ø 125mm Wavin AS+ rør	50 x 10,8mm (6 lag) *	EI 90 C/C (E 90 C/C)
Ø 160mm Wavin AS+ rør	50 x 10,8mm (6 lag)	EI 90 C/C (E 90 C/C)
Ø 200mm Wavin AS+ rør	50 x 10,8mm (6 lag)	EI 90 C/C (E 90 C/C)

* Kan kun løses med rull

KOMPOSITT WAVIN SITECH PLASTRØR BRANNMOTSTAND EI 60-90

Maks utsparing 600mm bred og 1200mm høy

≥ 100MM MASSIVTRE - VEGGER

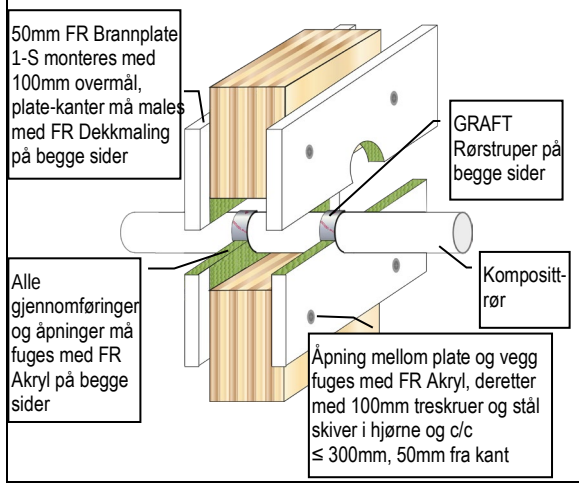

Gjennomføringer	FR Rørstruper	Brannmotstand
Ø 32mm Wavin SiTech rør	50 x 3,6mm (2 lag)	EI 90 U/U (E 120 U/U)
Ø 40mm Wavin SiTech rør	50 x 3,6mm (2 lag)	EI 90 U/U (E 120 U/U)
Ø 50mm Wavin SiTech rør	50 x 3,6mm (2 lag)	EI 90 U/U (E 120 U/U)
Ø 75mm Wavin SiTech rør	50 x 3,6mm (2 lag)	EI 60 U/C (E 120 U/C)
Ø 90mm Wavin SiTech rør	50 x 3,6mm (2 lag)	EI 60 U/C (E 120 U/C)
Ø 110mm Wavin SiTech rør	50 x 3,6mm (2 lag)	EI 60 U/C (E 120 U/C)

GRAFT FR Brannplate er handelsnavnet for GRAFT FR Board, varen er identisk. Som del av vår polise med stadig å forbedre produktene, tas der forbehold om rettigheten til å endre eller forandre produktspesifikasjoner uten varsel. Produktillustrasjonene er kun illustrerende. All informasjon i dette dokument er kun veiledende, og siden Polyseam AS ikke har noen kontroll over selve installasjonene eller byggeprosjektene, så gis det ingen garantier for det endelige arbeidet der produktet er benyttet. Det tas ikke noe ansvar ved tap eller skade som følge av bruk med produkter som dette dokument beskriver.

Detaljtegninger FR BRANNPLATE

GRAFT®

LINEÆRE FUGER BRANNMOTSTAND EI 90 (E 120)

≥ 75MM BETONG - VEGG

Maks 1200mm bred mellom toppen av veggen og undersiden av dekke-elementet, eller i/mellom vegger

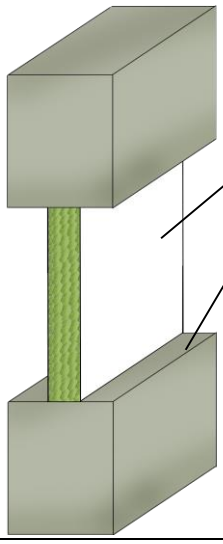

1 lag 60mm FR Brannplate 2-S

Alle åpninger må fuges med FR Akryl på begge sider

LINEÆRE FUGER BRANNMOTSTAND EI 90 (E 240)

≥ 150MM BETONG - VEGG

Maks 1200mm bred mellom toppen av veggen og undersiden av dekke-elementet, eller i/mellom vegger

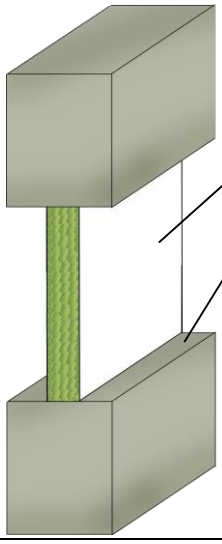

1 lag 60mm FR Brannplate 2-S

Alle åpninger må fuges med FR Akryl på begge sider

LINEÆRE FUGER BRANNMOTSTAND EI 180 (E 240)

≥ 150MM BETONG - VEGG

Maks 1200mm bred mellom toppen av veggen og undersiden av dekke-elementet, eller i/mellom vegger

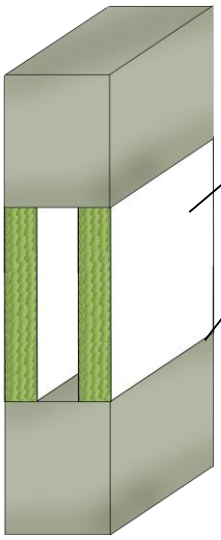

2 lag 60mm FR Brannplate 2-S

Alle åpninger må fuges med FR Akryl på begge sider

KABLER BRANNMOTSTAND EI 90 (E 120)

≥ 75MM BETONG - VEGG

Maks utsparing ubegrenset bredde med 1200mm høyde, eller 1200mm bredde og 2400mm høyde

Kabler ≤ Ø21mm

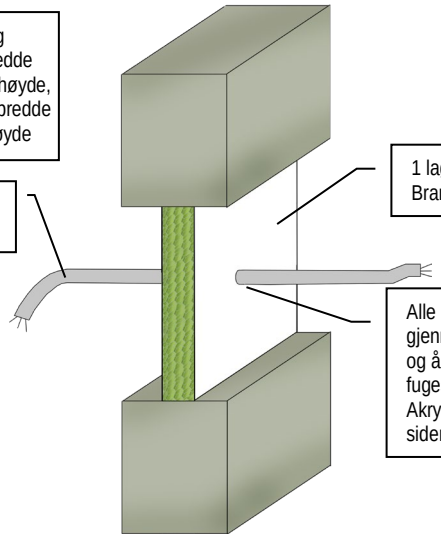

1 lag 60mm FR Brannplate 2-S

Alle gjennomføringer og åpninger må fuges med FR Akryl på begge sider

GRAFT FR Brannplate er handelsnavnet for GRAFT FR Board, varen er identisk. Som del av vår polise med stadig å forbedre produktene, tas der forbehold om rettigheten til å endre eller forandre produktspesifikasjoner uten varsel. Produktillustrasjonene er kun illustrerende. All informasjon i dette dokument er kun veiledende, og siden Polyseam AS ikke har noen kontroll over selve installasjonene eller byggeprosjektene, så gis det ingen garantier for det endelige arbeidet der produktet er benyttet. Det tas ikke noe ansvar ved tap eller skade som følge av bruk med produkter som dette dokument beskriver.

Detaljtegninger FR BRANNPLATE

GRAFT®

KABLER OG KABELBROER BRANNMOTSTAND EI 60 (E 60)

≥ 75MM BETONG - VEGG

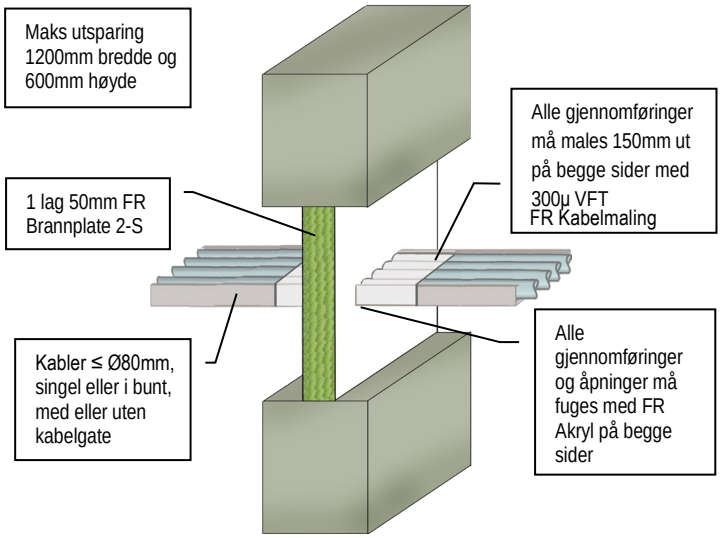

KABLER BRANNMOTSTAND EI 90 (E 240)

≥ 150MM BETONG - VEGG

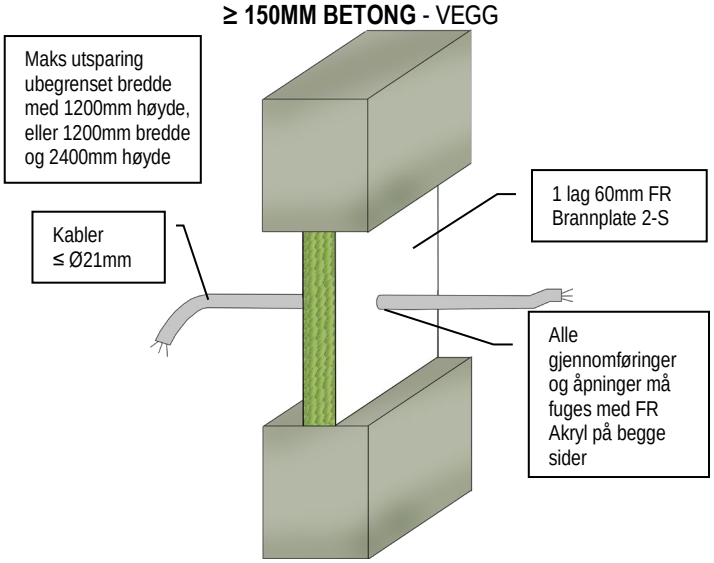

KABLER OG KABELBROER BRANNMOTSTAND EI 180 (E 180)

≥ 150MM BETONG - VEGG

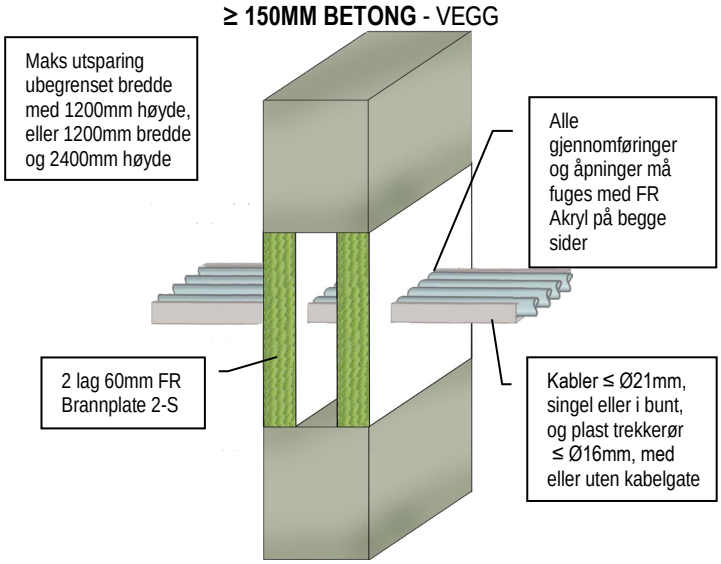

KABLER OG KABELBROER BRANNMOTSTAND EI 180 (E 240)

≥ 150MM BETONG - VEGG

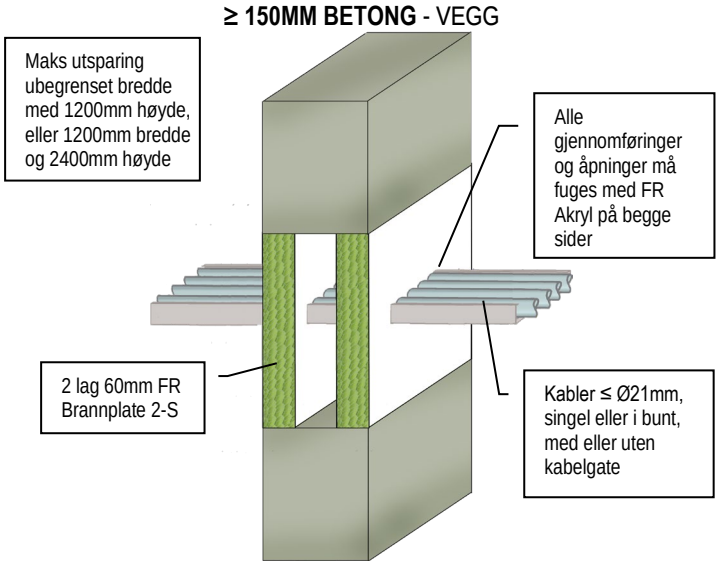

GRAFT FR Brannplate er handelsnavnet for GRAFT FR Board, varen er identisk. Som del av vår polise med stadig å forbedre produktene, tas der forbehold om rettigheten til å endre eller forandre produktspesifikasjoner uten varsel. Produktillustrasjonene er kun illustrerende. All informasjon i dette dokument er kun veiledende, og siden Polyseam AS ikke har noen kontroll over selve installasjonene eller byggeprosjektene, så gis det ingen garantier for det endelige arbeidet der produktet er benyttet. Det tas ikke noe ansvar ved tap eller skade som følge av bruk med produkter som dette dokument beskriver.

Detaljtegninger FR BRANNPLATE

GRAFT®

KABLER OG KABELBROER BRANNMOTSTAND EI 60 (E 180)

≥ 150MM BETONG - VEGG

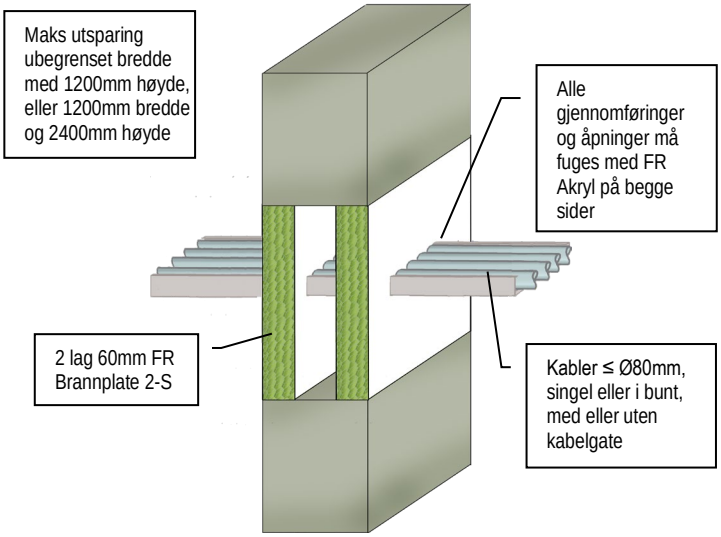

KABLER OG KABELBROER BRANNMOTSTAND EI 240 (E 240)

≥ 150MM BETONG - VEGG

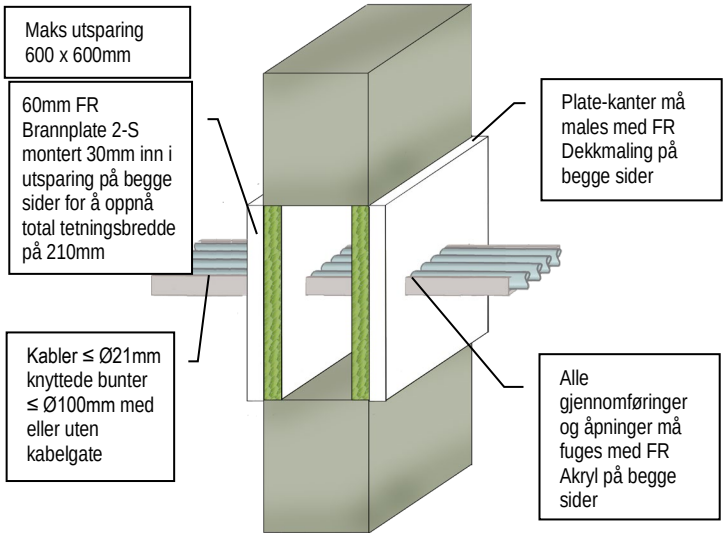

KABLER OG KABELBROER BRANNMOTSTAND EI 60 (E 240)

≥ 150MM BETONG - VEGG

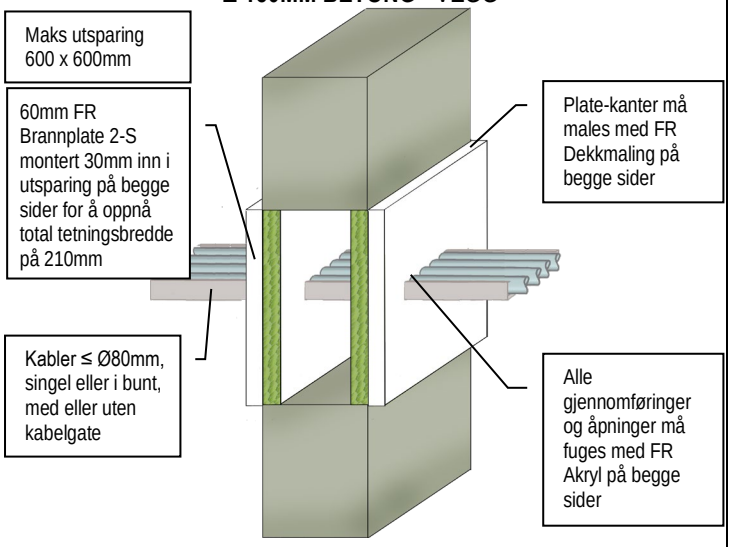

KABLER OG KABELBROER BRANNMOTSTAND EI 180 (E 240)

≥ 150MM BETONG - VEGG

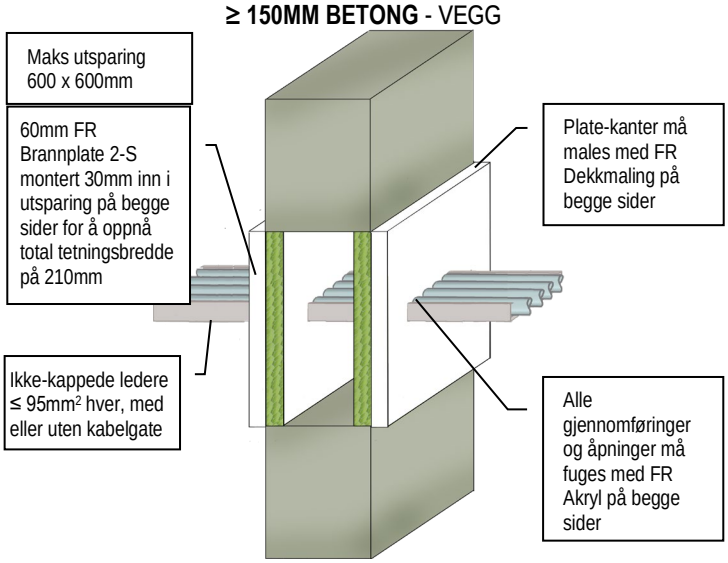

KABLER OG KABELBROER BRANNMOTSTAND EI 90 (E 240)

≥ 150MM BETONG - VEGG

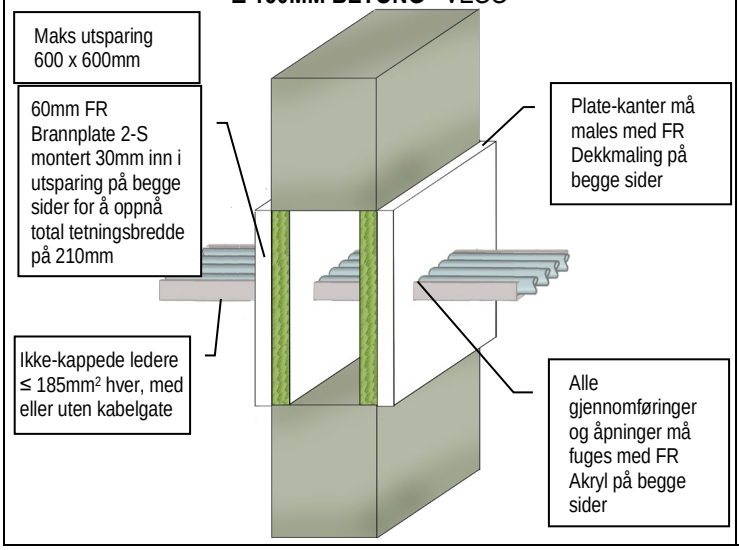

KABLER OG KABELBROER BRANNMOTSTAND EI 240 (E 240)

≥ 150MM BETONG - VEGG

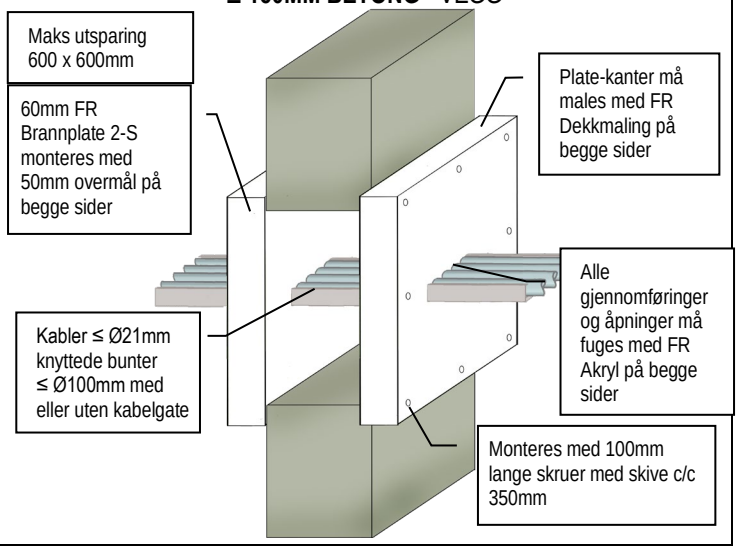

GRAFT FR Brannplate er handelsnavnet for GRAFT FR Board, varen er identisk. Som del av vår polise med stadig å forbedre produktene, tas der forbehold om rettigheten til å endre eller forandre produktspesifikasjoner uten varsel. Produktillustrasjonene er kun illustrerende. All informasjon i dette dokument er kun veiledende, og siden Polyseam AS ikke har noen kontroll over selve installasjonene eller byggeprosjektene, så gis det ingen garantier for det endelige arbeidet der produktet er benyttet. Det tas ikke noe ansvar ved tap eller skade som følge av bruk med produkter som dette dokument beskriver.

Detaljtegninger FR BRANNPLATE

GRAFT®

KABLER OG KABELBROER BRANNMOTSTAND EI 90 (E 240)

≥ 150MM BETONG - VEGG

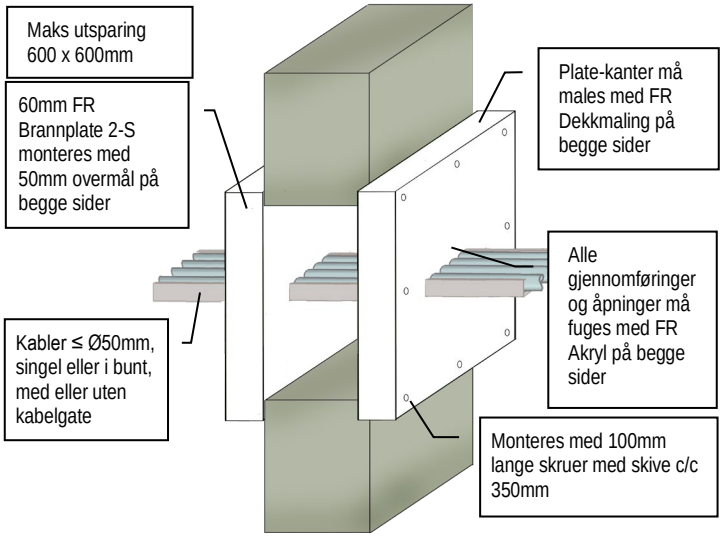

KABLER OG KABELBROER BRANNMOTSTAND EI 60 (E 240)

≥ 150MM BETONG - VEGG

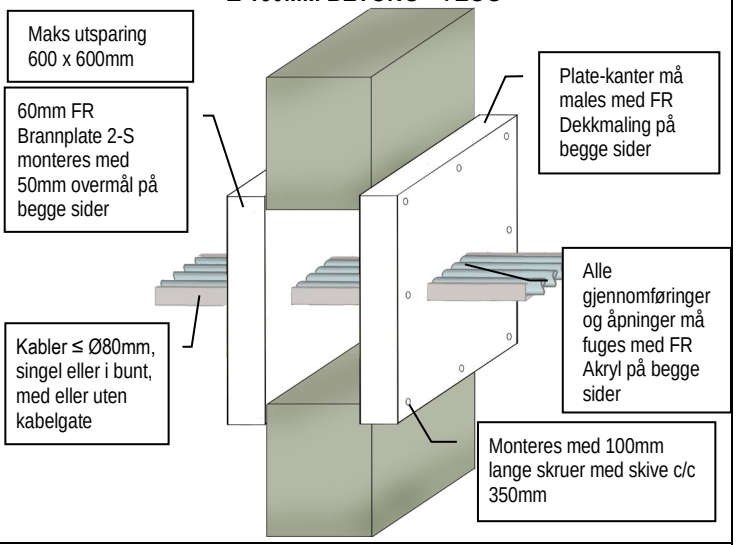

KABLER OG KABELBROER BRANNMOTSTAND EI 120 (E 240)

≥ 150MM BETONG - VEGG

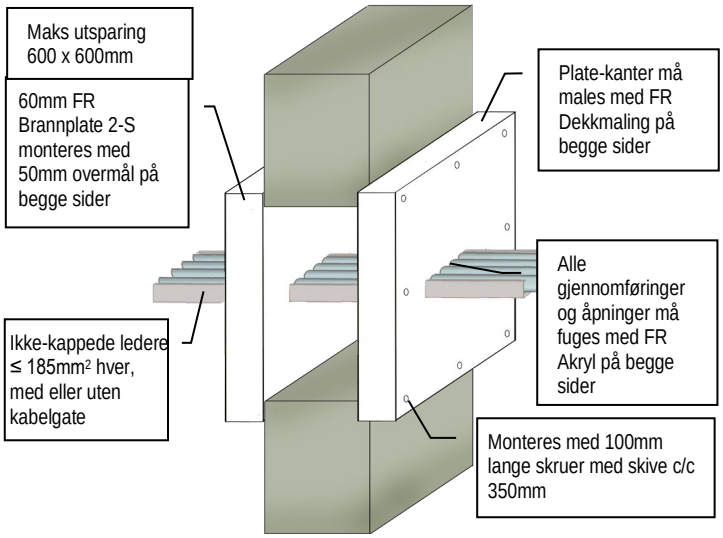

ISOLERT STÅLRØR BRANNMOTSTAND EI 45 C/U (E 120)

≥ 75MM BETONG - VEGG

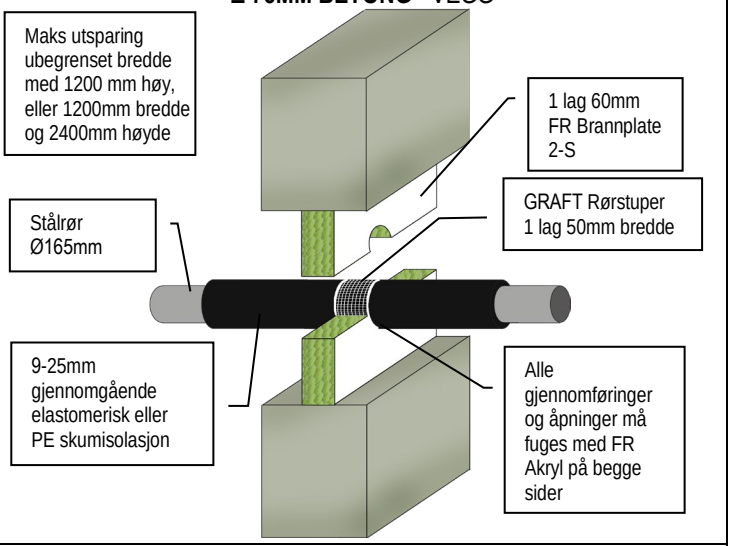

ISOLERT STÅLRØR BRANNMOTSTAND EI 60 C/U (E 120)

≥ 75MM BETONG - VEGG

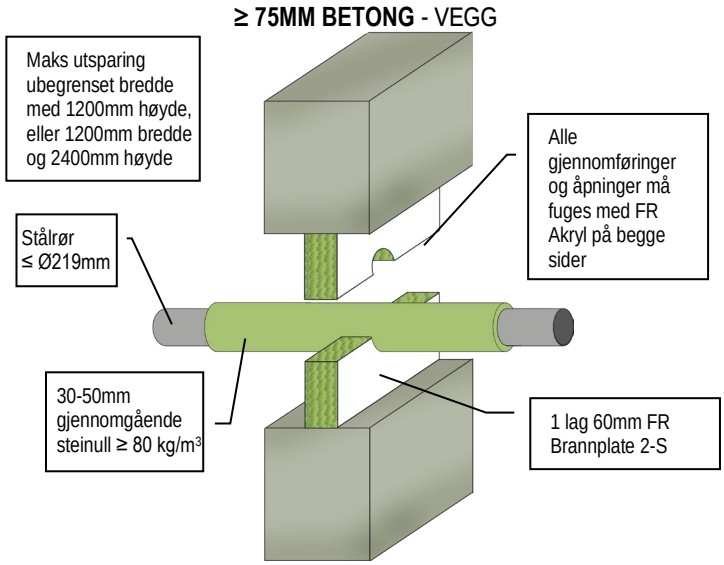

ISOLERT STÅLRØR BRANNMOTSTAND EI 60 C/U (E 90)

≥ 75MM BETONG - VEGG

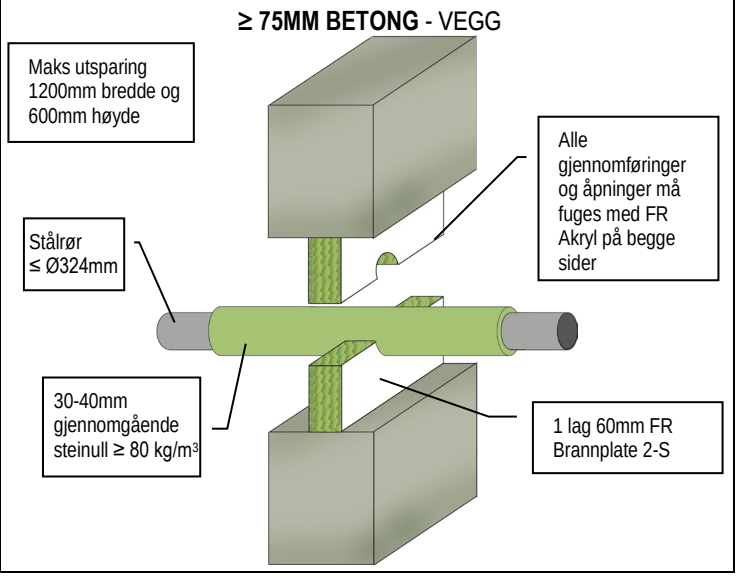

GRAFT FR Brannplate er handelsnavnet for GRAFT FR Board, varen er identisk. Som del av vår polise med stadig å forbedre produktene, tas der forbehold om rettigheten til å endre eller forandre produktspesifikasjoner uten varsel. Produktillustrasjonene er kun illustrerende. All informasjon i dette dokument er kun veiledende, og siden Polyseam AS ikke har noen kontroll over selve installasjonene eller byggeprosjektene, så gis det ingen garantier for det endelige arbeidet der produktet er benyttet. Det tas ikke noe ansvar ved tap eller skade som følge av bruk med produkter som dette dokument beskriver.

Detaljtegninger FR BRANNPLATE

GRAFT®

ISOLERT STÅLRØR BRANNMOTSTAND EI 60 C/U (E 120)

≥ 75MM BETONG - VEGG

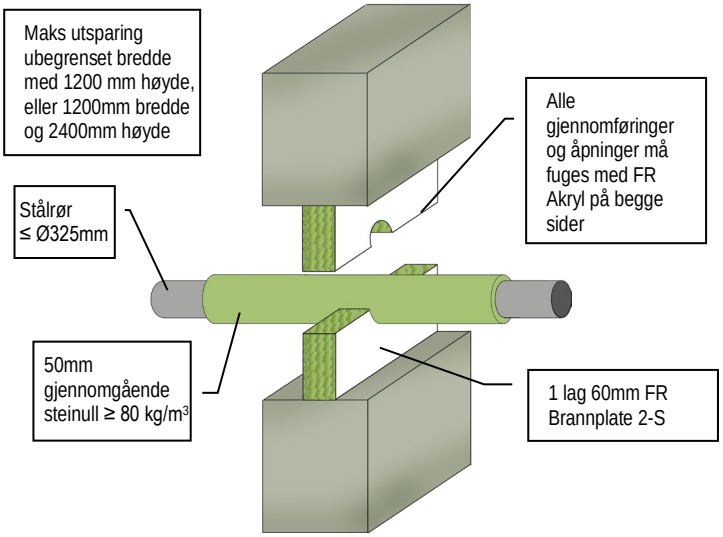

ISOLERT STÅLRØR BRANNMOTSTAND EI 60 C/U (E 240)

≥ 150MM BETONG - VEGG

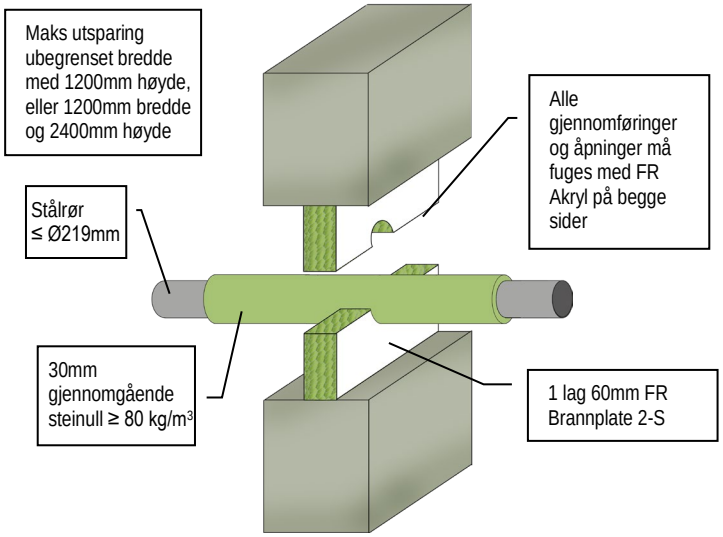

ISOLERT STÅLRØR BRANNMOTSTAND EI 60 C/U (E 180)

≥ 150MM BETONG - VEGG

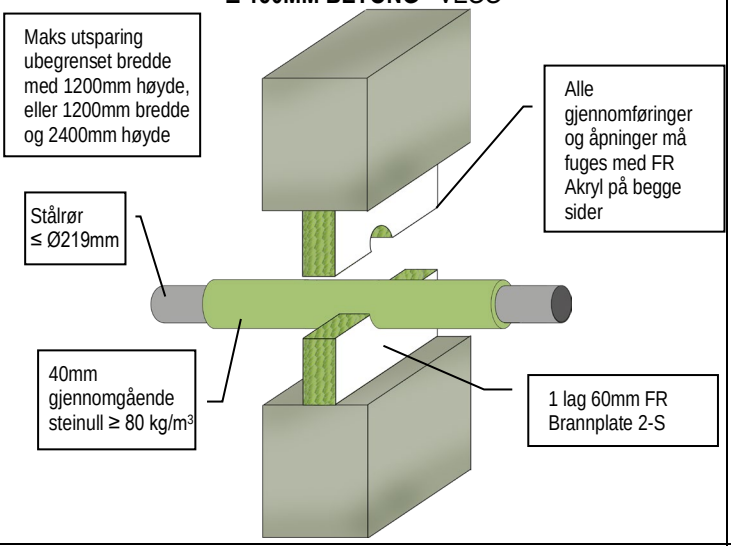

ISOLERT STÅLRØR BRANNMOTSTAND EI 60 C/U (E 180)

≥ 150MM BETONG - VEGG

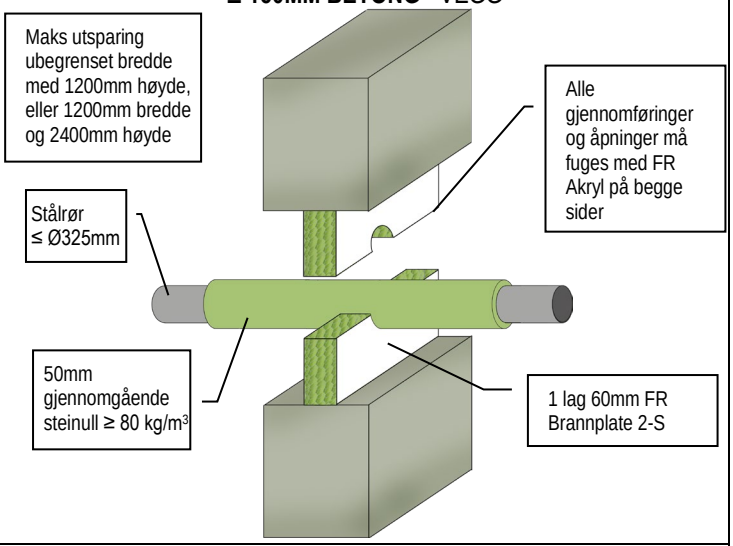

ISOLERT STÅLRØR BRANNMOTSTAND EI 180 C/U (E 240)

≥ 150MM BETONG - VEGG

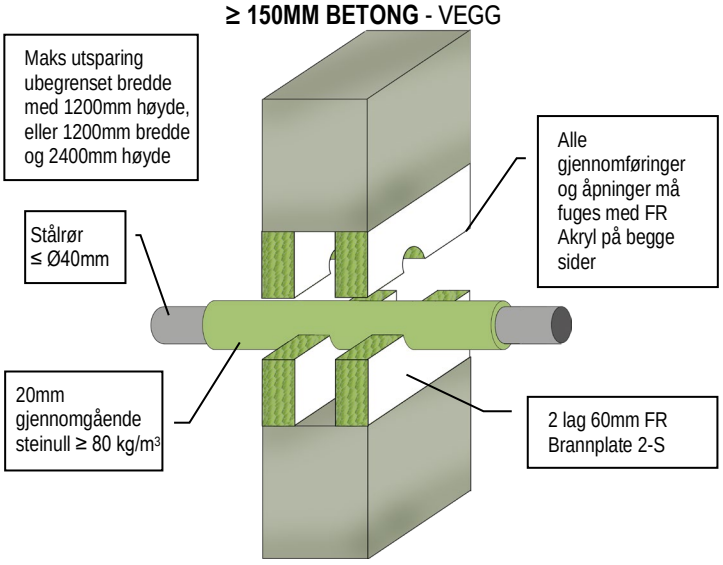

ISOLERT STÅLRØR BRANNMOTSTAND EI 180 C/U (E 240)

≥ 150MM BETONG - VEGG

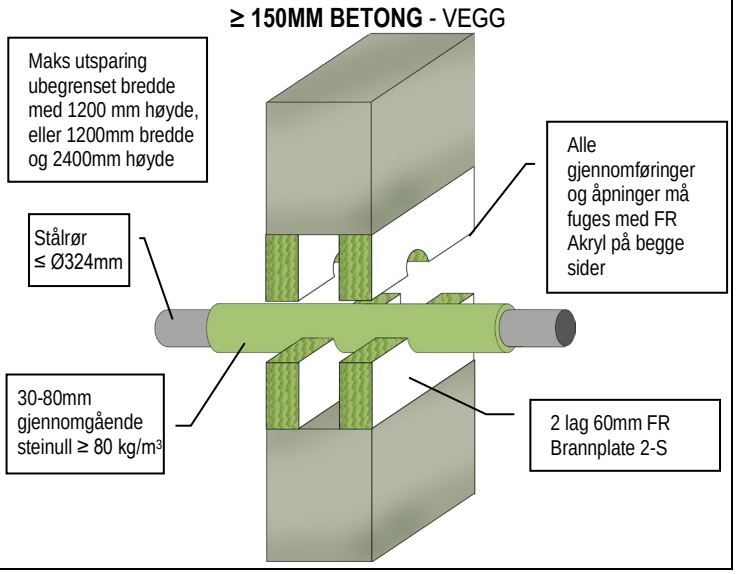

GRAFT FR Brannplate er handelsnavnet for GRAFT FR Board, varen er identisk. Som del av vår polise med stadig å forbedre produktene, tas der forbehold om rettigheten til å endre eller forandre produktspesifikasjoner uten varsel. Produktillustrasjonene er kun illustrerende. All informasjon i dette dokument er kun veiledende, og siden Polyseam AS ikke har noen kontroll over selve installasjonene eller byggeprosjektene, så gis det ingen garantier for det endelige arbeidet der produktet er benyttet. Det tas ikke noe ansvar ved tap eller skade som følge av bruk med produkter som dette dokument beskriver.

Detaljtegninger FR BRANNPLATE

GRAFT®

STÅLRØR BRANNMOTSTAND EI 90 C/U (E 120)

≥ 75MM BETONG - VEGG

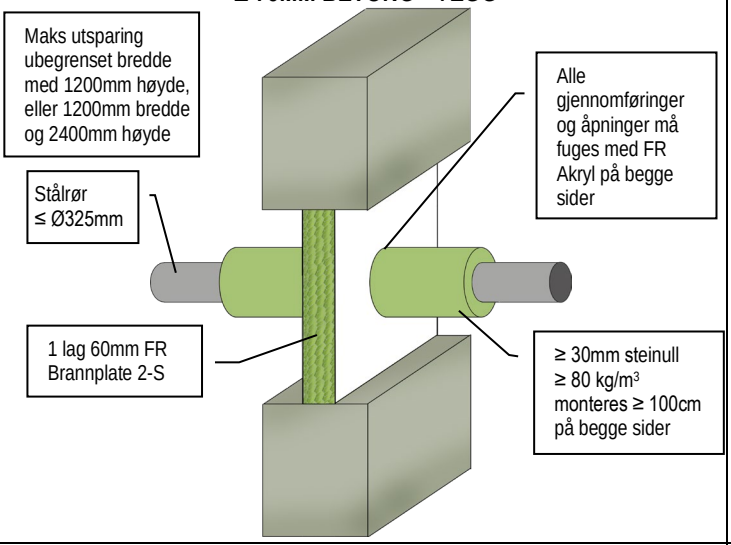

STÅLRØR BRANNMOTSTAND EI 240 C/U (E 240)

≥ 150MM BETONG - VEGG

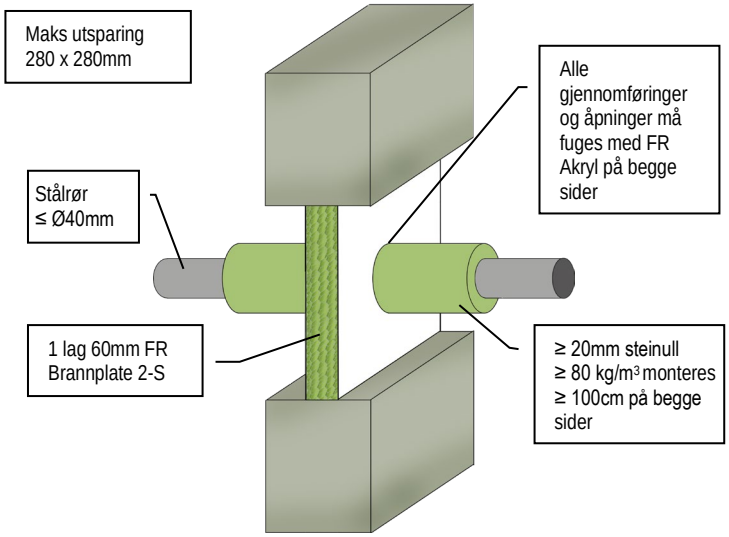

STÅLRØR BRANNMOTSTAND EI 240 C/U (E 240)

≥ 150MM BETONG - VEGG

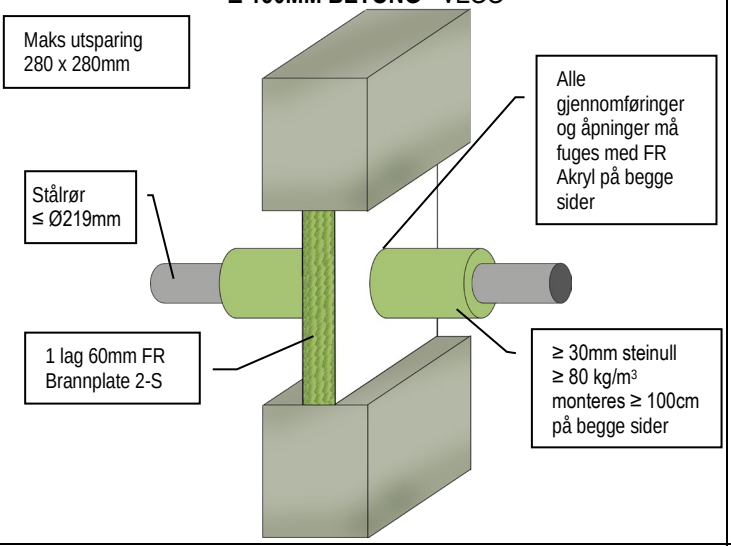

STÅLRØR BRANNMOTSTAND EI 90 C/U (E 240)

≥ 150MM BETONG - VEGG

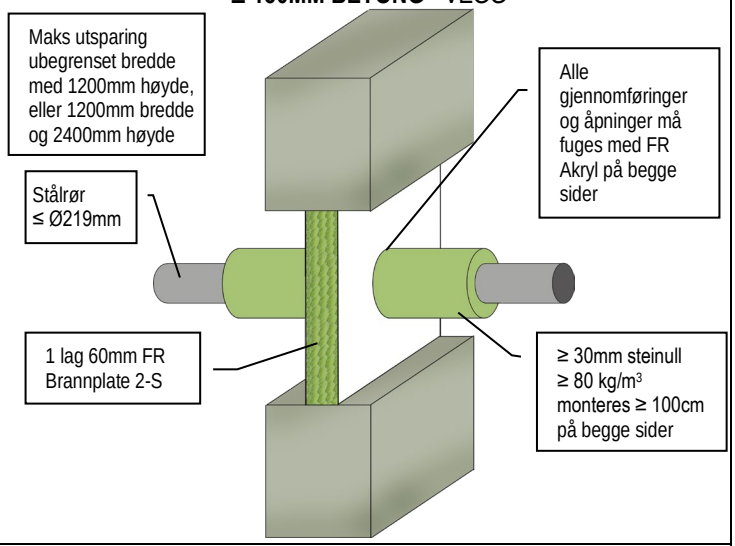

STÅLRØR BRANNMOTSTAND EI 240 C/U (E 240)

≥ 150MM BETONG - VEGG

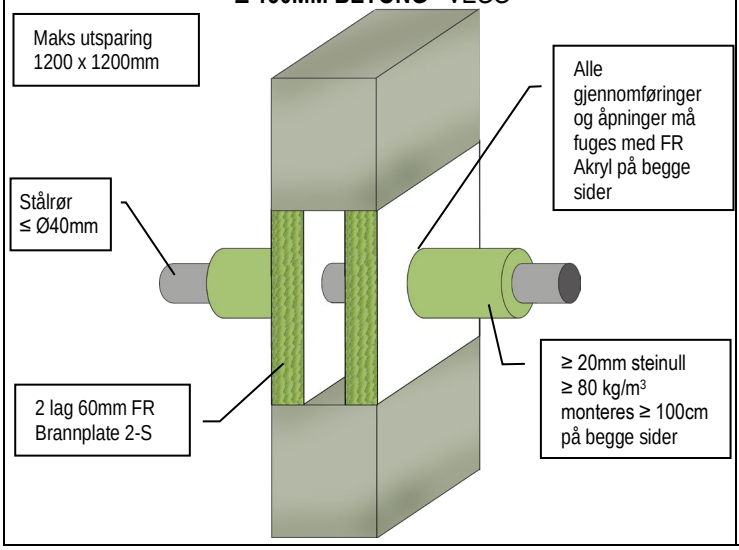

STÅLRØR BRANNMOTSTAND EI 180 C/U (E 240)

≥ 150MM BETONG - VEGG

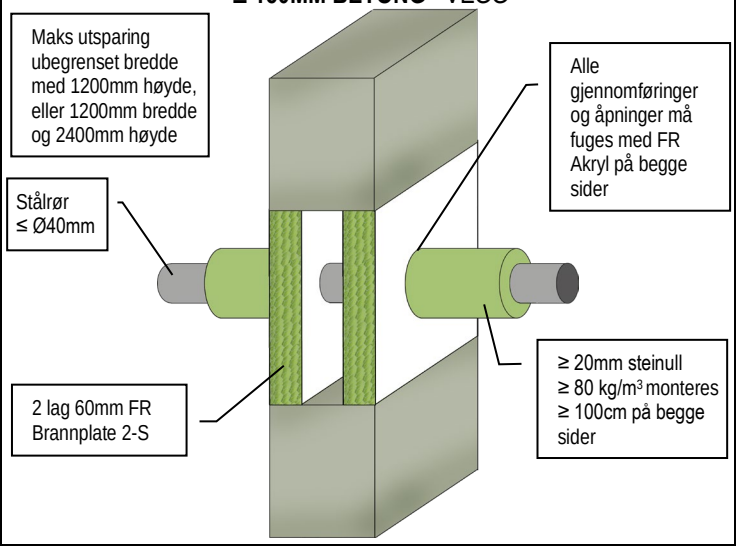

GRAFT FR Brannplate er handelsnavnet for GRAFT FR Board, varen er identisk. Som del av vår polise med stadig å forbedre produktene, tas der forbehold om rettigheten til å endre eller forandre produktspesifikasjoner uten varsel. Produktillustrasjonene er kun illustrerende. All informasjon i dette dokument er kun veiledende, og siden Polyseam AS ikke har noen kontroll over selve installasjonene eller byggeprosjektene, så gis det ingen garantier for det endelige arbeidet der produktet er benyttet. Det tas ikke noe ansvar ved tap eller skade som følge av bruk med produkter som dette dokument beskriver.

Detaljtegninger FR BRANNPLATE

GRAFT®

STÅLRØR BRANNMOTSTAND EI 240 C/U (E 240)

≥ 150MM BETONG - VEGG

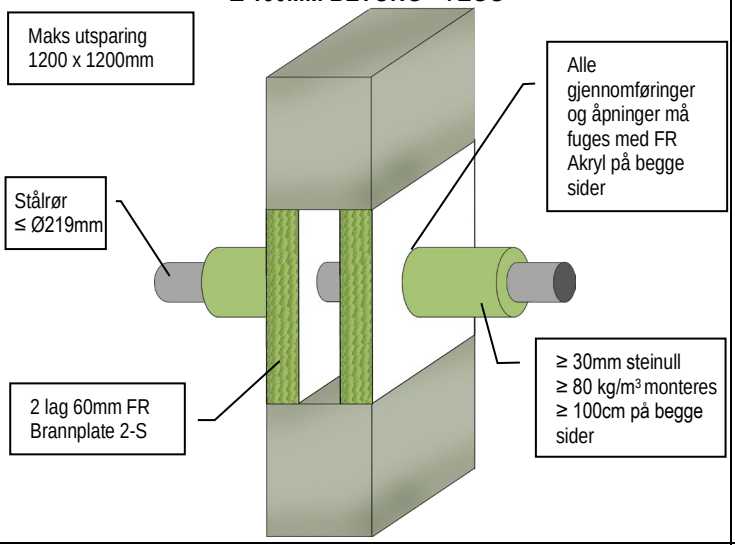

KOBBER & STÅLRØR BRANNMOTSTAND EI 120 C/U (E 120)

≥ 150MM BETONG - VEGG

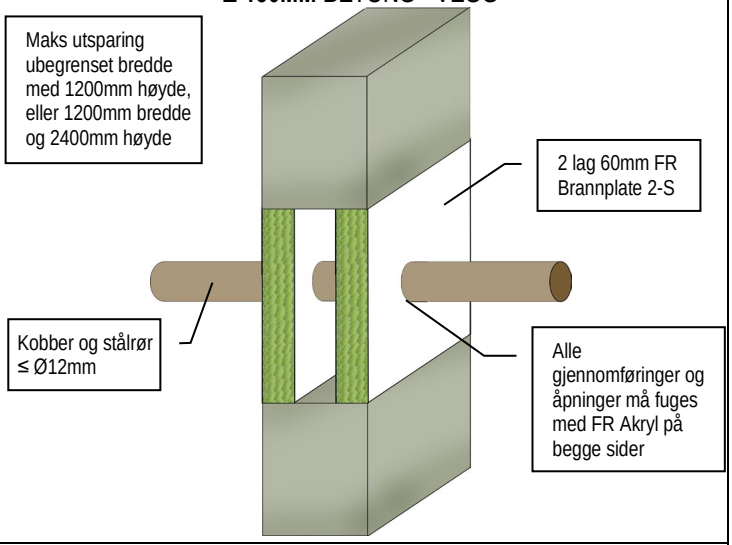

KOBBERRØR BRANNMOTSTAND EI 30 C/C (E 60)

≥ 75MM BETONG - VEGG

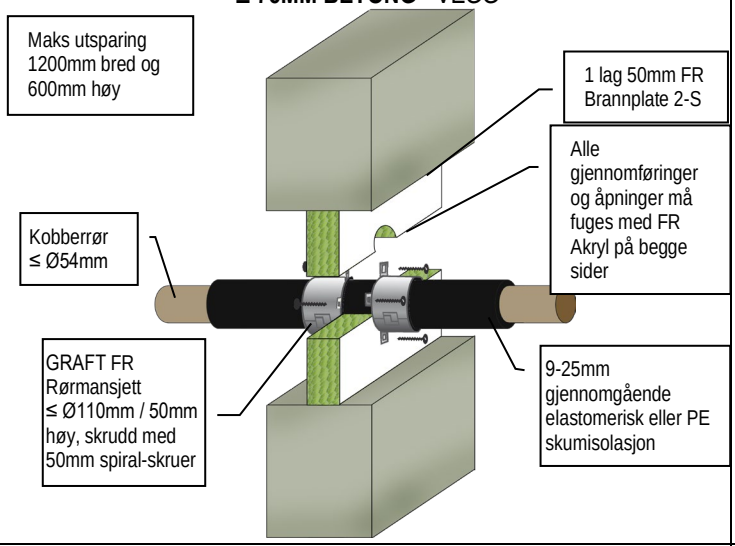

KOBBER & STÅLRØR BRANNMOTSTAND EI 30 C/C (E 60)

≥ 75MM BETONG - VEGG

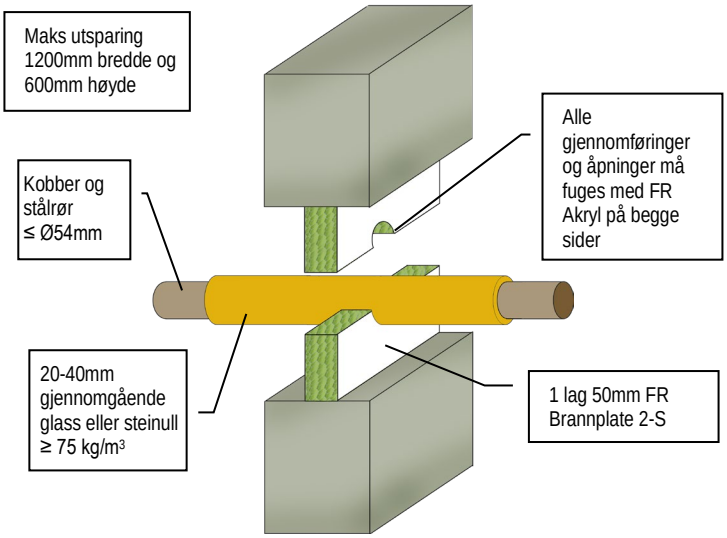

KOBBER & STÅLRØR BRANNMOTSTAND EI 45 C/C (E 60)

≥ 75MM BETONG - VEGG

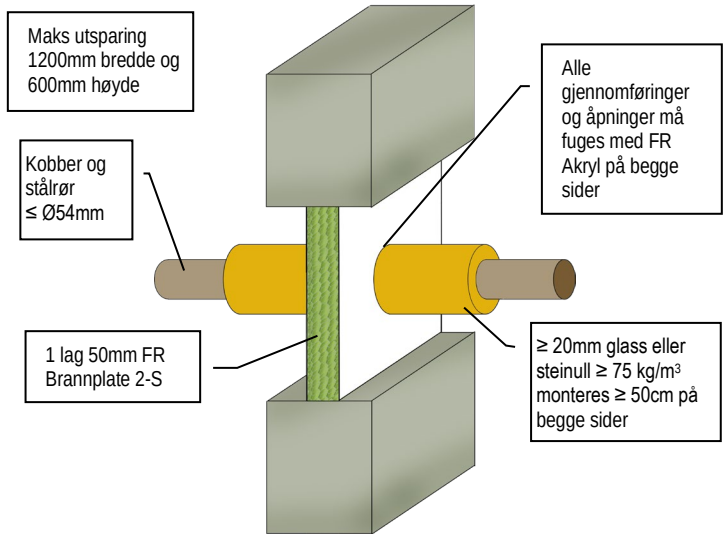

KOBBERRØR BRANNMOTSTAND EI 90 C/U (E 120)

≥ 75MM BETONG - VEGG

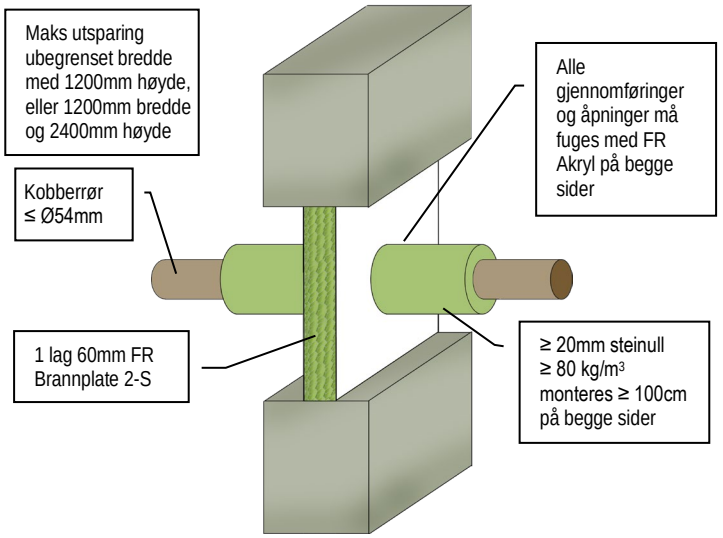

GRAFT FR Brannplate er handelsnavnet for GRAFT FR Board, varen er identisk. Som del av vår polise med stadig å forbedre produktene, tas der forbehold om rettigheten til å endre eller forandre produktspesifikasjoner uten varsel. Produktillustrasjonene er kun illustrerende. All informasjon i dette dokument er kun veiledende, og siden Polyseam AS ikke har noen kontroll over selve installasjonene eller byggeprosjektene, så gis det ingen garantier for det endelige arbeidet der produktet er benyttet. Det tas ikke noe ansvar ved tap eller skade som følge av bruk med produkter som dette dokument beskriver.

Detaljtegninger FR BRANNPLATE

GRAFT®

KOBBERRØR BRANNMOTSTAND EI 240 C/U (E 240)

≥ 150MM BETONG - VEGG

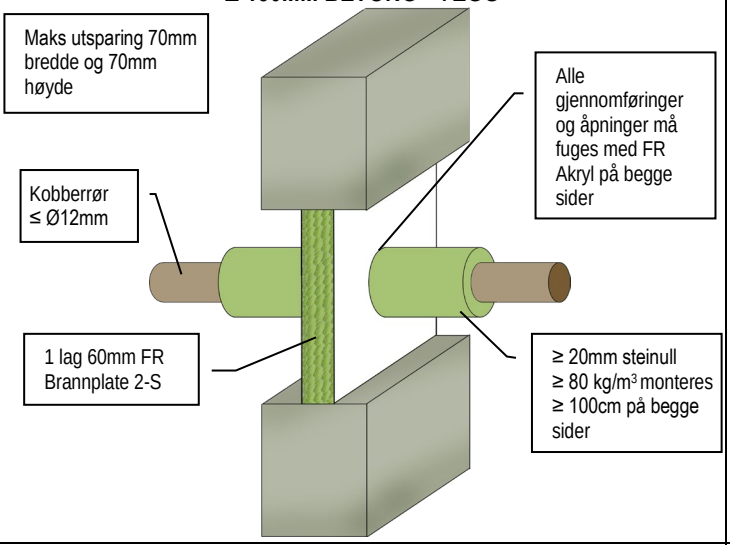

KOBBER & STÅLRØR BRANNMOTSTAND EI 120 C/U (E 240)

≥ 150MM BETONG - VEGG

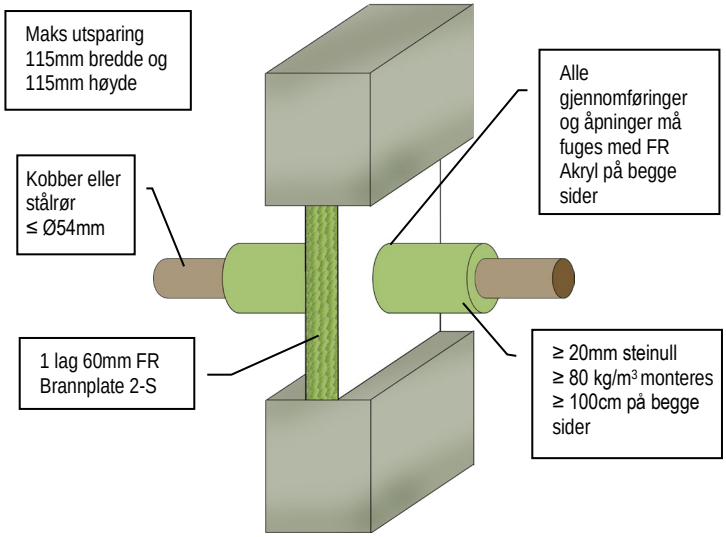

KOBBER & STÅLRØR BRANNMOTSTAND EI 90 C/U (E 240)

≥ 150MM BETONG - VEGG

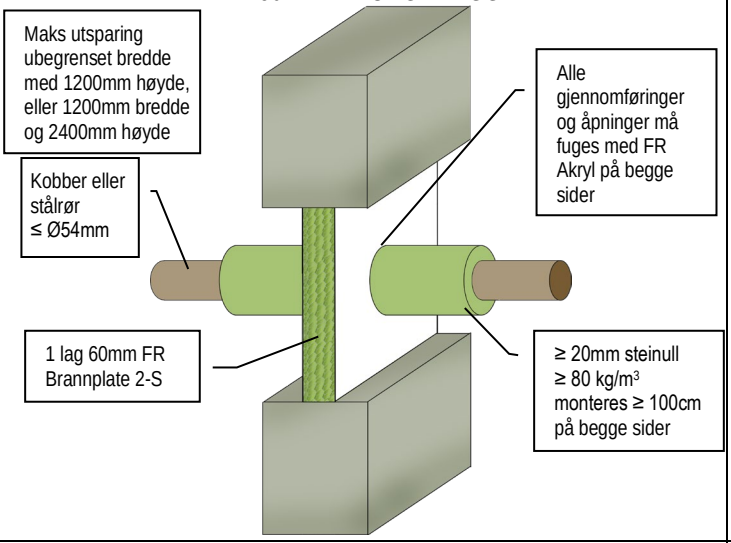

KOBBER & STÅLRØR BRANNMOTSTAND EI 120 C/U (E 240)

≥ 150MM BETONG - VEGG

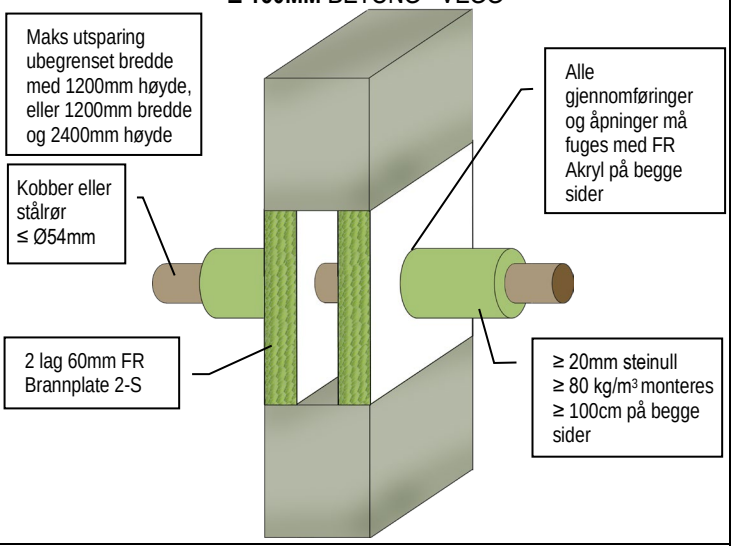

ISOLERT ALUPEX RØR BRANNMOTSTAND EI 60 C/C (E 60)

≥ 75MM BETONG - VEGG

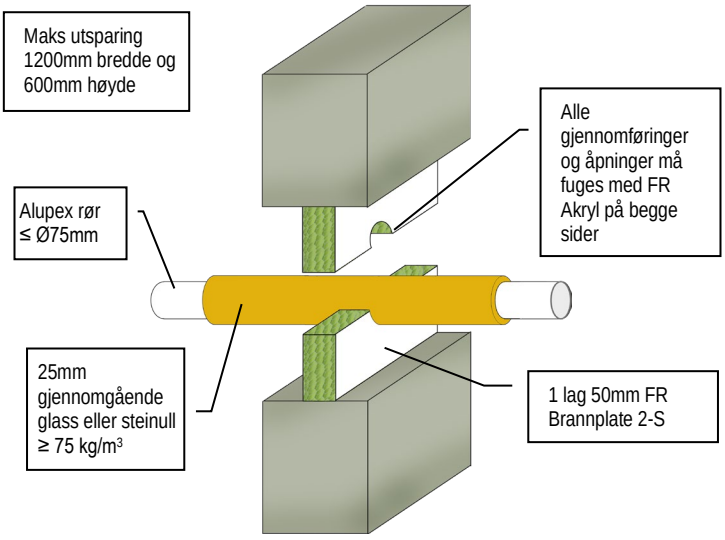

ALUPEX RØR BRANNMOTSTAND EI 90 C/C (E 120)

≥ 75MM BETONG - VEGG

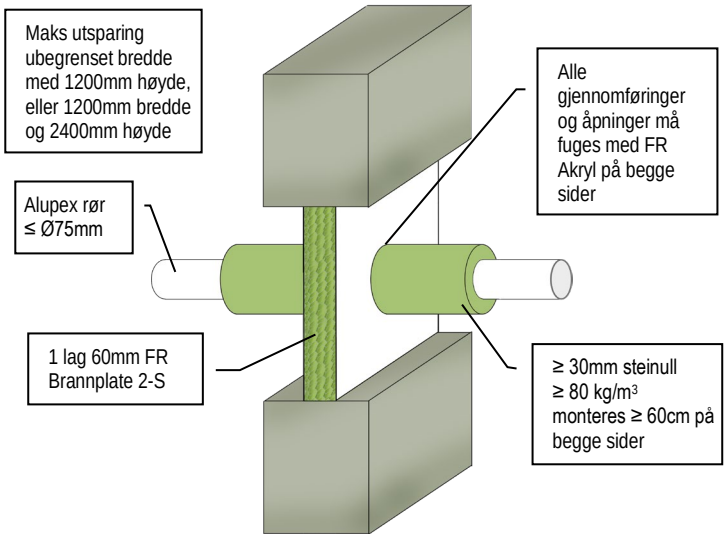

GRAFT FR Brannplate er handelsnavnet for GRAFT FR Board, varen er identisk. Som del av vår polise med stadig å forbedre produktene, tas der forbehold om rettigheten til å endre eller forandre produktspesifikasjoner uten varsel. Produktillustrasjonene er kun illustrerende. All informasjon i dette dokument er kun veiledende, og siden Polyseam AS ikke har noen kontroll over selve installasjonene eller byggeprosjektene, så gis det ingen garantier for det endelige arbeidet der produktet er benyttet. Det tas ikke noe ansvar ved tap eller skade som følge av bruk med produkter som dette dokument beskriver.

Detaljtegninger FR BRANNPLATE

GRAFT®

ALUPEX RØR BRANNMOTSTAND EI 120 C/C (E 120)

≥ 150MM BETONG - VEGG

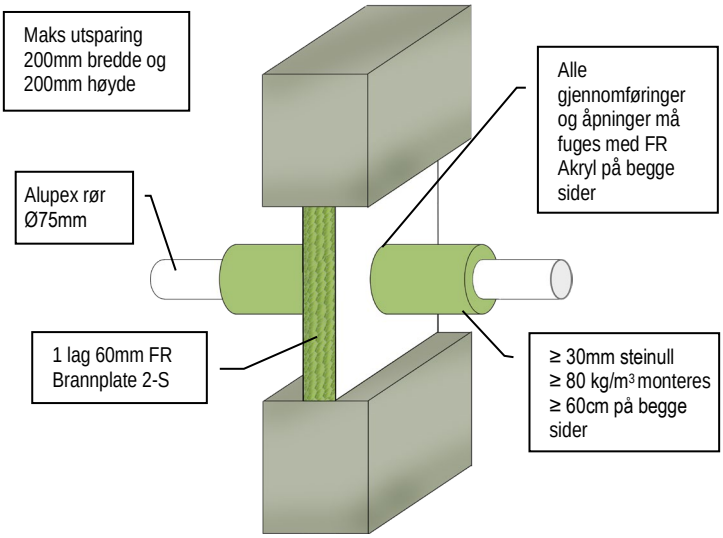

ALUPEX RØR BRANNMOTSTAND EI 240 U/C (E 240)

≥ 150MM BETONG - VEGG

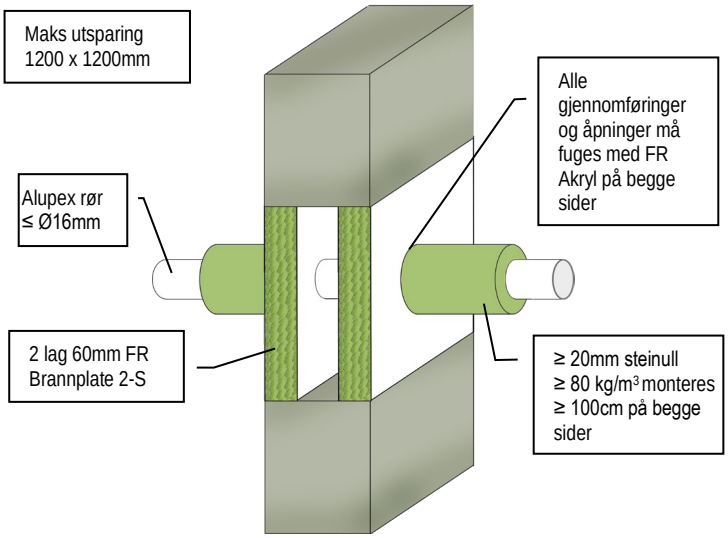

ALUPEX RØR BRANNMOTSTAND EI 180 U/C (E 240)

≥ 150MM BETONG - VEGG

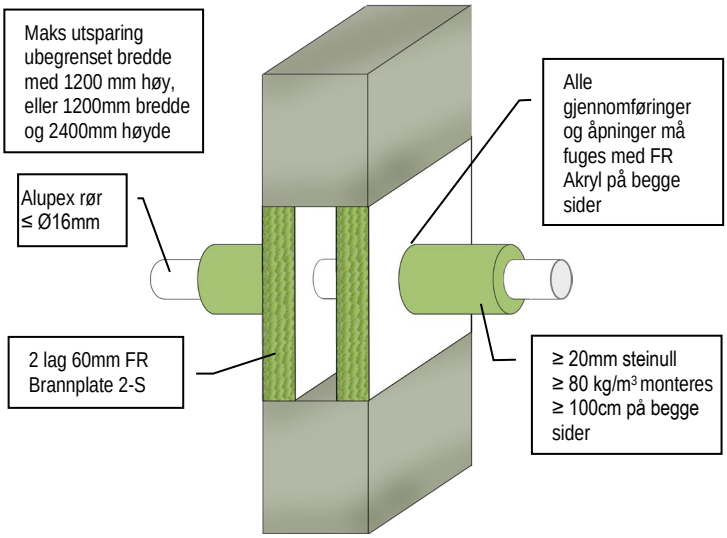

PVC RØR BRANNMOTSTAND EI 240 U/C (E 240)

≥ 150MM BETONG - VEGG

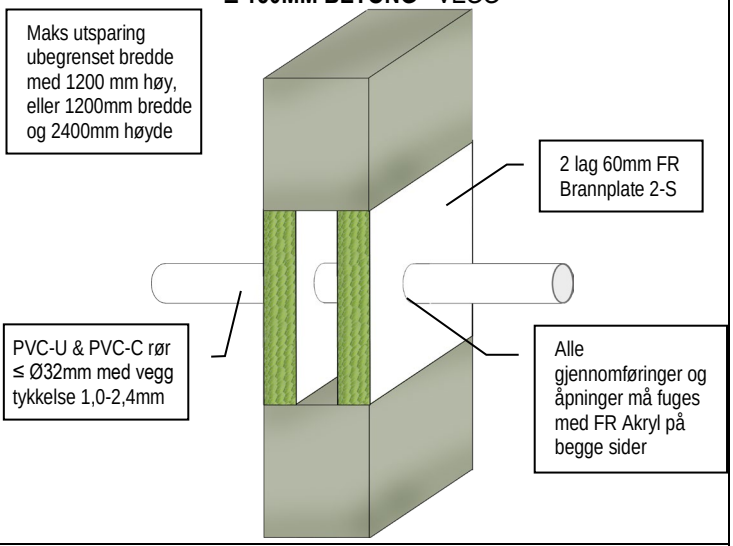

PE RØR BRANNMOTSTAND **EI 120 U/C (E 120)**

≥ 150MM BETONG - VEGG

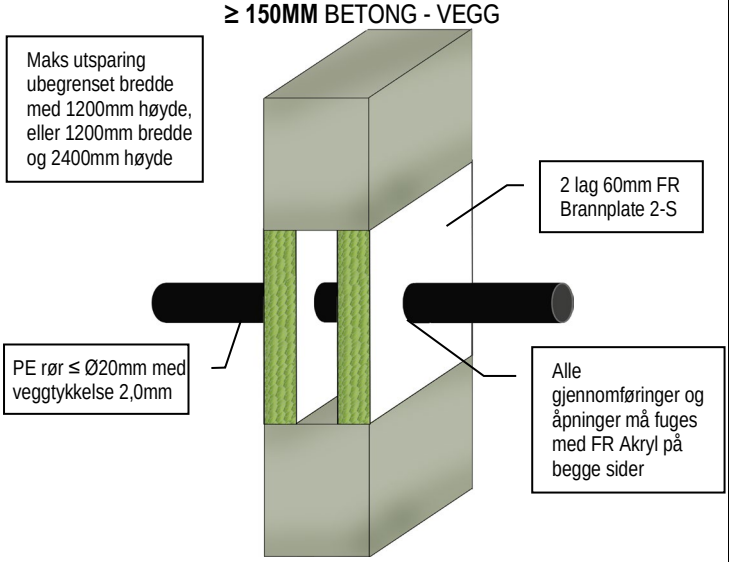

PE RØR BRANNMOTSTAND **EI 120 U/C (E 120)**

≥ 150MM BETONG - VEGG

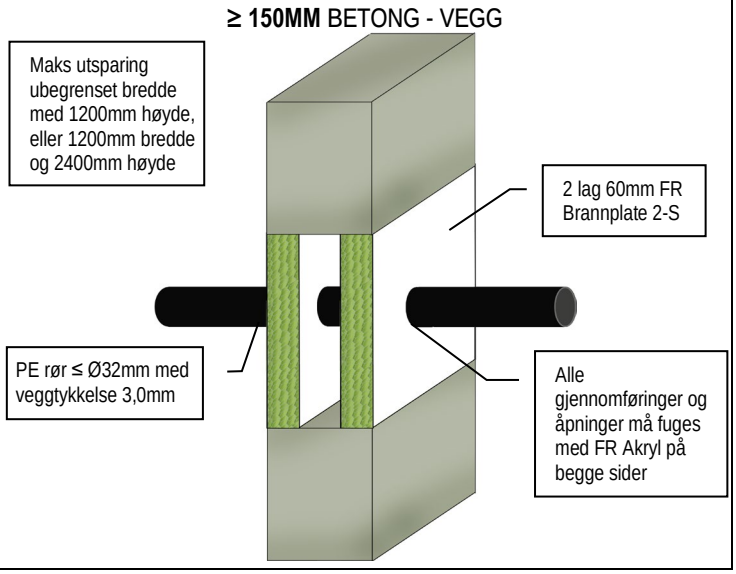

GRAFT FR Brannplate er handelsnavnet for GRAFT FR Board, varen er identisk. Som del av vår polise med stadig å forbedre produktene, tas der forbehold om rettigheten til å endre eller forandre produktspesifikasjoner uten varsel. Produktillustrasjonene er kun illustrerende. All informasjon i dette dokument er kun veiledende, og siden Polyseam AS ikke har noen kontroll over selve installasjonene eller byggeprosjektene, så gis det ingen garantier for det endelige arbeidet der produktet er benyttet. Det tas ikke noe ansvar ved tap eller skade som følge av bruk med produkter som dette dokument beskriver.

Detaljtegninger FR BRANNPLATE

GRAFT®

PP RØR BRANNMOTSTAND EI 60 U/C (E 60)

≥ 150MM BETONG - VEGG

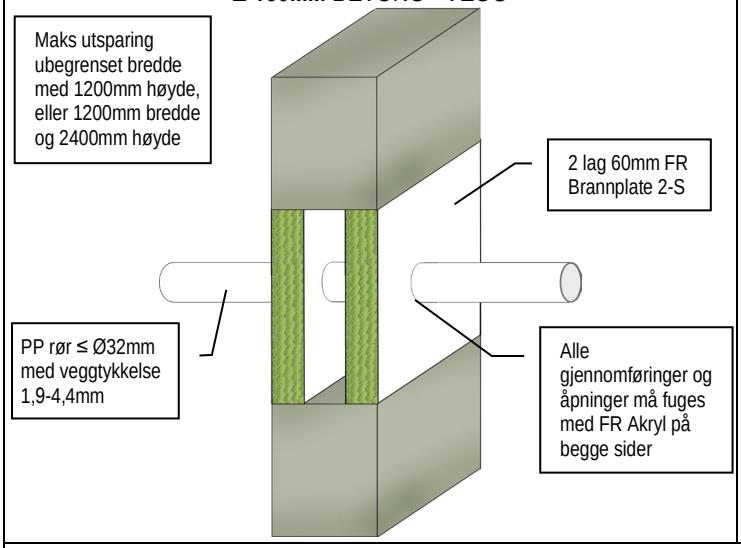

PLASTRØR BUNT BRANNMOTSTAND EI 240 U/C (E 240)

≥ 150MM BETONG - VEGG

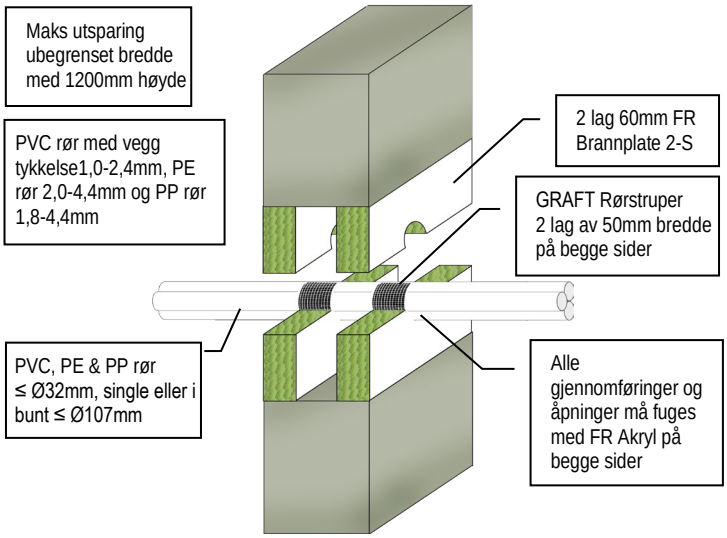

PLASTRØR BRANNMOTSTAND EI 30-60

≥ 75MM BETONG - VEGG

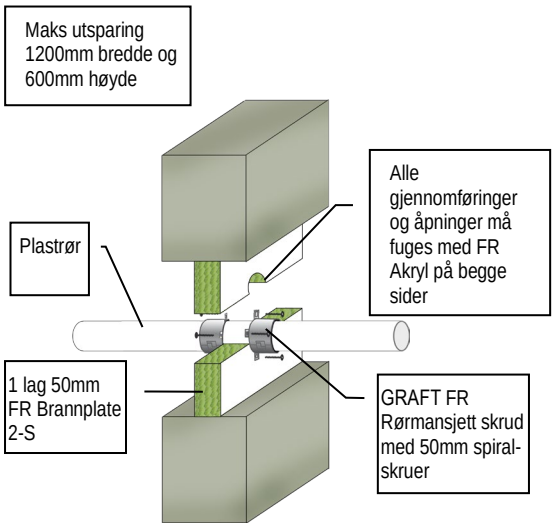

Rør & Mansjett Beskrivelse	Rørveggtykkelse	Min. Mansjett høyde	Klassifisering
≤ Ø 110mm PVC-U & PVC-C	1,9 – 6,6mm	30mm	EI 30 U/C (E 90 U/C)
≤ Ø 50mm PVC-U & PVC-C	1,9 – 3,7mm	50mm	EI 60 U/C (E 120 U/C)
≤ Ø 110mm PVC-U & PVC-C	2,1 – 6,6mm	50mm	EI 60 U/C (E 90 U/C)
≤ Ø 160mm PVC-U & PVC-C	3,1 – 9,5mm	60mm	EI 60 C/C (E 60 C/C)
≤ Ø 110mm PE, ABS & SAN+PVC	3,4 – 10,0mm	30mm	EI 45 U/C (E 60 U/C)
≤ Ø 50mm PE, ABS & SAN+PVC	3,0 – 4,6mm	50mm	EI 60 U/C (E 120 U/C)
≤ Ø 110mm PE, ABS & SAN+PVC	3,0 – 10,0mm	50mm	EI 60 C/C (E 90 C/C)
≤ Ø 160mm PE, ABS & SAN+PVC	3,9 – 9,5mm	60mm	EI 60 C/C (E 60 C/C)
≤ Ø 90mm PP	1,8 – 4,6mm	50mm	EI 60 C/C (E 60 C/C)
≤ Ø 110mm PP	2,7mm	50mm	EI 60 C/C (E 60 C/C)
≤ Ø 160mm PP	3,4 – 9,1mm	60mm	EI 60 C/C (E 60 C/C)

PLASTRØR BRANNMOTSTAND EI 120-240

≥ 150MM BETONG - VEGG

* Kan kun løses med rull

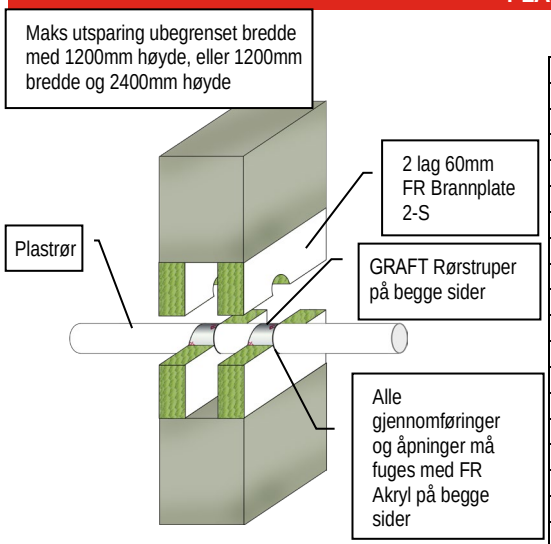

Gjennomføring	Rørveggtykkelse	FR Rørstruper	Klassifisering
≤ Ø 40mm PVC-U & PVC-C	1,9 – 3,0mm	50 x 1,8mm (1 lag)	EI 240 U/C (E 240 U/C)
≤ Ø 40mm PE, ABS & SAN+PVC	2,4 – 4,6mm	50 x 1,8mm (1 lag)	EI 240 U/C (E 240 U/C)
≤ Ø 40mm PP	1,8 – 5,5mm	50 x 1,8mm (1 lag)	EI 240 U/C (E 240 U/C)
≤ Ø 110mm PVC-U & PVC-C	2,7 – 6,6mm	50 x 3,6mm (2 lag)	EI 240 U/C (E 240 U/C)
≤ Ø 110mm PE, ABS & SAN+PVC	3,4 – 10,0mm	50 x 3,6mm (2 lag)	EI 240 U/C (E 240 U/C)
≤ Ø 110mm PP	2,7 – 10,0mm	50 x 3,6mm (2 lag)	EI 240 C/C (E 240 C/C)
≤ Ø 125mm PVC-U & PVC-C	4,7 – 7,4mm	50 x 7,2mm (4 lag)	EI 240 U/C (E 240 U/C)
≤ Ø 125mm PE, ABS & SAN+PVC	3,9 – 7,4mm	50 x 7,2mm (4 lag)	EI 240 U/C (E 240 U/C)
≤ Ø 125mm PP	3,1 – 11,4mm	50 x 7,2mm (4 lag)	EI 240 C/C (E 240 C/C)
≤ Ø 160mm PVC-U & PVC-C	4,0 – 9,5mm	50 x 10,8mm (6 lag)	EI 240 U/C (E 240 U/C)
≤ Ø 160mm PE, ABS & SAN+PVC	4,9 – 9,5mm	50 x 10,8mm (6 lag)	EI 240 U/C (E 240 U/C)
≤ Ø 160mm PP	4,9 – 14,6mm	50 x 10,8mm (6 lag)	EI 240 C/C (E 240 C/C)
≤ Ø 200mm PVC-U & PVC-C	4,9 – 11,9mm	75 x 10,8mm (6 lag)	EI 180 C/C (E 180 C/C)
≤ Ø 200mm PE, ABS & SAN+PVC	4,9 – 18,2mm	75 x 10,8mm (6 lag)	EI 180 C/C (E 180 C/C)
≤ Ø 200mm PP	4,9 – 18,2mm	75 x 10,8mm (6 lag)	EI 180 C/C (E 180 C/C)
≤ Ø 315mm PVC-U & PVC-C	7,7 – 12,1mm	75 x 18,0mm (10 lag)	EI 120 C/C (E 120 C/C)
≤ Ø 315mm PE, ABS & SAN+PVC	28,6mm	75 x 18,0mm (10 lag)	EI 120 C/C (E 180 C/C)
≤ Ø 400mm PVC-U & PVC-C	9,8 – 15,3mm	75 x 28,8mm (16 lag) *	EI 120 C/C (E 120 C/C)
≤ Ø 400mm PE, ABS & SAN+PVC	36,3mm	75 x 28,8mm (16 lag) *	EI 120 C/C (E 120 C/C)

GRAFT FR Brannplate er handelsnavnet for GRAFT FR Board, varen er identisk. Som del av vår polise med stadig å forbedre produktene, tas der forbehold om rettigheten til å endre eller forandre produktspesifikasjoner uten varsel. Produktillustrasjonene er kun illustrerende. All informasjon i dette dokument er kun veiledende, og siden Polyseam AS ikke har noen kontroll over selve installasjonene eller byggeprosjektene, så gis det ingen garantier for det endelige arbeidet der produktet er benyttet. Det tas ikke noe ansvar ved tap eller skade som følge av bruk med produkter som dette dokument beskriver.

Detaljtegninger FR BRANNPLATE

GRAFT®

PVC TREKKERØR BRANNMOTSTAND EI 120 U/C (E 120)

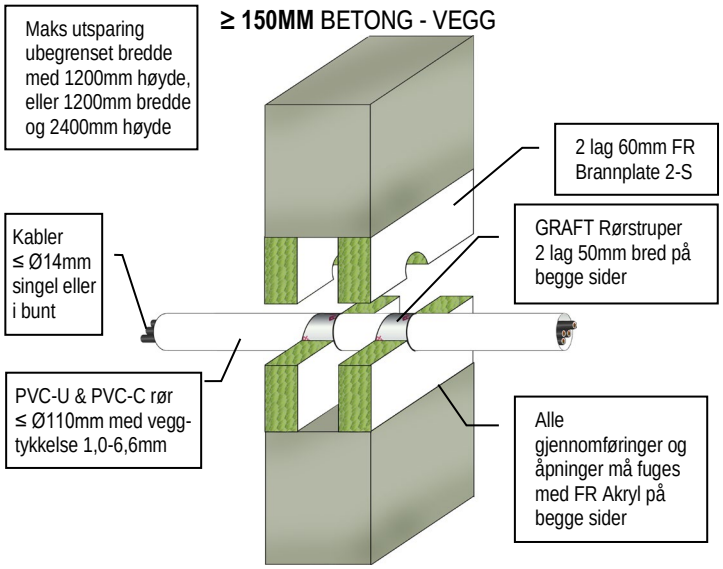

PE TREKKERØR BRANNMOTSTAND EI 120 U/C (E 120)

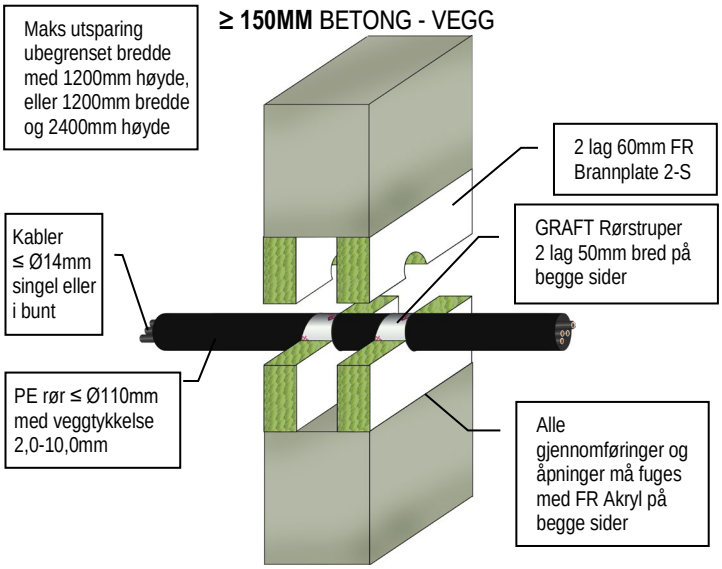

PP TREKKERØR BRANNMOTSTAND EI 120 U/C (E 120)

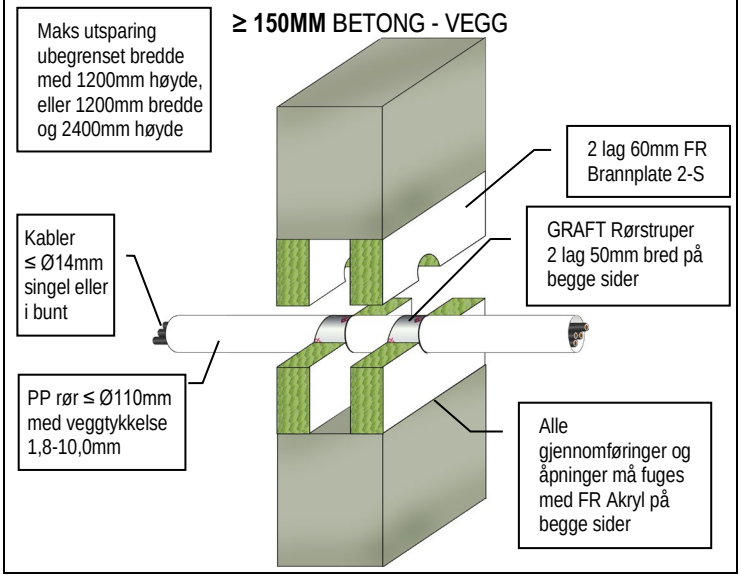

GRAFT FR Brannplate er handelsnavnet for GRAFT FR Board, varen er identisk. Som del av vår polise med stadig å forbedre produktene, tas der forbehold om rettigheten til å endre eller forandre produktspesifikasjoner uten varsel. Produktillustrasjonene er kun illustrerende. All informasjon i dette dokument er kun veiledende, og siden Polyseam AS ikke har noen kontroll over selve installasjonene eller byggeprosjektene, så gis det ingen garantier for det endelige arbeidet der produktet er benyttet. Det tas ikke noe ansvar ved tap eller skade som følge av bruk med produkter som dette dokument beskriver.

Detaljtegninger FR BRANNPLATE

GRAFT®

LINEÆRE FUGER BRANNMOTSTAND EI 180 (E 240)

BETONG - DEKKE

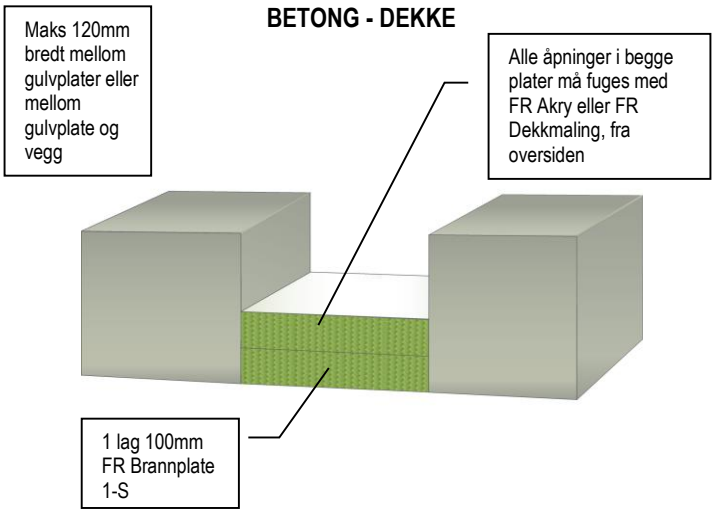

LINEÆRE FUGER BRANNMOTSTAND EI 120 (E 240)

BETONG - DEKKE

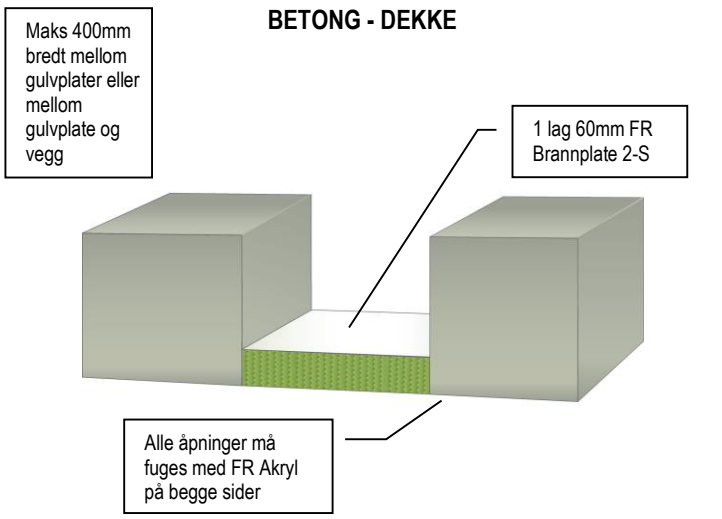

LINEÆRE FUGER BRANNMOTSTAND EI 180 (E 180)

BETONG - DEKKE

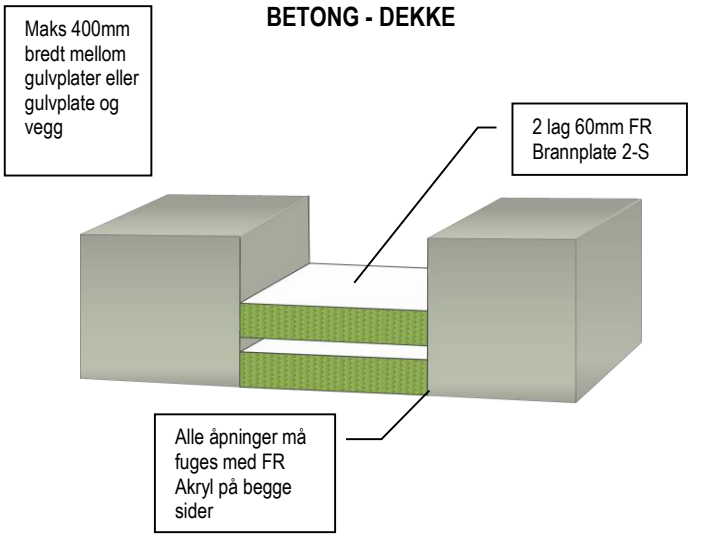

LINEÆRE FUGER BRANNMOTSTAND EI 90 (E 120)

BETONG - DEKKE

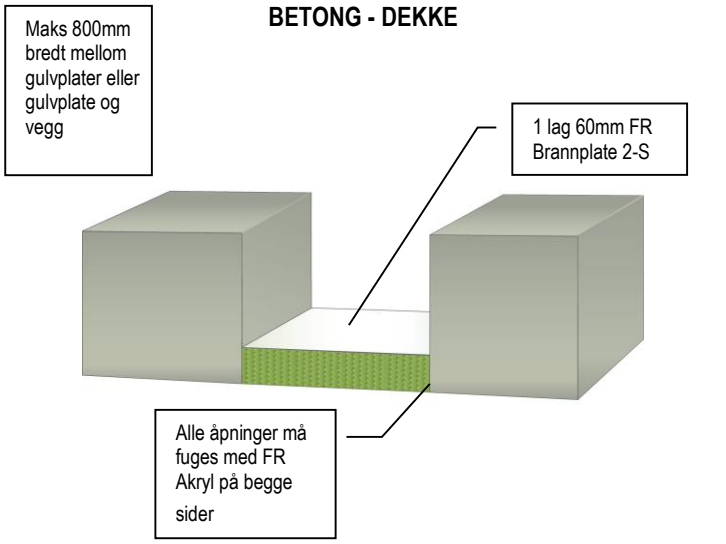

LINEÆRE FUGER BRANNMOTSTAND EI 120 (E 180)

BETONG - DEKKE

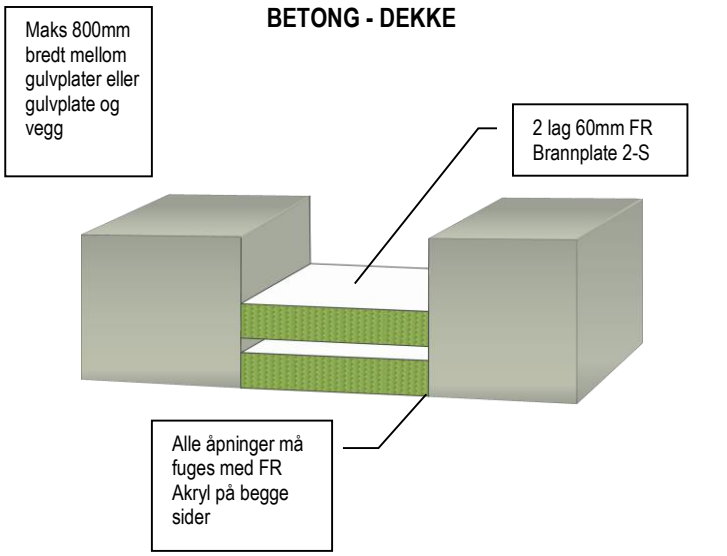

KABLER BRANNMOTSTAND EI 30 (E 240)

≥ 150MM BETONG - DEKKE

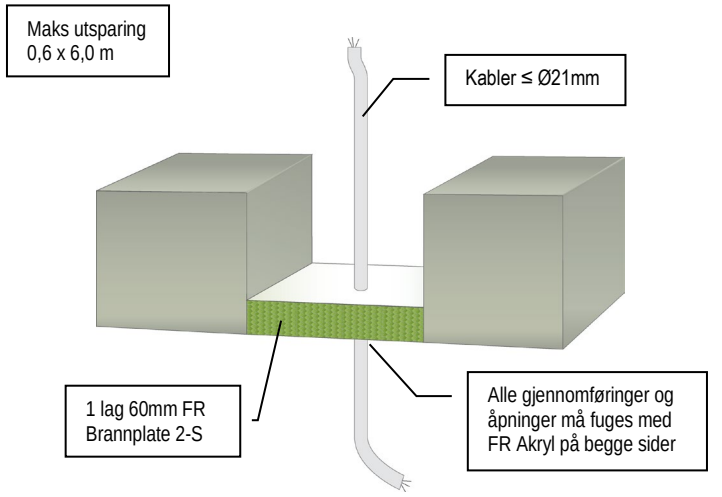

GRAFT FR Brannplate er handelsnavnet for GRAFT FR Board, varen er identisk. Som del av vår polise med stadig å forbedre produktene, tas der forbehold om rettigheten til å endre eller forandre produktspesifikasjoner uten varsel. Produktillustrasjonene er kun illustrerende. All informasjon i dette dokument er kun veiledende, og siden Polyseam AS ikke har noen kontroll over selve installasjonene eller byggeprosjektene, så gis det ingen garantier for det endelige arbeidet der produktet er benyttet. Det tas ikke noe ansvar ved tap eller skade som følge av bruk med produkter som dette dokument beskriver.

Detaljtegninger FR BRANNPLATE

GRAFT®

KABLER OG KABELBROER BRANNMOTSTAND EI 30 (E 90)

≥ 150MM BETONG - DEKKE

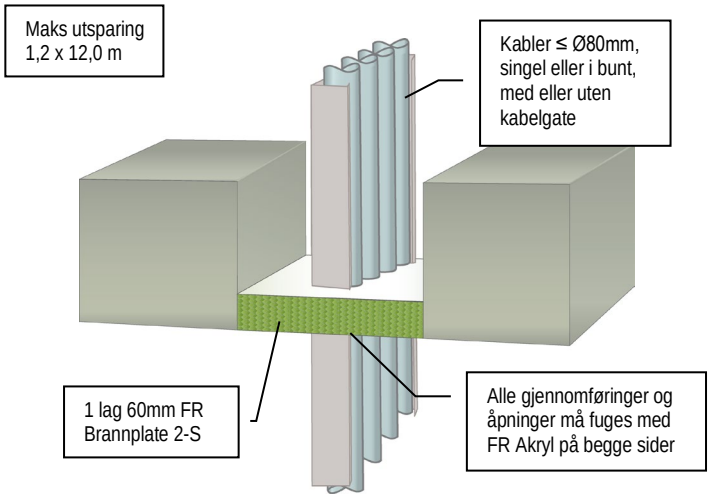

LEDERE OG TREKKERØR BRANNMOTSTAND EI 30 (E 45)

≥ 150MM BETONG - DEKKE

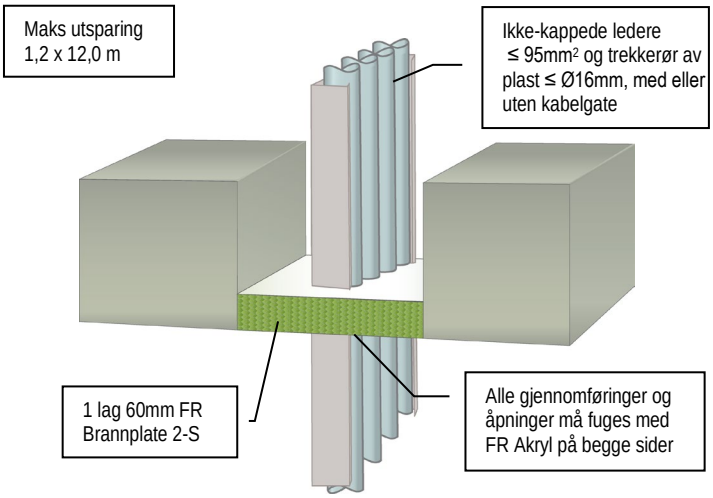

KABLER OG KABELBROER BRANNMOTSTAND EI 120 (E 120)

≥ 150MM BETONG - DEKKE

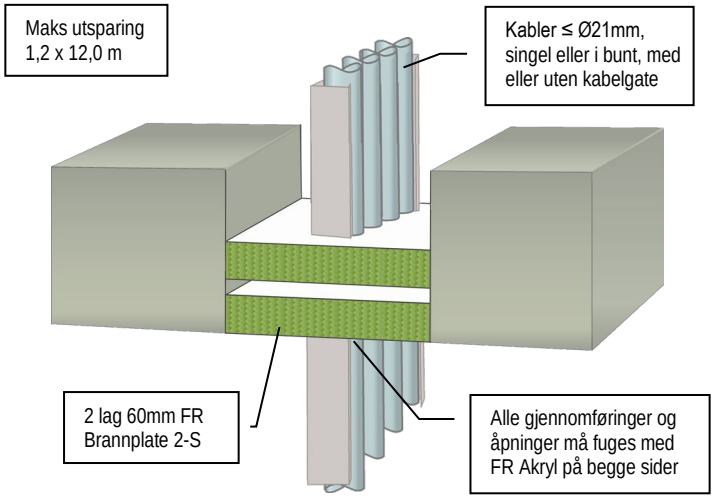

KABLER OG KABELBROER BRANNMOTSTAND EI 60 (E 120)

≥ 150MM BETONG - DEKKE

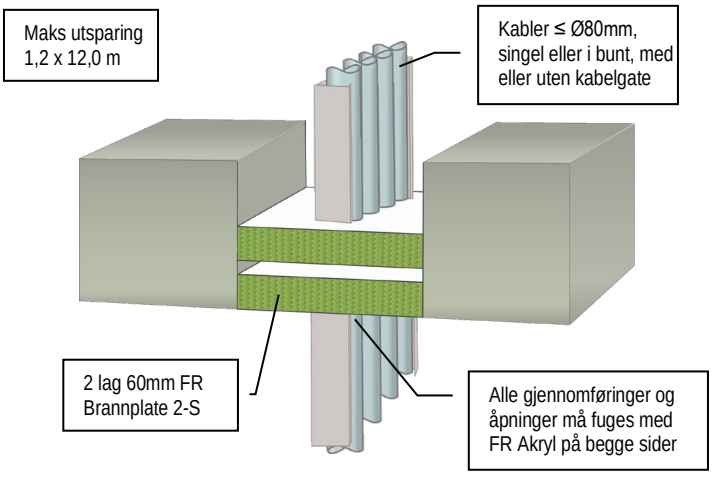

KABLER OG KABELBROER BRANNMOTSTAND EI 90 (E 120)

≥ 150MM BETONG - DEKKE

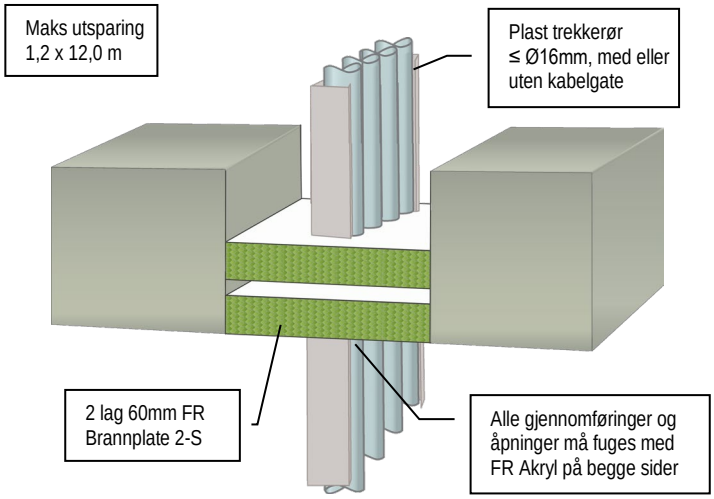

STRØMSKINNE BRANNMOTSTAND **EI 20 (E 180)**

≥ 150MM BETONG - DEKKE

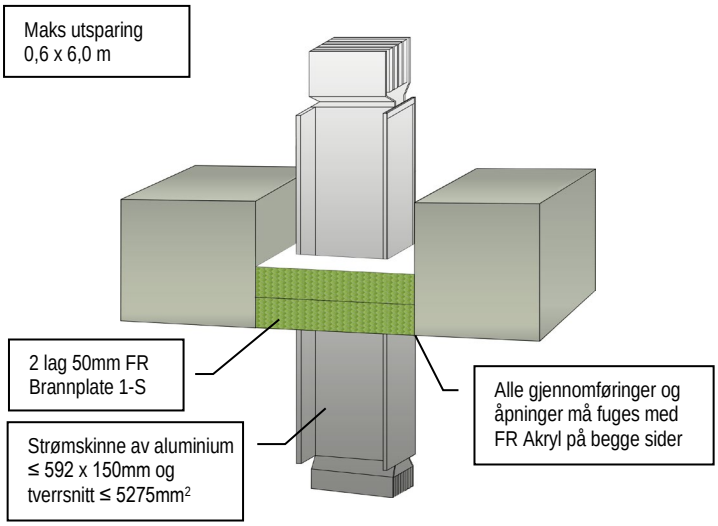

GRAFT FR Brannplate er handelsnavnet for GRAFT FR Board, varen er identisk. Som del av vår polise med stadig å forbedre produktene, tas der forbehold om rettigheten til å endre eller forandre produktspesifikasjoner uten varsel. Produktillustrasjonene er kun illustrerende. All informasjon i dette dokument er kun veiledende, og siden Polyseam AS ikke har noen kontroll over selve installasjonene eller byggeprosjektene, så gis det ingen garantier for det endelige arbeidet der produktet er benyttet. Det tas ikke noe ansvar ved tap eller skade som følge av bruk med produkter som dette dokument beskriver.

Detaljtegninger FR BRANNPLATE

GRAFT®

STRØMSKINNE BRANNMOTSTAND **EI 20 (E 120)**

≥ 150MM BETONG - DEKKE

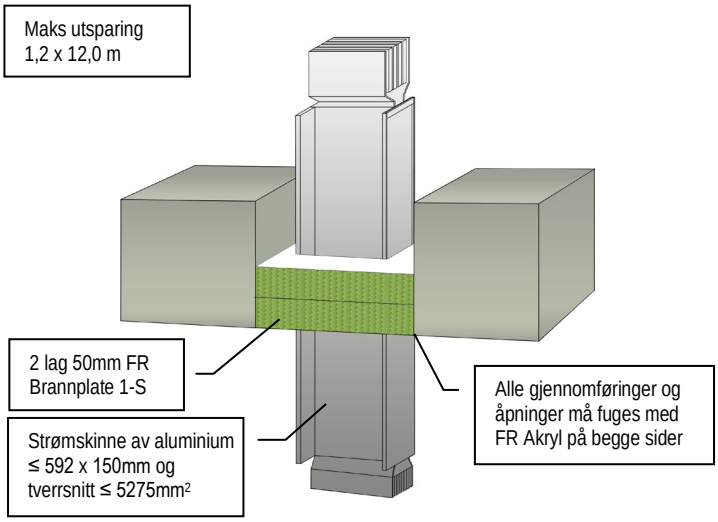

STRØMSKINNE BRANNMOTSTAND EI 60 (E 240)

≥ 150MM BETONG - DEKKE

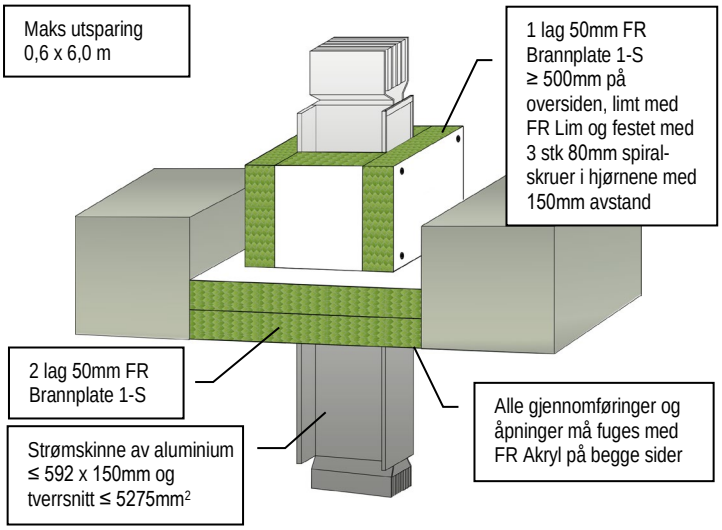

STRØMSKINNE BRANNMOTSTAND **EI 60 (E 120)**

≥ 150MM BETONG - DEKKE

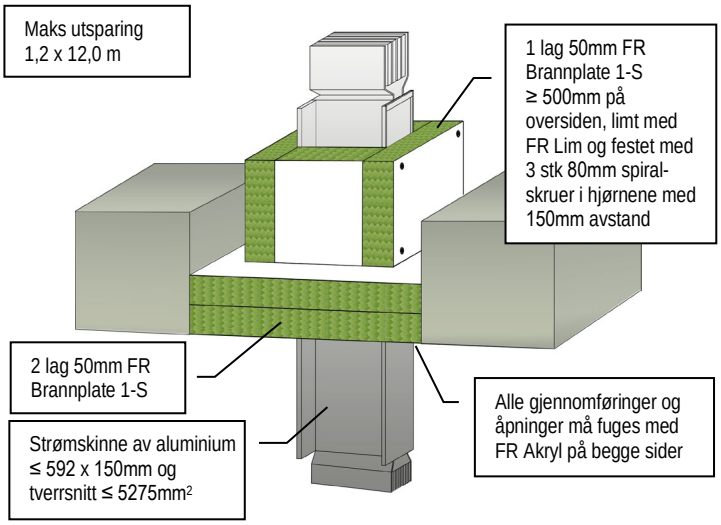

STÅLRØR BRANNMOTSTAND EI 20 C/C (E 240)

≥ 150MM BETONG - DEKKE

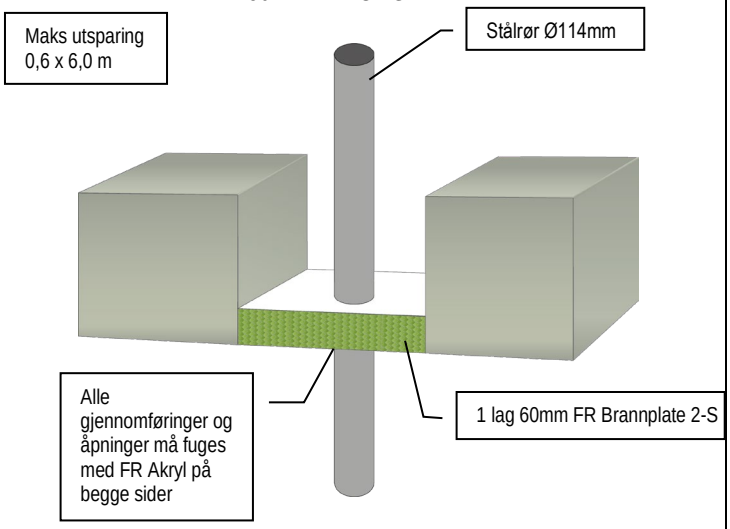

STÅLRØR BRANNMOTSTAND EI 20 C/C (E 120)

≥ 150MM BETONG - DEKKE

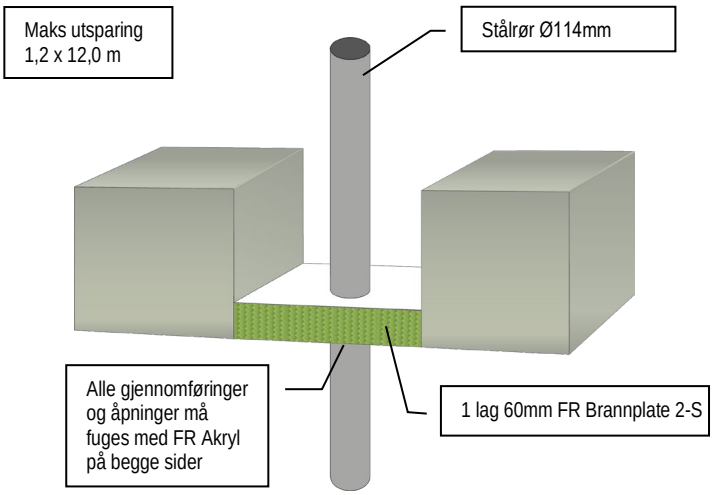

ISOLERTE **STÅLRØR BRANNMOTSTAND EI 45 C/U (E 90)**

≥ 150MM BETONG - DEKKE

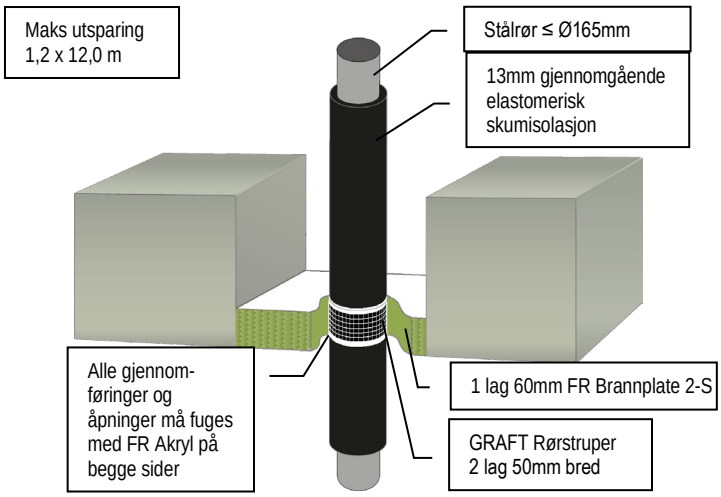

GRAFT FR Brannplate er handelsnavnet for GRAFT FR Board, varen er identisk. Som del av vår polise med stadig å forbedre produktene, tas der forbehold om rettigheten til å endre eller forandre produktspesifikasjoner uten varsel. Produktillustrasjonene er kun illustrerende. All informasjon i dette dokument er kun veiledende, og siden Polyseam AS ikke har noen kontroll over selve installasjonene eller byggeprosjektene, så gis det ingen garantier for det endelige arbeidet der produktet er benyttet. Det tas ikke noe ansvar ved tap eller skade som følge av bruk med produkter som dette dokument beskriver.

Detaljtegninger FR BRANNPLATE

GRAFT®

ISOLERTE STÅLRØR BRANNMOTSTAND EI 90 C/U (E 90)

≥ 150MM BETONG - DEKKE

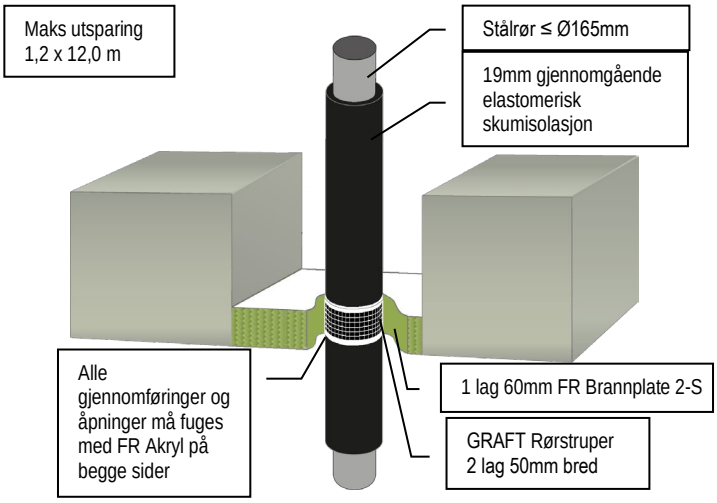

ISOLERTE **STÅLRØR BRANNMOTSTAND EI 120 C/U (E180)**

≥ 150MM BETONG - DEKKE

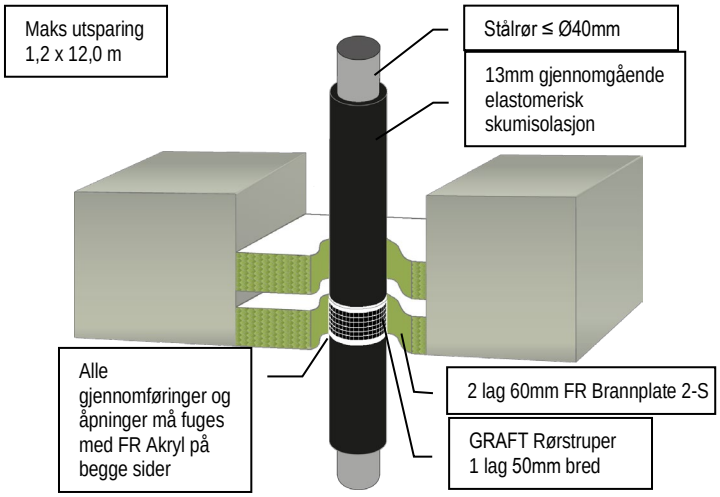

ISOLERTE STÅLRØR BRANNMOTSTAND EI 60 C/U (E 90)

≥ 150MM BETONG - DEKKE

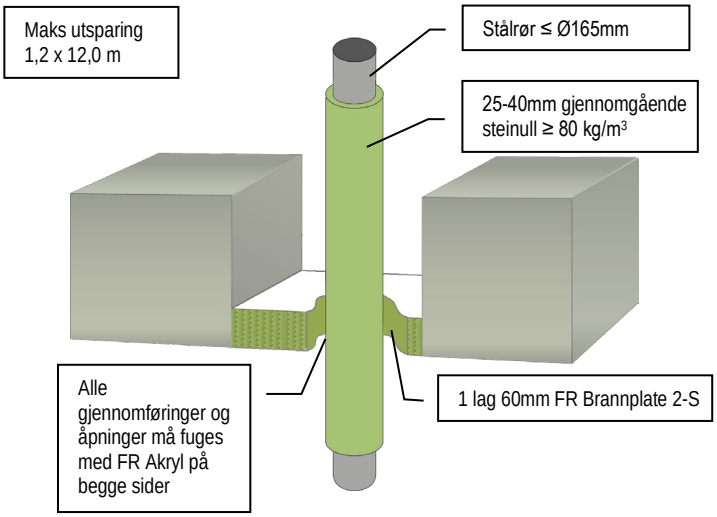

STÅLRØR BRANNMOTSTAND EI 60 C/U (E 240)

≥ 150MM BETONG - DEKKE

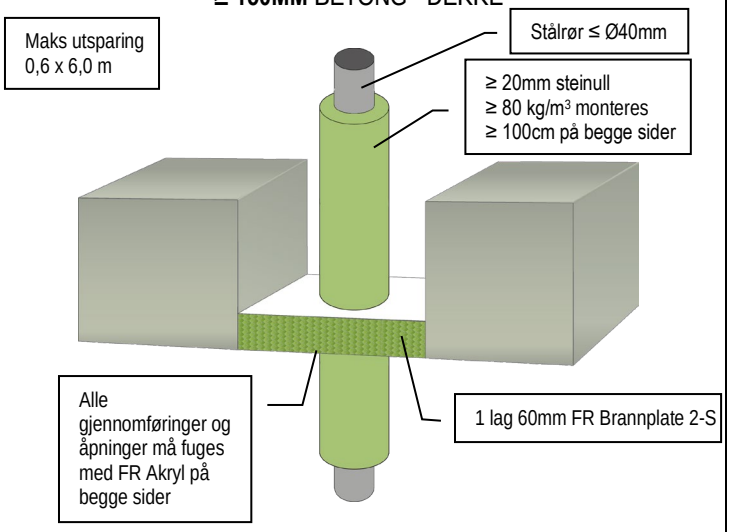

STÅLRØR BRANNMOTSTAND EI 60 C/U (E 120)

≥ 150MM BETONG - DEKKE

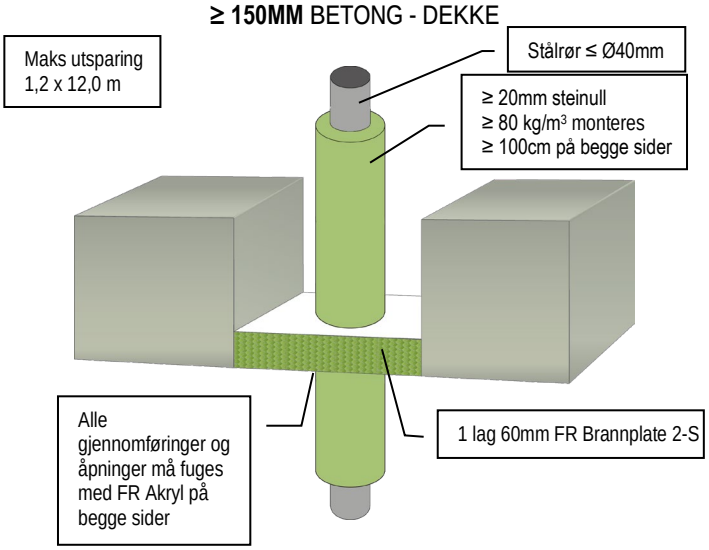

STÅLRØR BRANNMOTSTAND EI 90 C/U (E 240)

≥ 150MM BETONG - DEKKE

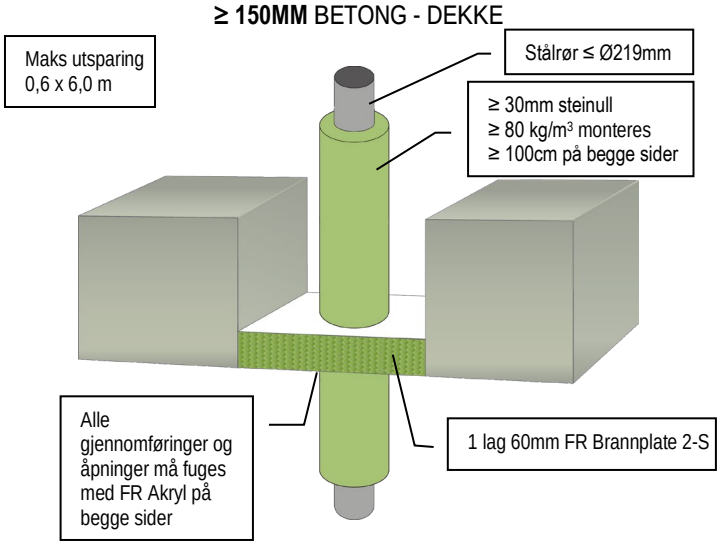

GRAFT FR Brannplate er handelsnavnet for GRAFT FR Board, varen er identisk. Som del av vår polise med stadig å forbedre produktene, tas der forbehold om rettigheten til å endre eller forandre produktspesifikasjoner uten varsel. Produktillustrasjonene er kun illustrerende. All informasjon i dette dokument er kun veiledende, og siden Polyseam AS ikke har noen kontroll over selve installasjonene eller byggeprosjektene, så gis det ingen garantier for det endelige arbeidet der produktet er benyttet. Det tas ikke noe ansvar ved tap eller skade som følge av bruk med produkter som dette dokument beskriver.

Detaljtegninger FR BRANNPLATE

GRAFT®

STÅLRØR BRANNMOTSTAND EI 90 C/U (E 120)

≥ 150MM BETONG - DEKKE

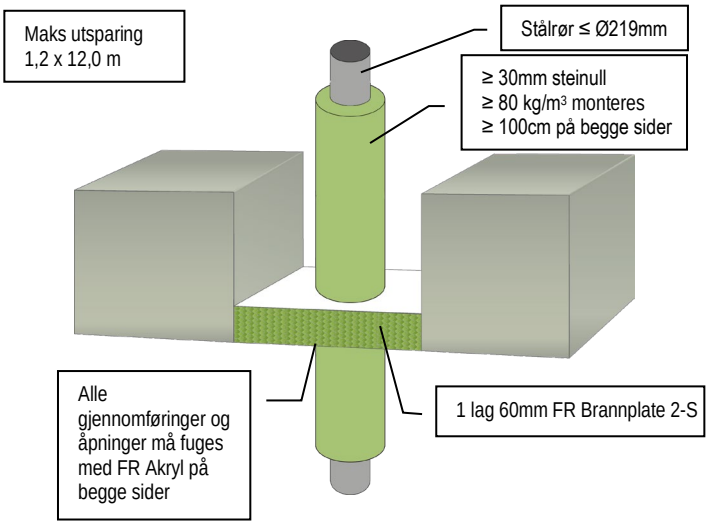

STÅLRØR BRANNMOTSTAND EI 240 C/U (E 240)

≥ 150MM BETONG - DEKKE

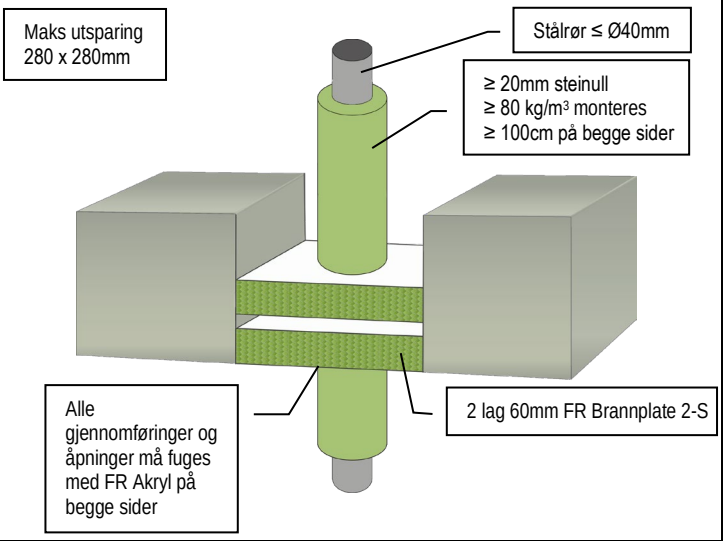

STÅLRØR BRANNMOTSTAND EI 180 C/U (E 180)

≥ 150MM BETONG - DEKKE

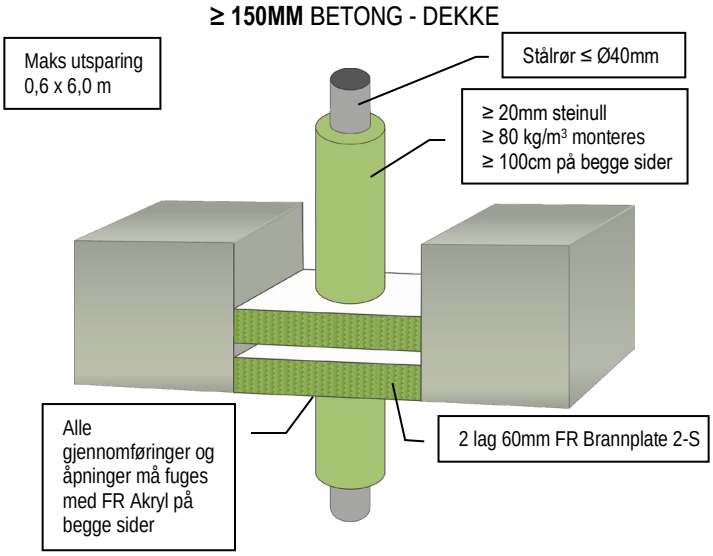

STÅLRØR BRANNMOTSTAND EI 120 C/U (E 180)

≥ 150MM BETONG - DEKKE

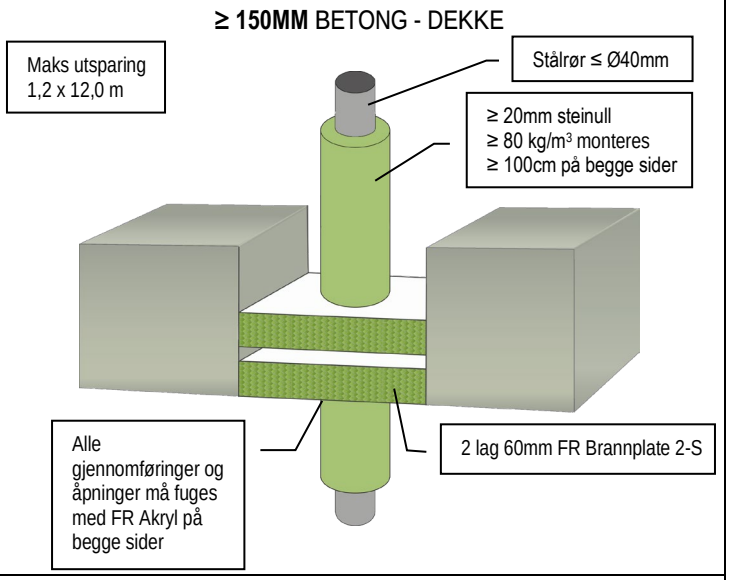

KOBBER & STÅLRØR BRANNMOTSTAND EI 60 C/C (E 240)

≥ 150MM BETONG - DEKKE

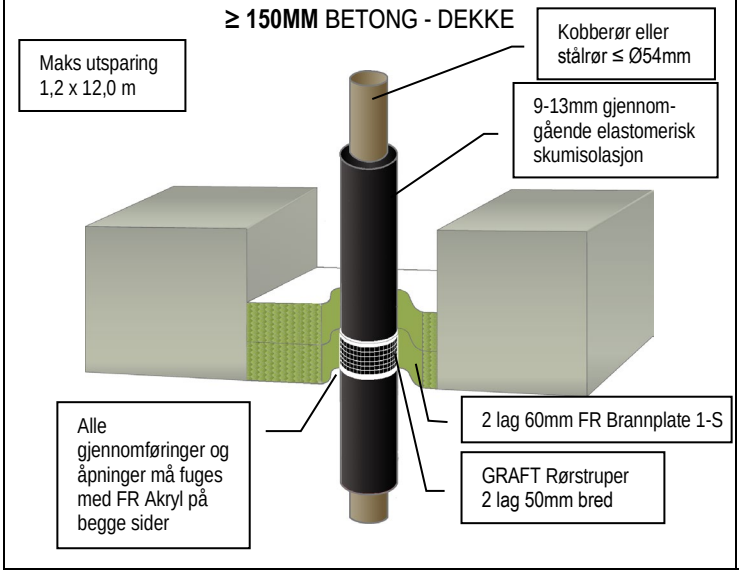

KOBBERRØR BRANNMOTSTAND **EI 45 C/C (E 180)**

≥ 150MM BETONG - DEKKE

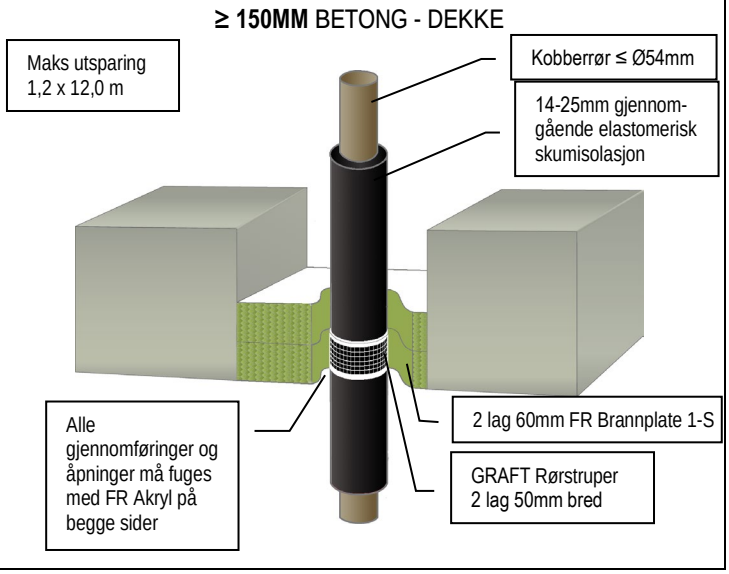

GRAFT FR Brannplate er handelsnavnet for GRAFT FR Board, varen er identisk. Som del av vår polise med stadig å forbedre produktene, tas der forbehold om rettigheten til å endre eller forandre produktspesifikasjoner uten varsel. Produktillustrasjonene er kun illustrerende. All informasjon i dette dokument er kun veiledende, og siden Polyseam AS ikke har noen kontroll over selve installasjonene eller byggeprosjektene, så gis det ingen garantier for det endelige arbeidet der produktet er benyttet. Det tas ikke noe ansvar ved tap eller skade som følge av bruk med produkter som dette dokument beskriver.

Detaljtegninger FR BRANNPLATE

GRAFT®

KOBBERRØR BRANNMOTSTAND E 240 C/U

≥ 150MM BETONG - DEKKE

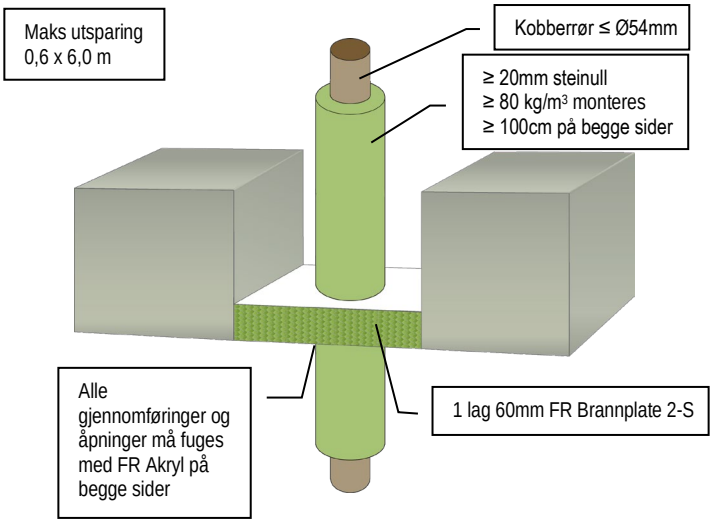

KOBBERRØR BRANNMOTSTAND **E 120 C/U**

≥ 150MM BETONG - DEKKE

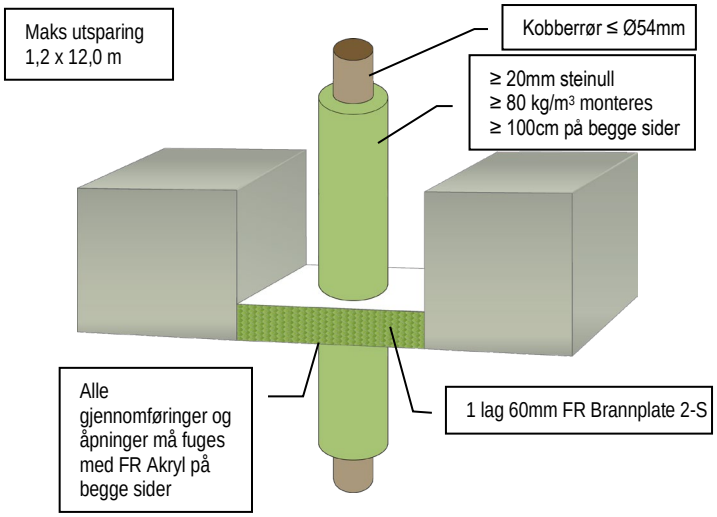

ALUPEX RØR BRANNMOTSTAND EI 120 C/C (E 120)

≥ 150MM BETONG - DEKKE

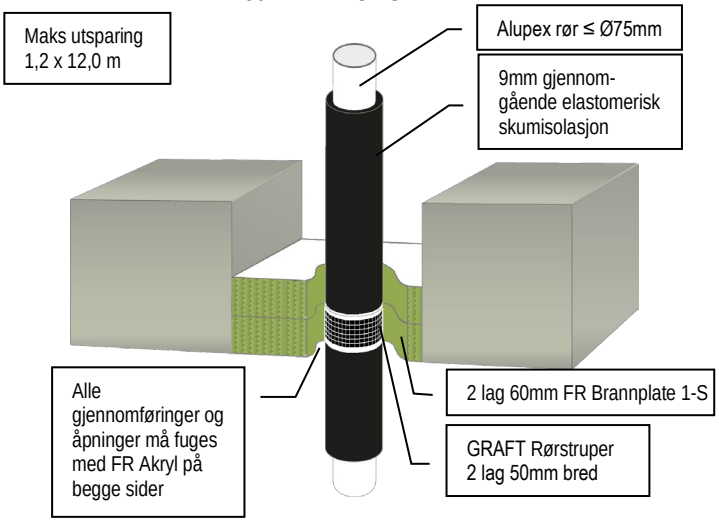

ALUPEX RØR BRANNMOTSTAND EI 45 C/C (E 60)

≥ 150MM BETONG - DEKKE

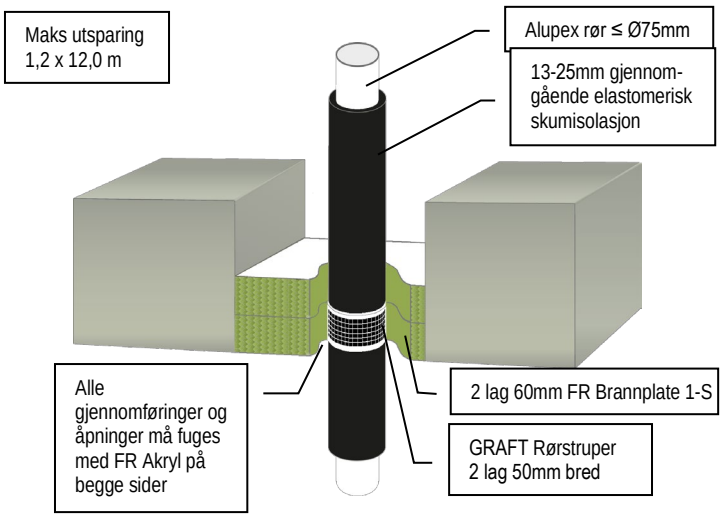

ALUPEX RØR BRANNMOTSTAND EI 90 C/C (E 240)

≥ 150MM BETONG - DEKKE

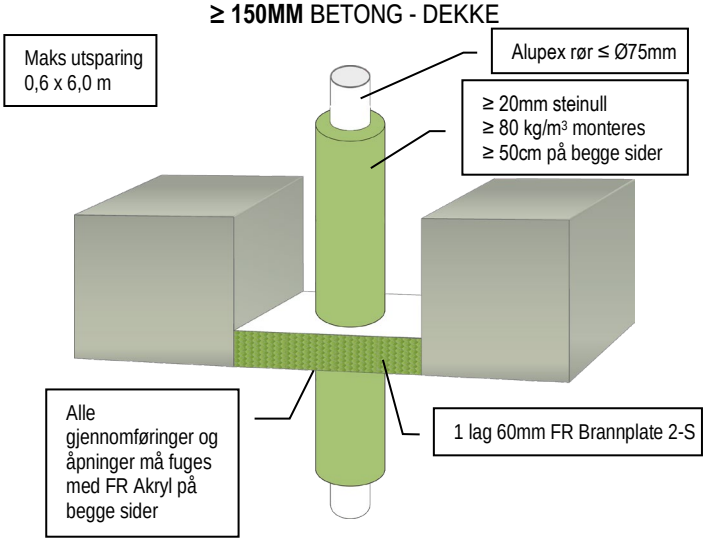

ALUPEX RØR BRANNMOTSTAND EI 90 C/C (E 120)

≥ 150MM BETONG - DEKKE

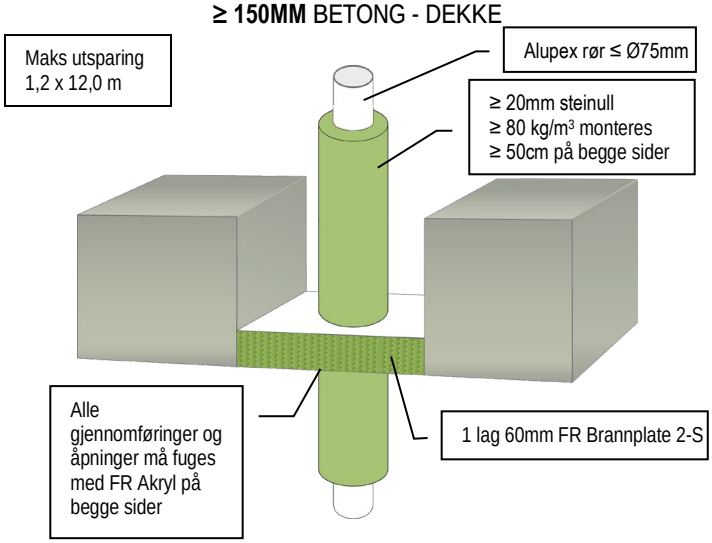

GRAFT FR Brannplate er handelsnavnet for GRAFT FR Board, varen er identisk. Som del av vår polise med stadig å forbedre produktene, tas der forbehold om rettigheten til å endre eller forandre produktspesifikasjoner uten varsel. Produktillustrasjonene er kun illustrerende. All informasjon i dette dokument er kun veiledende, og siden Polyseam AS ikke har noen kontroll over selve installasjonene eller byggeprosjektene, så gis det ingen garantier for det endelige arbeidet der produktet er benyttet. Det tas ikke noe ansvar ved tap eller skade som følge av bruk med produkter som dette dokument beskriver.

Detaljtegninger FR BRANNPLATE

GRAFT®

ALUPEX RØR BRANNMOTSTAND EI 180 C/C (E 240)

≥ 150MM BETONG - DEKKE

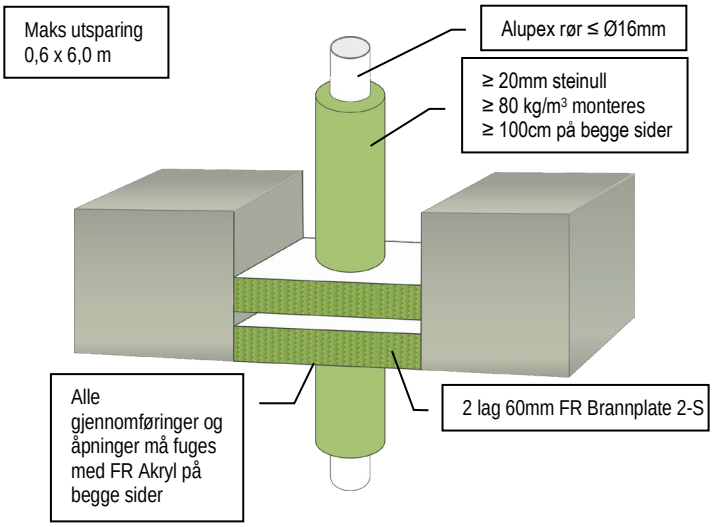

PVC RØR BRANNMOTSTAND EI 90 U/C (E 90)

≥ 150MM BETONG - DEKKE

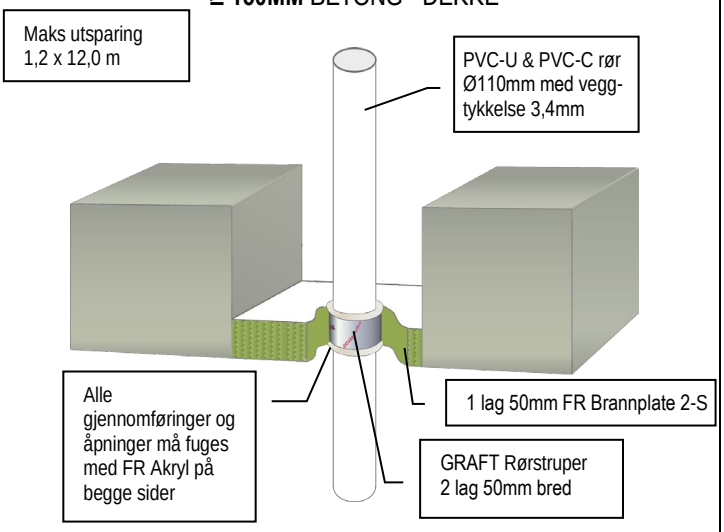

PLASTRØR BRANNMOTSTAND EI 60

≥ 125MM BETONG - DEKKE

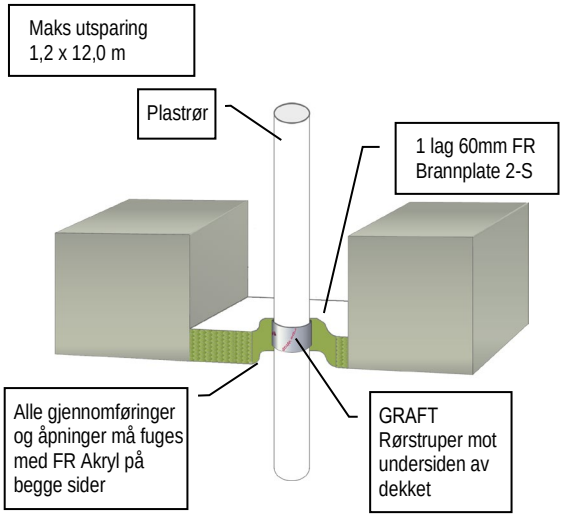

Gjennomføring	Veggtykkelse	FR Rørstruper	Brannmotstand
≤ Ø 40mm PVC	1,9 – 3,0mm	50 x 1,8mm (1 lag)	EI 60 U/C (E 120)
≤ Ø 110mm PVC	2,7 – 6,6mm	50 x 3,6mm (2 lag)	EI 60 U/C (E 60)
≤ Ø 40mm PE	2,4 – 3,7mm	50 x 1,8mm (1 lag)	EI 60 U/C (E 60)
≤ Ø 110mm PE	3,4 – 10,0mm	50 x 3,6mm (2 lag)	EI 60 U/C (E 60)
≤ Ø 40mm PP	1,8 – 5,5mm	50 x 1,8mm (1 lag)	EI 60 U/C (E 60)
≤ Ø 110mm PP	2,7 – 10,0mm	50 x 3,6mm (2 lag)	EI 60 C/C (E 60)

PLASTRØR BRANNMOTSTAND EI 60

≥ 125MM BETONG - DEKKE

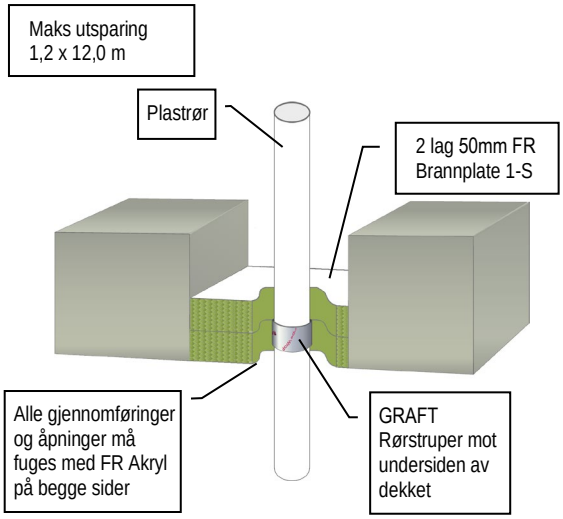

Gjennomføring	Veggtykkelse	FR Rørstruper	Brannmotstand
≤ Ø 40mm PVC	1,9 – 3,0mm	50 x 1,8mm (1 lag)	EI 60 U/C (E 120)
≤ Ø 110mm PVC	2,7 – 6,6mm	50 x 3,6mm (2 lag)	EI 60 U/C (E 60)
≤ Ø 40mm PE	2,4 – 3,7mm	50 x 1,8mm (1 lag)	EI 60 U/C (E 60)
≤ Ø 110mm PE	3,4 – 10,0mm	50 x 3,6mm (2 lag)	EI 60 U/C (E 60)
≤ Ø 40mm PP	1,8 – 5,5mm	50 x 1,8mm (1 lag)	EI 60 U/C (E 60)
≤ Ø 110mm PP	2,7 – 10,0mm	50 x 3,6mm (2 lag)	EI 60 C/C (E 60)
≤ Ø 160mm PP	4,9 – 14,6mm	50 x 10,8mm (6 lag)	EI 60 C/C (E 60)

GRAFT FR Brannplate er handelsnavnet for GRAFT FR Board, varen er identisk. Som del av vår polise med stadig å forbedre produktene, tas der forbehold om rettigheten til å endre eller forandre produktspesifikasjoner uten varsel. Produktillustrasjonene er kun illustrerende. All informasjon i dette dokument er kun veiledende, og siden Polyseam AS ikke har noen kontroll over selve installasjonene eller byggeprosjektene, så gis det ingen garantier for det endelige arbeidet der produktet er benyttet. Det tas ikke noe ansvar ved tap eller skade som følge av bruk med produkter som dette dokument beskriver.

Detaljtegninger FR BRANNPLATE

GRAFT®

LINEÆRE FUGER BRANNMOTSTAND EI 90 (E 90)

≥ 150MM MASSIVTRE & BETONG - DEKKE

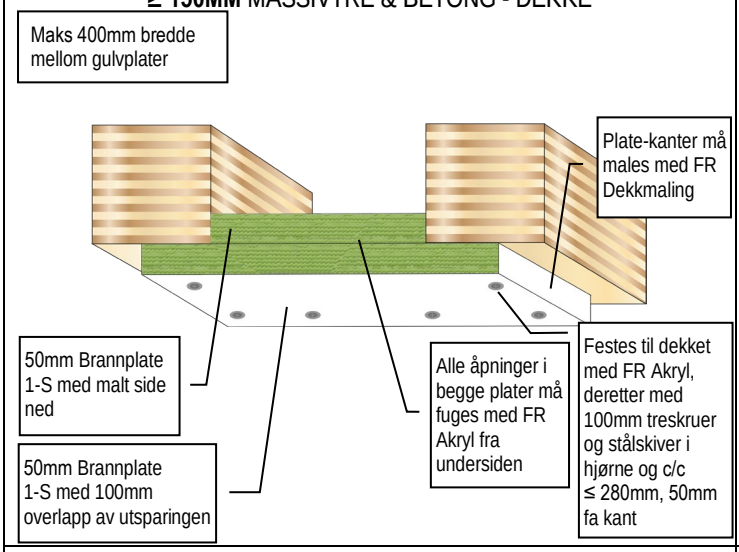

KABLER OG KABELBROER BRANNMOTSTAND EI 45 (E 90)

≥ 150MM MASSIVTRE & BETONG - DEKKE

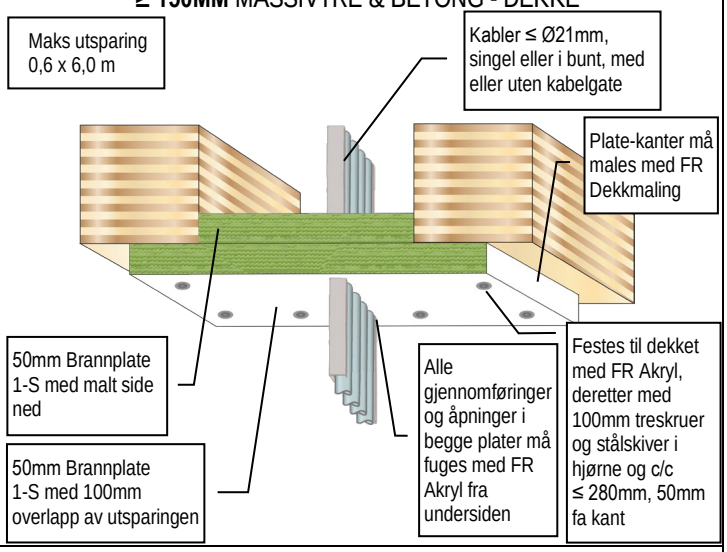

KABLER OG KABELBROER BRANNMOTSTAND EI 60 (E 90)

≥ 150MM MASSIVTRE & BETONG - DEKKE

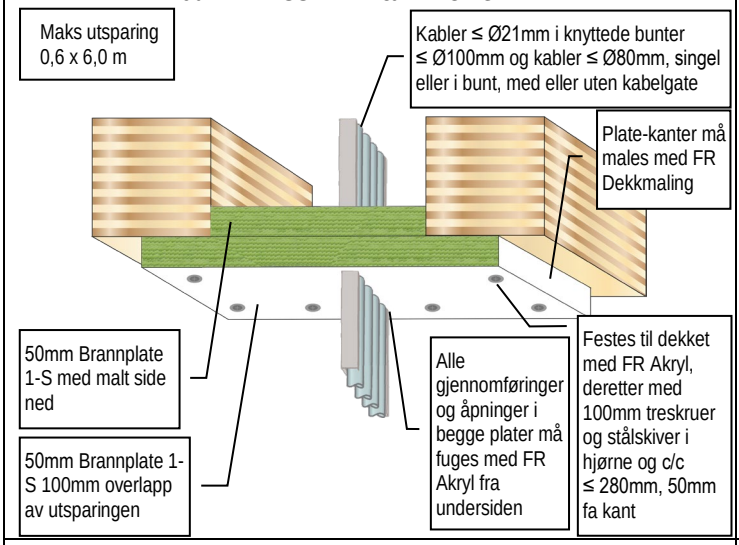

LEDERE OG KABELBROER BRANNMOTSTAND EI 30 (E 90)

≥ 150MM MASSIVTRE & BETONG - DEKKE

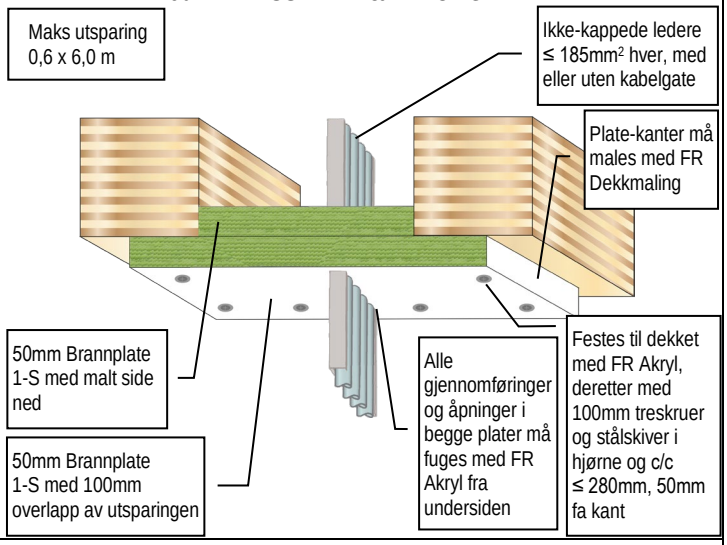

STÅLRØR BRANNMOTSTAND EI 60 C/U (E 90)

Maks utsparing 0,6 x 6,0 m

≥ 150MM MASSIVTRE & BETONG - DEKKE

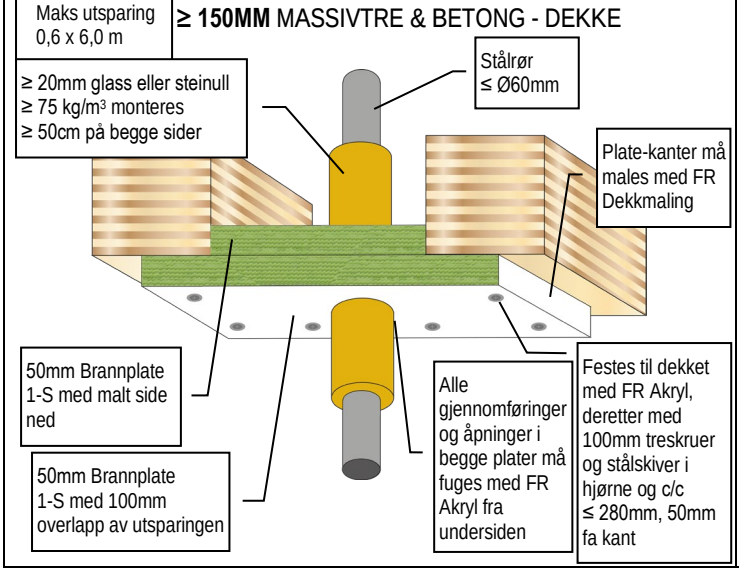

STÅLRØR BRANNMOTSTAND EI 60 C/U (E 90)

Maks utsparing 0,6 x 6,0 m

≥ 150MM MASSIVTRE & BETONG - DEKKE

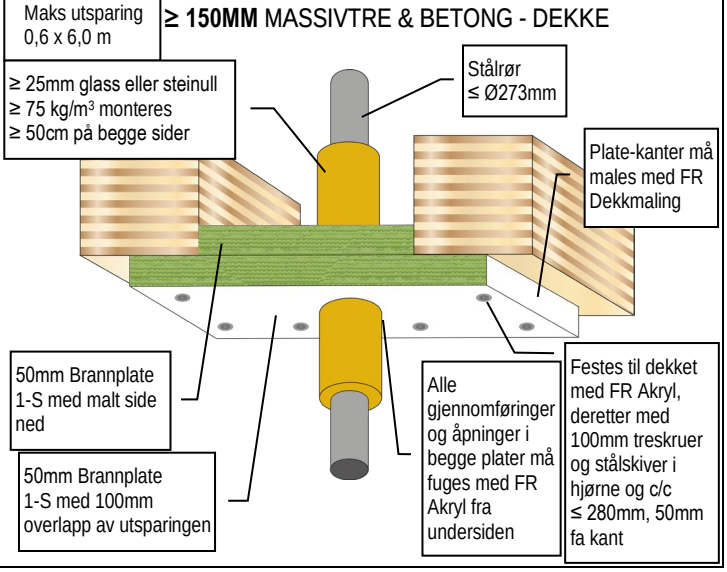

GRAFT FR Brannplate er handelsnavnet for GRAFT FR Board, varen er identisk. Som del av vår polise med stadig å forbedre produktene, tas der forbehold om rettigheten til å endre eller forandre produktspesifikasjoner uten varsel. Produktillustrasjonene er kun illustrerende. All informasjon i dette dokument er kun veiledende, og siden Polyseam AS ikke har noen kontroll over selve installasjonene eller byggeprosjektene, så gis det ingen garantier for det endelige arbeidet der produktet er benyttet. Det tas ikke noe ansvar ved tap eller skade som følge av bruk med produkter som dette dokument beskriver.

Detaljtegninger FR BRANNPLATE

GRAFT®

KOBBER & STÅLRØR BRANNMOTSTAND EI 90 C/C (E 90)

Maks utsparing 0,6 x 6,0 m

≥ 150MM MASSIVTRE & BETONG - DEKKE

≥ 20mm glass eller steinull
≥ 75 kg/m³ monteres
≥ 50cm på begge sider

Kobber eller stålrør ≤ Ø54mm

Plate-kanter må males med FR Dekkmaling

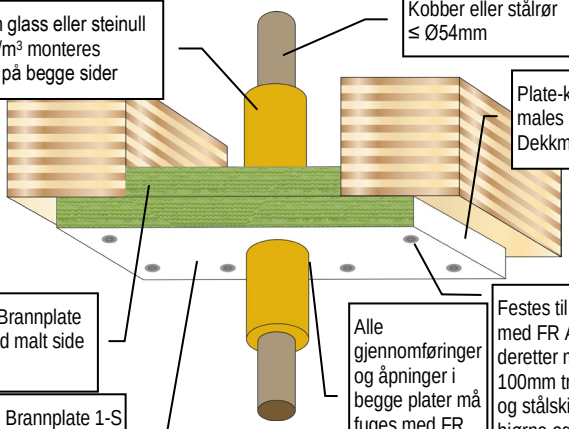

50mm Brannplate 1-S med malt side ned

50mm Brannplate 1-S med 100mm overlapp av utsparingen

Alle gjennomføringer og åpninger i begge plater må fuges med FR Akryl fra undersiden

Festes til dekket med FR Akryl, deretter med 100mm treskruer og stålskiver i hjørne og c/c ≤ 280mm, 50mm fa kant

ALUPEX RØR BRANNMOTSTAND EI 60 C/C (E 90)

Maks utsparing 0,6 x 6,0 m

≥ 150MM MASSIVTRE & BETONG - DEKKE

≥ 20mm glass eller steinull
≥ 75 kg/m³ monteres
≥ 50cm på begge sider

Alupex rør ≤ Ø16mm

Plate-kanter må males med FR Dekkmaling

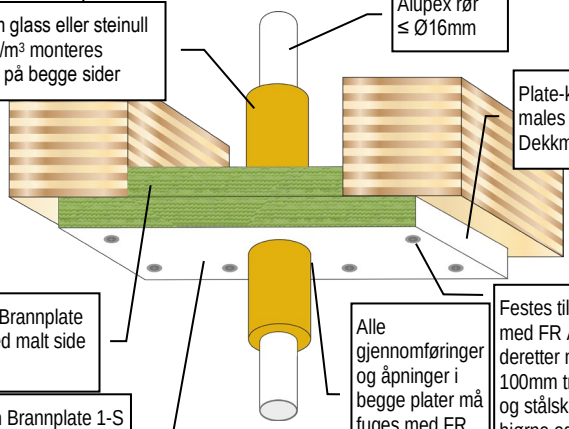

50mm Brannplate 1-S med malt side ned

50mm Brannplate 1-S med 100mm overlapp av utsparingen

Alle gjennomføringer og åpninger i begge plater må fuges med FR Akryl fra undersiden

Festes til dekket med FR Akryl, deretter med 100mm treskruer og stålskiver i hjørne og c/c ≤ 280mm, 50mm fa kant

ALUPEX RØR BRANNMOTSTAND EI 60 C/C (E 90)

Maks utsparing 0,6 x 6,0 m

≥ 150MM MASSIVTRE & BETONG - DEKKE

≥ 25mm glass eller steinull
≥ 75 kg/m³ monteres
≥ 50cm på begge sider

Alupex rør ≤ Ø75mm

Plate-kanter må males med FR Dekkmaling

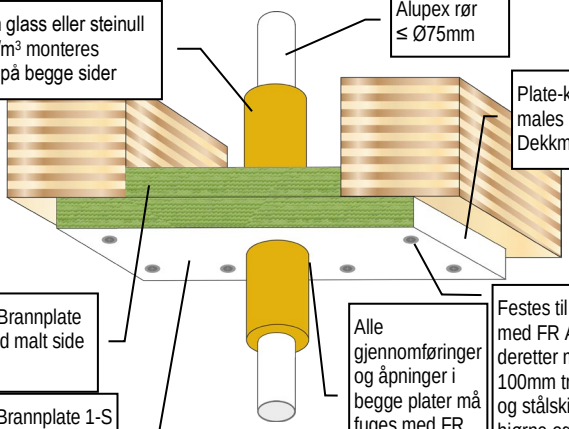

50mm Brannplate 1-S med malt side ned

50mm Brannplate 1-S med 100mm overlapp av utsparingen

Alle gjennomføringer og åpninger i begge plater må fuges med FR Akryl fra undersiden

Festes til dekket med FR Akryl, deretter med 100mm treskruer og stålskiver i hjørne og c/c ≤ 280mm, 50mm fa kant

PEX RØR I RØR SYSTEM BRANNMOTSTAND EI 90 (E 90)

≥ 150MM MASSIVTRE & BETONG - DEKKE

Maks utsparing 0,6 x 6,0 m

PEX rør ≤ Ø25mm

Plate-kanter må males med FR Dekkmaling

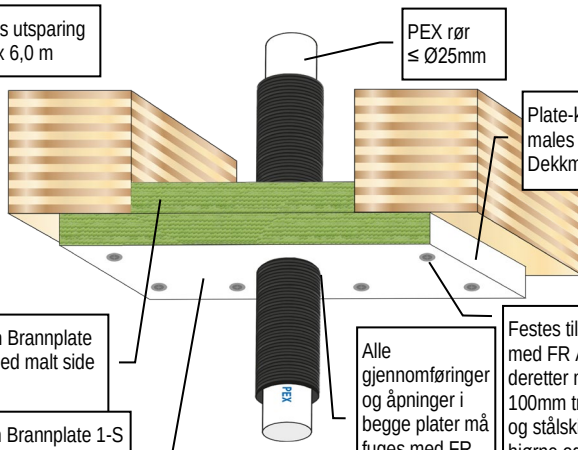

50mm Brannplate 1-S med malt side ned

50mm Brannplate 1-S med 100mm overlapp av utsparingen

Alle gjennomføringer og åpninger i begge plater må fuges med FR Akryl fra undersiden

Festes til dekket med FR Akryl, deretter med 100mm treskruer og stålskiver i hjørne og c/c ≤ 280mm, 50mm fa kant

GRAFT FR Brannplate er handelsnavnet for GRAFT FR Board, varen er identisk. Som del av vår polise med stadig å forbedre produktene, tas der forbehold om rettigheten til å endre eller forandre produktspesifikasjoner uten varsel. Produktillustrasjonene er kun illustrerende. All informasjon i dette dokument er kun veiledende, og siden Polyseam AS ikke har noen kontroll over selve installasjonene eller byggeprosjektene, så gis det ingen garantier for det endelige arbeidet der produktet er benyttet. Det tas ikke noe ansvar ved tap eller skade som følge av bruk med produkter som dette dokument beskriver.

INDEX

Gips, mur og betong vegger

Gjennomføringer	Rørisolasjon	Side nr.
Lineære fuger	-	2
Kabler og kabelbroer	-	2 - 3
Strømskinner	-	3
“	FR Brannplate	3 - 4
Stålrør	-	4 - 5
“	Maling	5 - 6
“	Gjennomgående elastomerisk & PE skumisolasjon	6
“	Gjennomgående fenolisk skumisolasjon	7
“	Gjennomgående glasssull	7 - 8
“	Gjennomgående steinull	8
“	Brutt glassull	8 - 9
“	Brutt steinull	9
Fleksible stålgassrør	-	10
Kobberrør	-	10 - 11
“	Gjennomgående elastomerisk & PE skumisolasjon	11 - 12
“	Gjennomgående fenolisk skumisolasjon	12 - 13
“	Gjennomgående PU skumisolasjon	13
“	Gjennomgående glassull & steinull	13 - 14
“	Gjennomgående steinull	14
“	Brutt glassull	15
“	Brutt steinull	15 - 16
Alupex rør	-	16 - 17
“	Gjennomgående elastomerisk & PE skumisolasjon	17
“	Gjennomgående glasssull	18
“	Gjennomgående steinull	18
“	Brutt glassull	18 - 19
“	Brutt steinull	19
Metallrør med FR Grafitt	Gjennomgående elastomerisk, fenolisk & PE skum	20
PVC rør, små, uten FR Rørstruper	-	21
PE rør, små, uten FR Rørstruper	-	21
PP rør, små, uten FR Rørstruper	-	22
Store plastrør	-	22 - 24
PE rør	Gjennomgående elastomerisk & PE skumisolasjon	24 - 25
PP rør	Gjennomgående elastomerisk & PE skumisolasjon	25
Trekkerør av plast	-	26 - 27
Plastrør og trekkerør i bunt	-	27
PEX rør-i-rør	-	28 - 29
Aquatherm Green komposittrør	-	29 - 30
Bluepower komposittrør	-	30 - 31
Geberit Silent komposittrør	-	31 - 32
POLO-KAL NG komposittrør	-	32 - 33
Rehau Raupiano komposittrør	-	33 - 34
Uponor Decibel komposittrør	-	34 - 35
Wavin AS+ komposittrør	-	35 - 36
Wavin SiTech komposittrør	-	36 - 37

GRAFT FR Brannplate er handelsnavnet for GRAFT FR Board, varen er identisk. Som del av vår polise med stadig å forbedre produktene, tas der forbehold om rettigheten til å endre eller forandre produktspesifikasjoner uten varsel. Produktillustrasjonene er kun illustrerende. All informasjon i dette dokument er kun veiledende, og siden Polyseam AS ikke har noen kontroll over selve installasjonene eller byggeprosjektene, så gis det ingen garantier for det endelige arbeidet der produktet er benyttet. Det tas ikke noe ansvar ved tap eller skade som følge av bruk med produkter som dette dokument beskriver.

GRAFT®

Massivtre vegger

Gjennomføringer	Rørisolasjon	Side nr.
Lineære fuger	-	37
Kabler og kabelbroer	-	38
Strømskinner	-	38
Stålrør	-	38 - 39
“	Maling	39
“	Gjennomgående elastomerisk & PE skumisolasjon	39 - 40
“	Gjennomgående fenolisk skumisolasjon	40
“	Gjennomgående glasssull	40
“	Gjennomgående steinull	40
“	Brutt glassull	40
“	Brutt steinull	41
Fleksible stålgassrør	-	41
Kobberrør	-	41 - 42
“	Gjennomgående elastomerisk & PE skumisolasjon	42
“	Gjennomgående fenolisk skumisolasjon	42 - 43
“	Gjennomgående PU skumisolasjon	43
“	Gjennomgående glassull & steinull	43
“	Brutt glassull	44
“	Brutt steinull	44
Alupex rør	-	44
“	Gjennomgående elastomerisk & PE skumisolasjon	44
“	Gjennomgående glassull & steinull	45
“	Brutt glassull	45
“	Brutt steinull	45
Metallrør med FR Grafitt	Gjennomgående elastomerisk, fenolisk & PE skum	45
PVC rør, små, uten FR Rørstruper	-	46
PE rør, små, uten FR Rørstruper	-	46
PP rør, små, uten FR Rørstruper	-	46
Store plastrør	-	46
PE rør	Gjennomgående elastomerisk & PE skumisolasjon	47
PP rør	Gjennomgående elastomerisk & PE skumisolasjon	47
Trekkerør av plast	-	48
Plastrør og trekkerør i bunt	-	48
PEX rør-i-rør	-	48 - 49
Aquatherm Green komposittrør	-	49
Bluepower komposittrør	-	49
Geberit Silent komposittrør	-	50
POLO-KAL NG komposittrør	-	50
Rehau Raupiano komposittrør	-	50
Uponor Decibel komposittrør	-	51
Wavin AS+ komposittrør	-	51
Wavin SiTech komposittrør	-	51

GRAFT FR Brannplate er handelsnavnet for GRAFT FR Board, varen er identisk. Som del av vår polise med stadig å forbedre produktene, tas der forbehold om rettigheten til å endre eller forandre produktspesifikasjoner uten varsel. Produktillustrasjonene er kun illustrerende. All informasjon i dette dokument er kun veiledende, og siden Polyseam AS ikke har noen kontroll over selve installasjonene eller byggeprosjektene, så gis det ingen garantier for det endelige arbeidet der produktet er benyttet. Det tas ikke noe ansvar ved tap eller skade som følge av bruk med produkter som dette dokument beskriver.

Mur- og betong vegger, ytterligere løsninger

Gjennomføringer	Rørisolasjon	Side nr.
Lineære fuger	-	52
Kabler og kabelbroer	-	53 - 55
Stålrør	Gjennomgående elastomerisk & PE skumisolasjon	55
“	Gjennomgående steinull	55 - 56
“	Brutt steinull	57 - 58
Kobberrør	-	58
“	Gjennomgående elastomerisk & PE skumisolasjon	58
“	Gjennomgående glassull & steinull	58
“	Brutt glassull	58
“	Brutt steinull	58 - 59
Alupex rør	Gjennomgående glassull & steinull	59
“	Brutt steinull	59 - 60
Plastrør, små, uten FR Rørstruper	-	60 - 61
Plastrør i bunt	-	61
Store plastrør	-	61
Trekkerør av plast	-	62

Betong dekker

Gjennomføringer	Rørisolasjon	Side nr.
Lineære fuger	-	63
Kabler og kabelbroer	-	63 - 64
Strømskinner	-	64 - 65
“	FR Brannplate	65
Stålrør	-	65
“	Gjennomgående elastomerisk skumisolasjon	65 - 66
“	Gjennomgående steinull	66
“	Brutt steinull	66 – 67
Kobberrør	Gjennomgående elastomerisk skumisolasjon	67
“	Brutt steinull	68
Alupex rør	Gjennomgående elastomerisk skumisolasjon	68
“	Brutt steinull	68 - 69
Plastrør	-	69

Dekker av massivtre og betong

Gjennomføringer	Rørisolasjon	Side nr.
Lineære fuger	-	70
Kabler og kabelbroer	-	70
Stålrør	Brutt glassull & steinull	70
Kobberrør	Brutt glassull & steinull	71
Alupex rør	Brutt glassull & steinull	71
PEX rør-i-rør	-	71

GRAFT FR Brannplate er handelsnavnet for GRAFT FR Board, varen er identisk. Som del av vår polise med stadig å forbedre produktene, tas der forbehold om rettigheten til å endre eller forandre produktspesifikasjoner uten varsel. Produktillustrasjonene er kun illustrerende. All informasjon i dette dokument er kun veiledende, og siden Polyseam AS ikke har noen kontroll over selve installasjonene eller byggeprosjektene, så gis det ingen garantier for det endelige arbeidet der produktet er benyttet. Det tas ikke noe ansvar ved tap eller skade som følge av bruk med produkter som dette dokument beskriver.