Ingeniørfirma ABIKO Norsk AS
Haslevollen 3
0579 Oslo

E-post: abiko@abiko.no
Tel.: +47 22 03 40 40

A 1507 FLH. Isolert flatstifthylse (hun), med avgrening (han). 1,5mm², rød

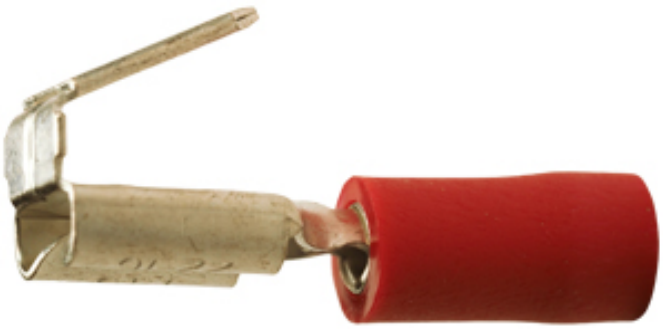

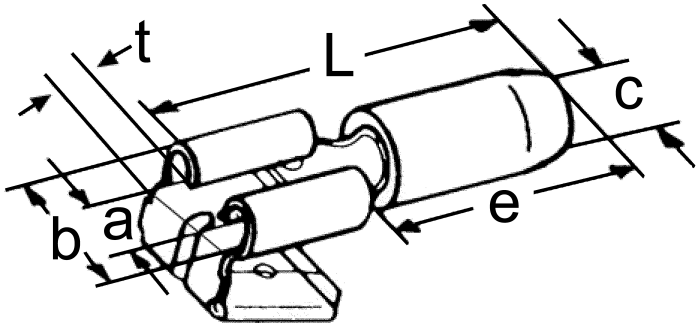

Isolert flatstifthylse med uisolert han-avgrening og messinghylse innvendig som strekkavlaster. For å oppnå god og varig kontakt må det benyttes korrekt pressverktøy.

Teknisk informasjon

Tverrsnitt: 0,75-1,5 mm²
Farge: Rød
Materiale: Fortinnet messing
Isolasjon: Vinyl
Maks temperatur: 75 ºC (arbeidstemperaturen bør ligge godt under dette)
Driftstemperatur: -40 til +75 ºC
Strøm maks: 10 A
Spenning maks: 600 V
Halogenfri: Ja
Easy entry: Ja (gjør innføring av kabelen i flatstifthylsen enkel)
Brennbarhetsklasse UL94: V0

Produktattributter:

Tverrsnitt (mm2)	0,75-1,5
Abiko nr.	A 1507 FLH
Elnummer	2019150
GTIN	7070920011311
Godkjenninger / sertifiseringer	UL
Toleranser	Maks 300V / 10A, 75ºC
Anbefalt verktøy	DSA 0115 el.nr.2010903 - KP 0760 el.nr.2010926 - ESA 0760 el.nr.2010930 - AB 3 el.nr.2010900
Hulldia (A)	6,3

Ingeniørfirma ABIKO Norsk AS
Haslevollen 3
0579 Oslo

E-post: abiko@abiko.no
Tel.: +47 22 03 40 40

A 1507 FLH. Isolert flatstifthylse (hun), med avgrening (han). 1,5mm², rød

Yttermål, bredde (B)	7,4
Innerdia kabelinnstikk (C)	1,7
Lengde hylse (E)	10
Innv. isolasjon (I)	3,9
Lengde (L)	23
Tykkelse (T)	0,8
Salgsenhet	Pakning
Ant. i pakke	100
Vekt, forpakning (g)	145