DATABLAD

2836420 - T5050-50-7S

EL-tjeneste as
Norsk kvalitet og innovasjon

2836420 - Bæretravers T5050-50-7S	
Mastetype	H/A-mast
Masteavstand	5m
Faseavstand	5m
Stolpeinnfesting	500mm-enkel masteklave

Traversprofil P7 (stående)

Vekt: (kg/m)	22.255
Areal: (mm2)	8243
Materiale:	Aluminiumsprofil, bruneloksert
Legering:	AlMgSI 6082-T6
Motstandsmoment: (mm3)	Wx= 550 278 Wy= 345 747
Annet arealmoment: (mm4)	Ix = 67 111 384 Iy = 28 524 112
Senteravstand for Ix: (mm)	Cx = 121,96
Senteravstand for Iy: (mm)	Cy = 82,50
Minimum flytegrense 0,2: (N/mm2)	250
Minimum bruddgrense: (N/mm2)	290

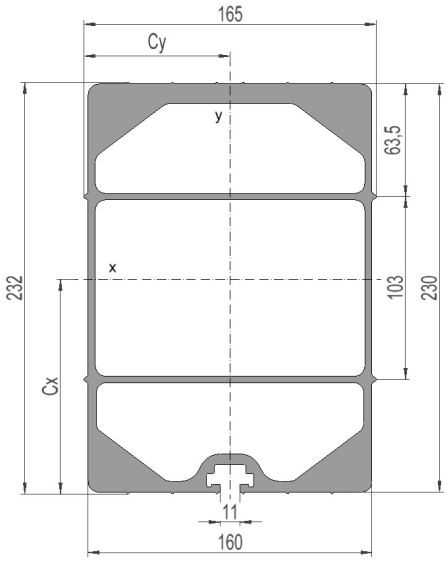

Salg og utvikling, Trondheim
Østre Rosten 84G
7075 Tiller
Telefon: 976 74 000
Mail: info@el-tjeneste.no

Fabrikk og lager, Steinkjer
Jæktsmedgata 4
7725 Steinkjer
Telefon: 976 74 000
Mail: info@el-tjeneste.no

www.el-tjeneste.no

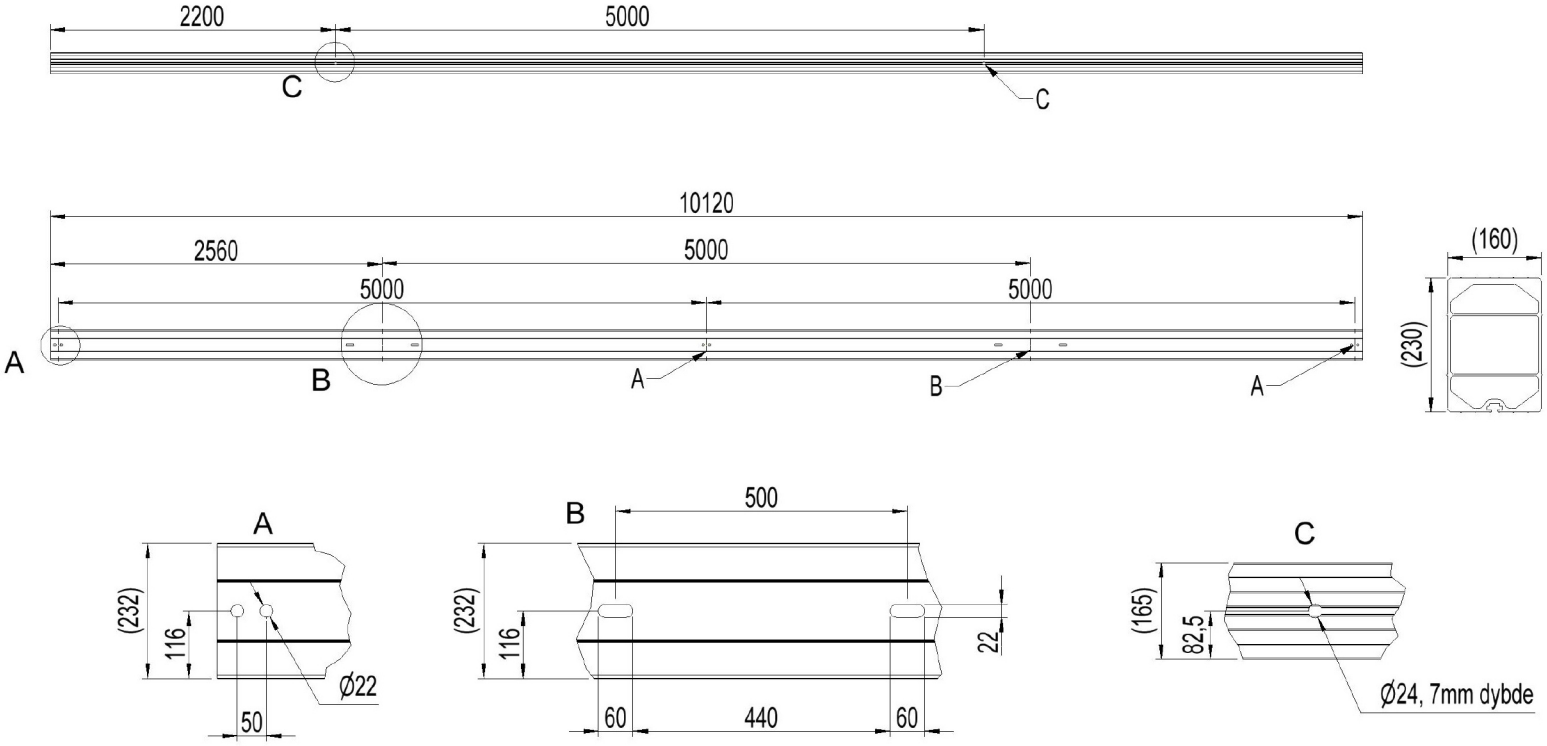

Salg og utvikling, Trondheim
Østre Rosten 84G
7075 Tiller
Telefon: 976 74 000
www.el-tjeneste.no
Mail: info@el-tjeneste.no

Fabrikk og lager, Steinkjer
Jæktsmedgata 4
7725 Steinkjer
Telefon: 976 74 000
Mail: info@el-tjeneste.no

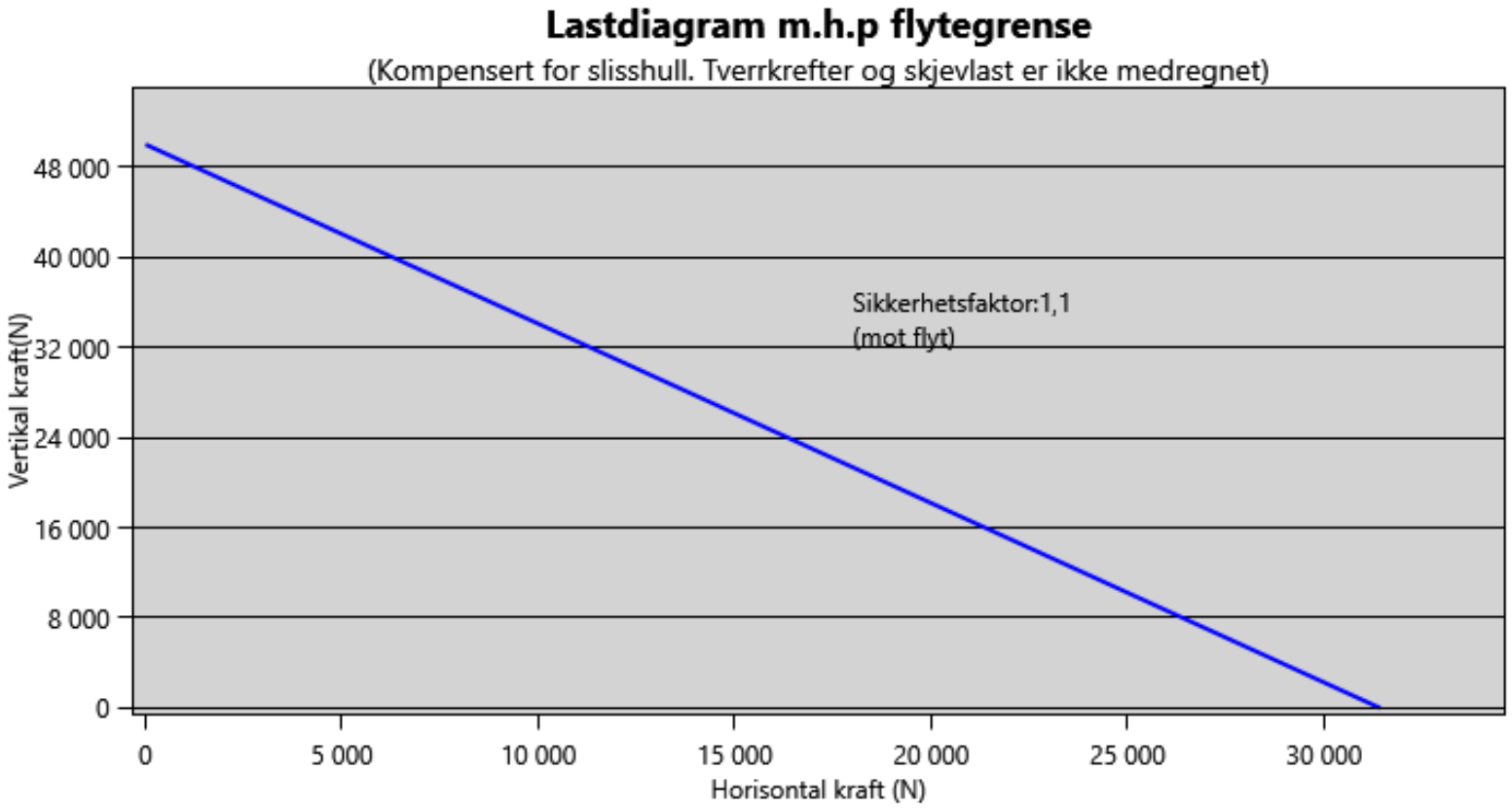

Salg og utvikling, Trondheim
Østre Rosten 84G
7075 Tiller
Telefon: 976 74 000
www.el-tjeneste.no
Mail: info@el-tjeneste.no

Fabrikk og lager, Steinkjer
Jæktsmedgata 4
7725 Steinkjer
Telefon: 976 74 000
Mail: info@el-tjeneste.no

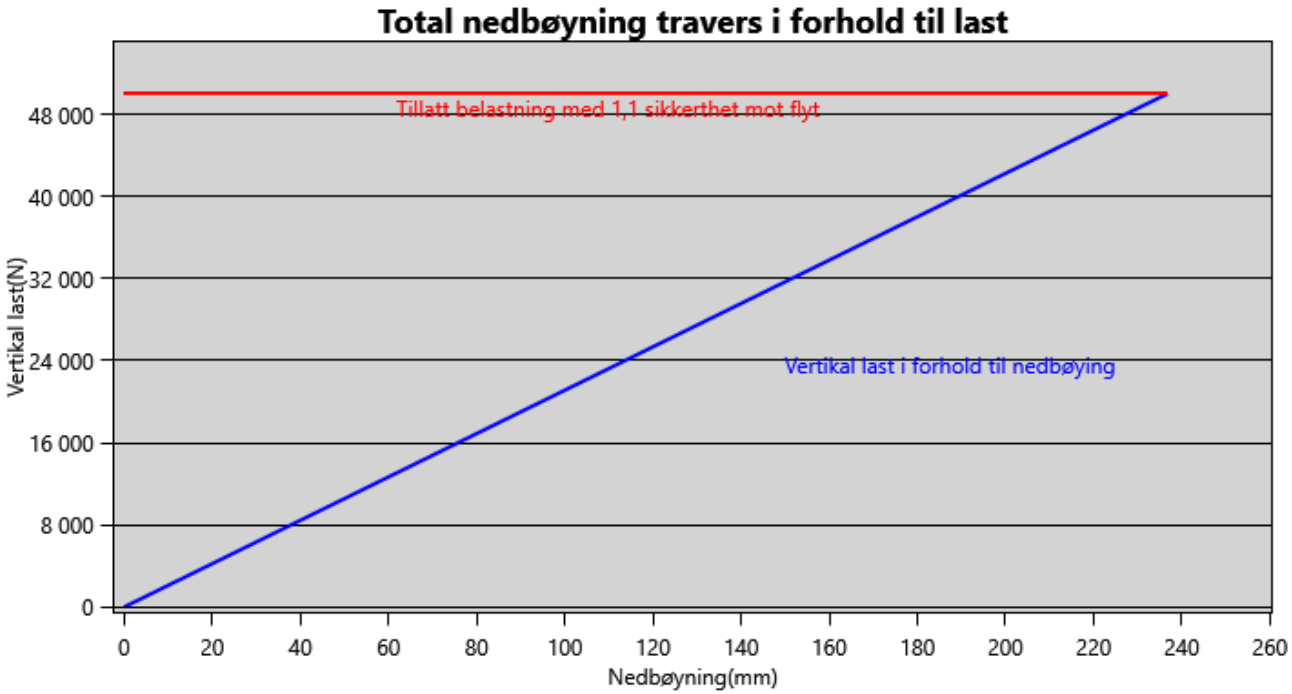

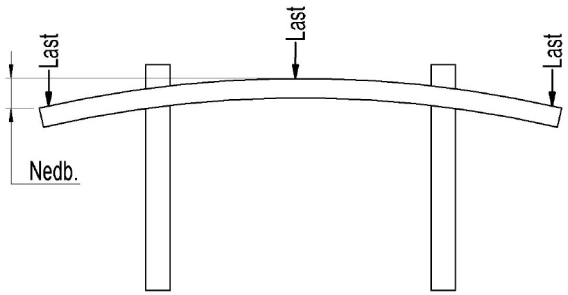

Salg og utvikling, Trondheim
Østre Rosten 84G
7075 Tiller
Telefon: 976 74 000
www.el-tjeneste.no
Mail: info@el-tjeneste.no

Fabrikk og lager, Steinkjer
Jæktsmedgata 4
7725 Steinkjer
Telefon: 976 74 000
Mail: info@el-tjeneste.no