DATABLAD

2836805 - TF22-7S

EL-tjeneste as
Norsk kvalitet og innovasjon

2836805 - Forankr.trav TF22-7S	
Mastetype	H/A-mast
Masteavstand	2m
Faseavstand	2m
Stolpeinnfesting	Bolt, 280mm-enkel masteklave

Traversprofil P7 (liggende)

Vekt: (kg/m)	22.255
Areal: (mm2)	8243
Materiale:	Aluminiumsprofil, bruneloksert
Legering:	AlMgSi 6082-T6
Motstandsmoment: (mm3)	Wx= 345 747 Wy= 550 278
Annet arealmoment: (mm4)	Ix= 28 524 112 Iy= 67 111 384
Senteravstand for Ix: (mm)	Cx= 82,50
Senteravstand for Iy: (mm)	Cy= 121,96
Minimum flytegrense 0,2: (N/mm2)	250
Minimum bruddgrense: (N/mm2)	290

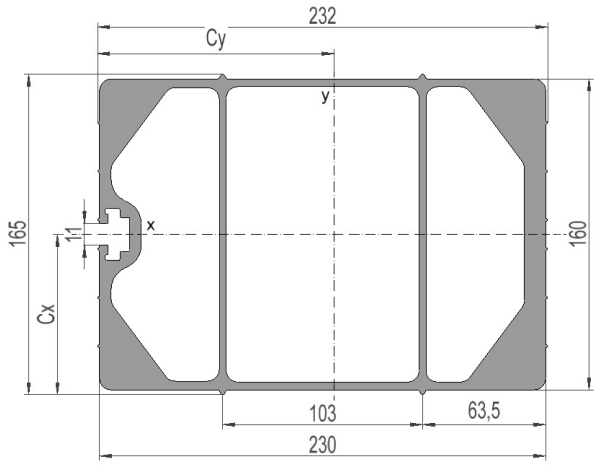

Salg og utvikling, Trondheim
Østre Rosten 84G
7075 Tiller
Telefon: 976 74 000
Mail: info@el-tjeneste.no

Fabrikk og lager, Steinkjer
Jæktsmedgata 4
7725 Steinkjer
Telefon: 976 74 000
Mail: info@el-tjeneste.no

www.el-tjeneste.no

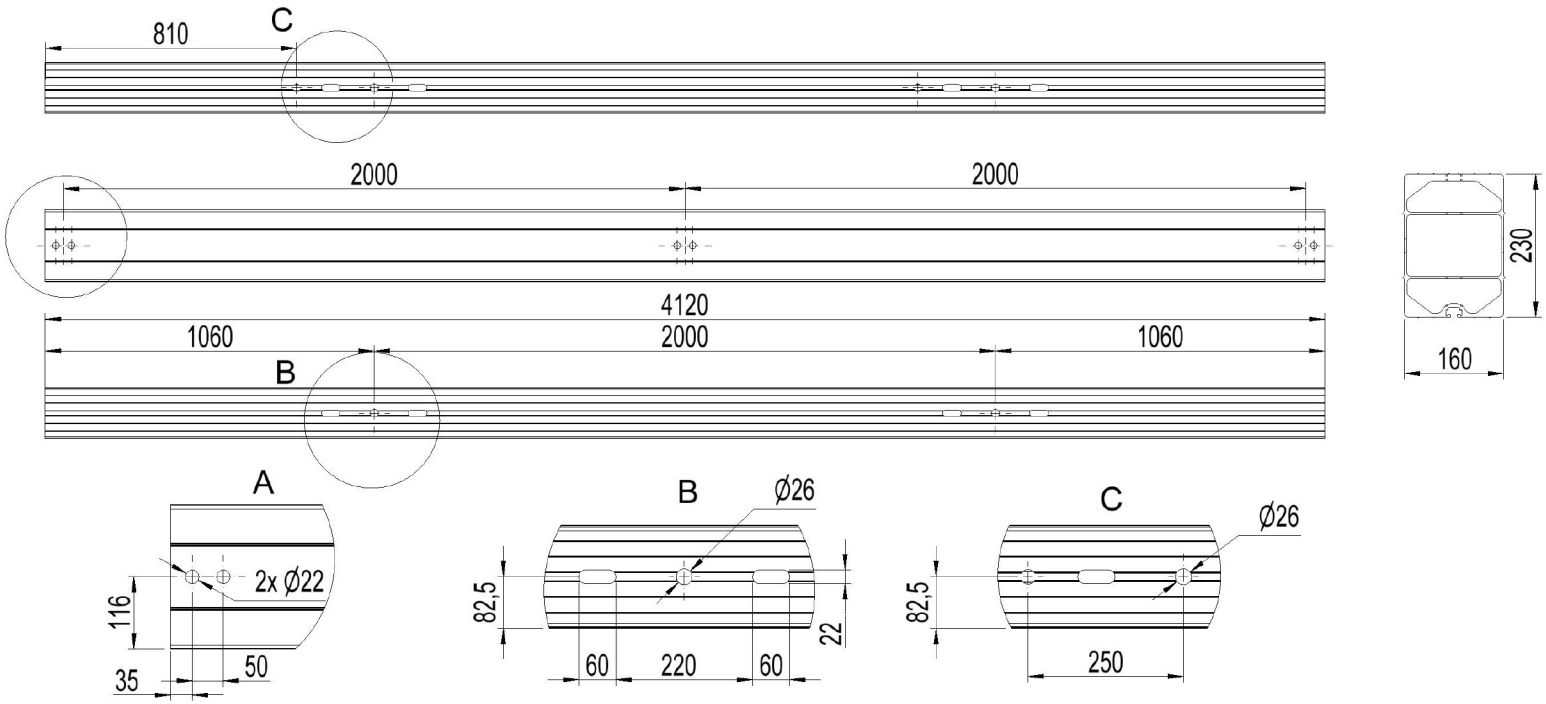

Salg og utvikling, Trondheim

Østre Rosten 84G
7075 Tiller
Telefon: 976 74 000
Mail: info@el-tjeneste.no

www.el-tjeneste.no

Fabrikk og lager, Steinkjer

Jæktsmedgata 4
7725 Steinkjer
Telefon: 976 74 000
Mail: info@el-tjeneste.no

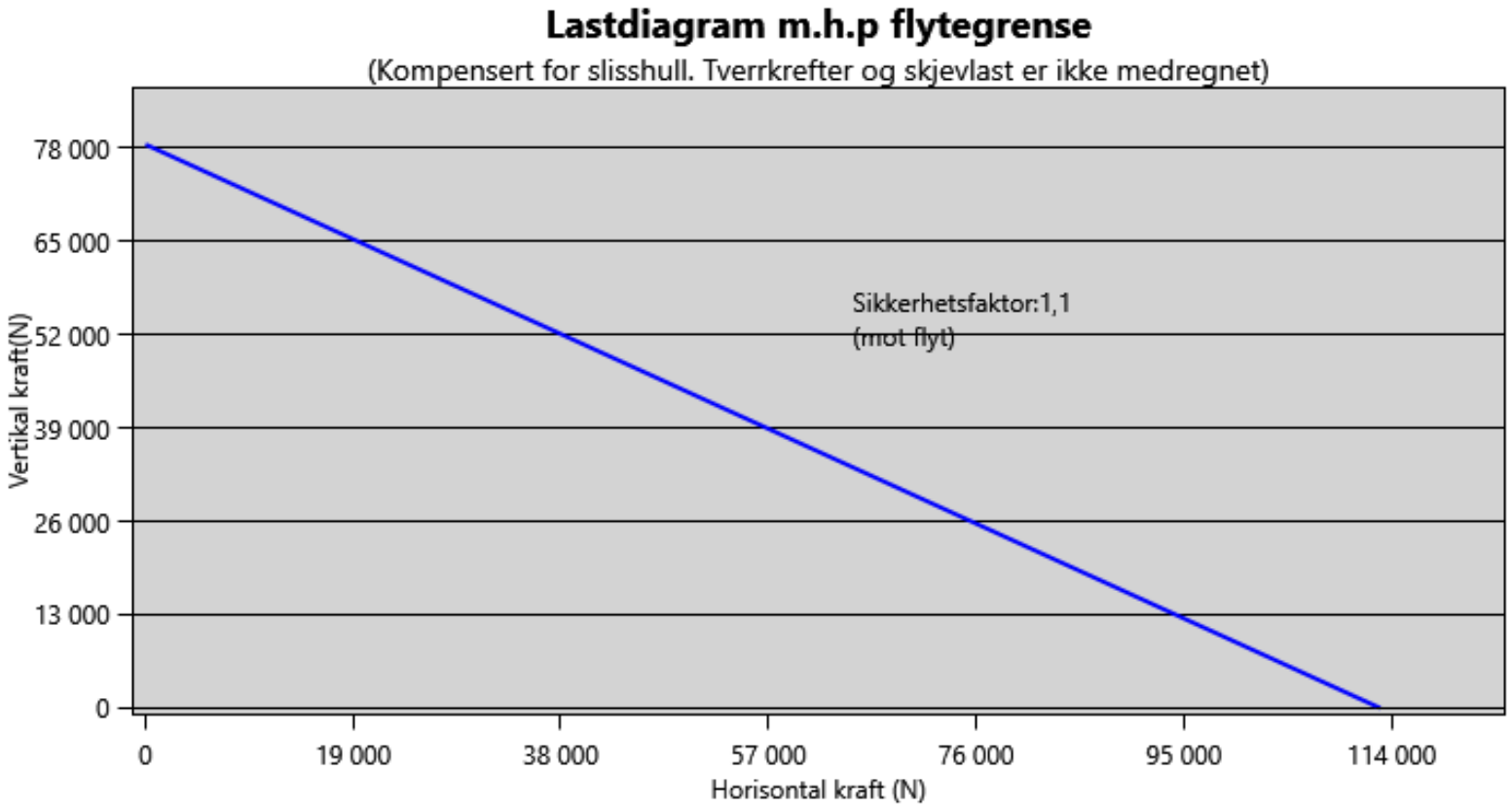

Salg og utvikling, Trondheim
Østre Rosten 84G
7075 Tiller
Telefon: 976 74 000
www.el-tjeneste.no
Mail: info@el-tjeneste.no

Fabrikk og lager, Steinkjer
Jæktsmedgata 4
7725 Steinkjer
Telefon: 976 74 000
Mail: info@el-tjeneste.no

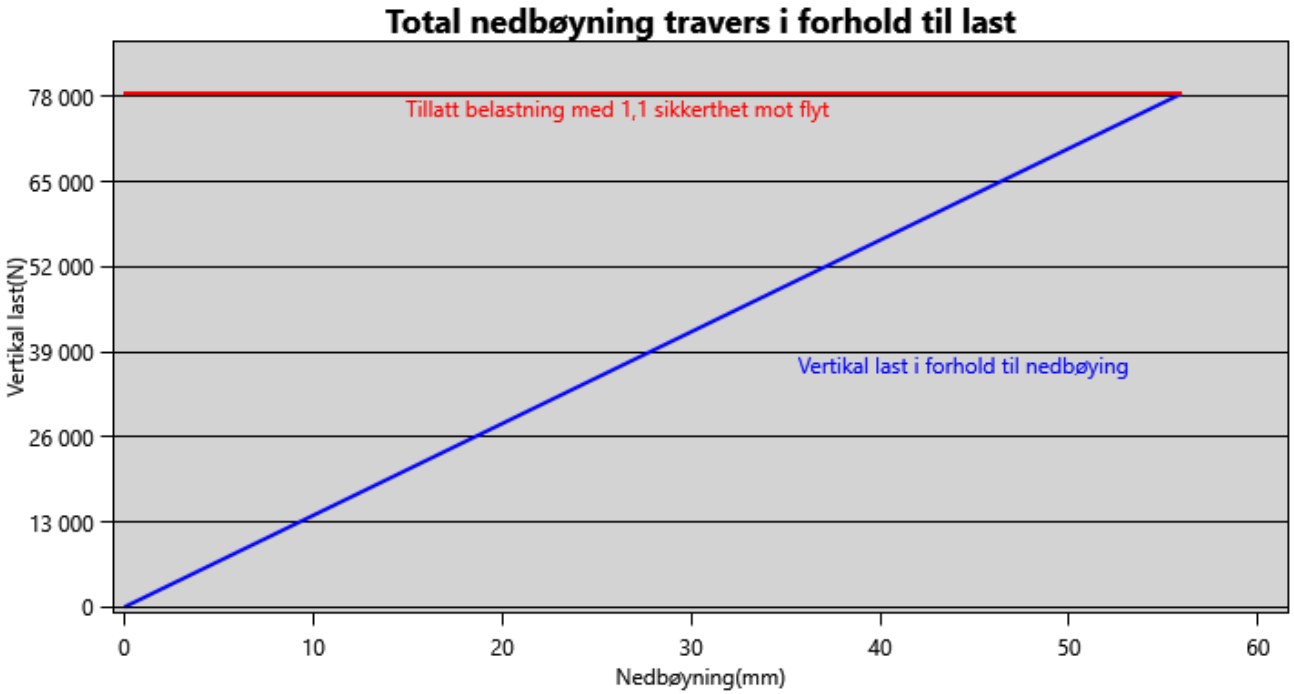

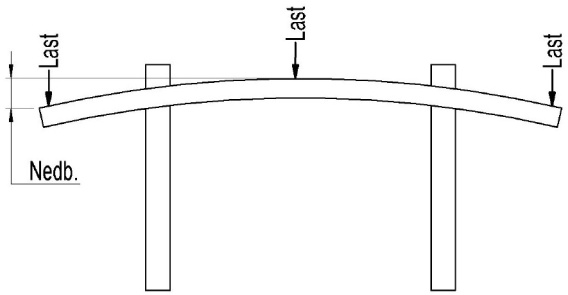

Salg og utvikling, Trondheim
Østre Rosten 84G
7075 Tiller
Telefon: 976 74 000
www.el-tjeneste.no
Mail: info@el-tjeneste.no

Fabrikk og lager, Steinkjer
Jæktsmedgata 4
7725 Steinkjer
Telefon: 976 74 000
Mail: info@el-tjeneste.no