159

DISTANCE

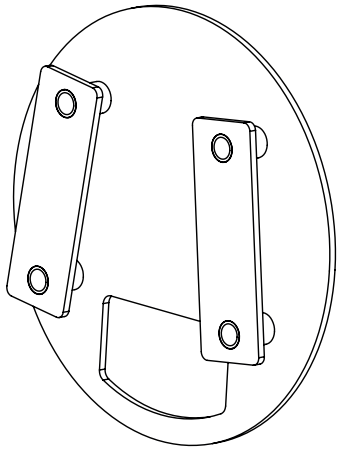

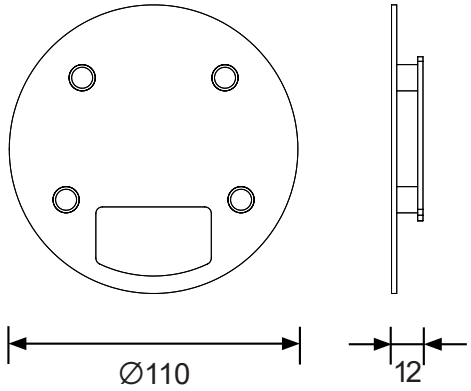

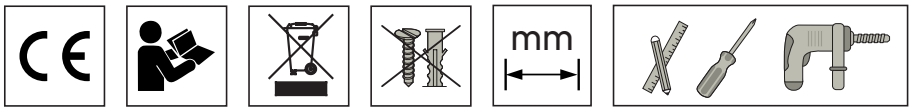

1

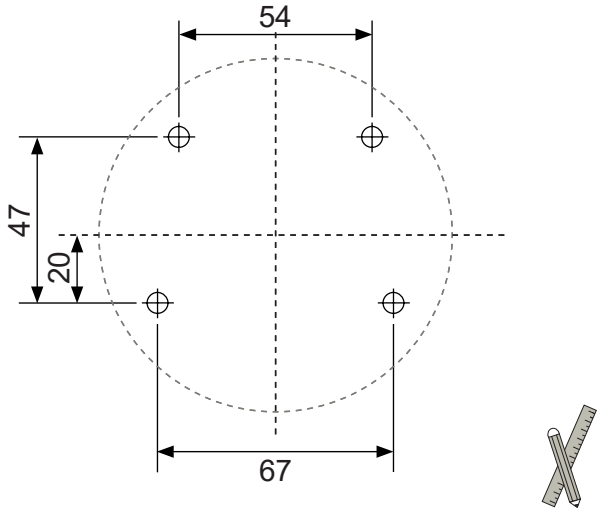

2

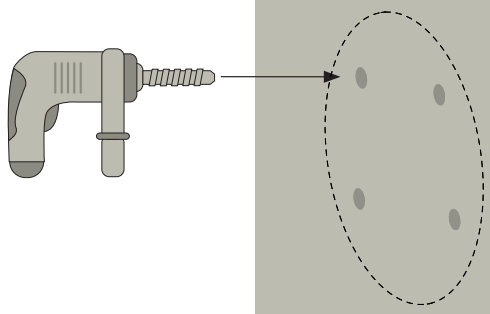

3

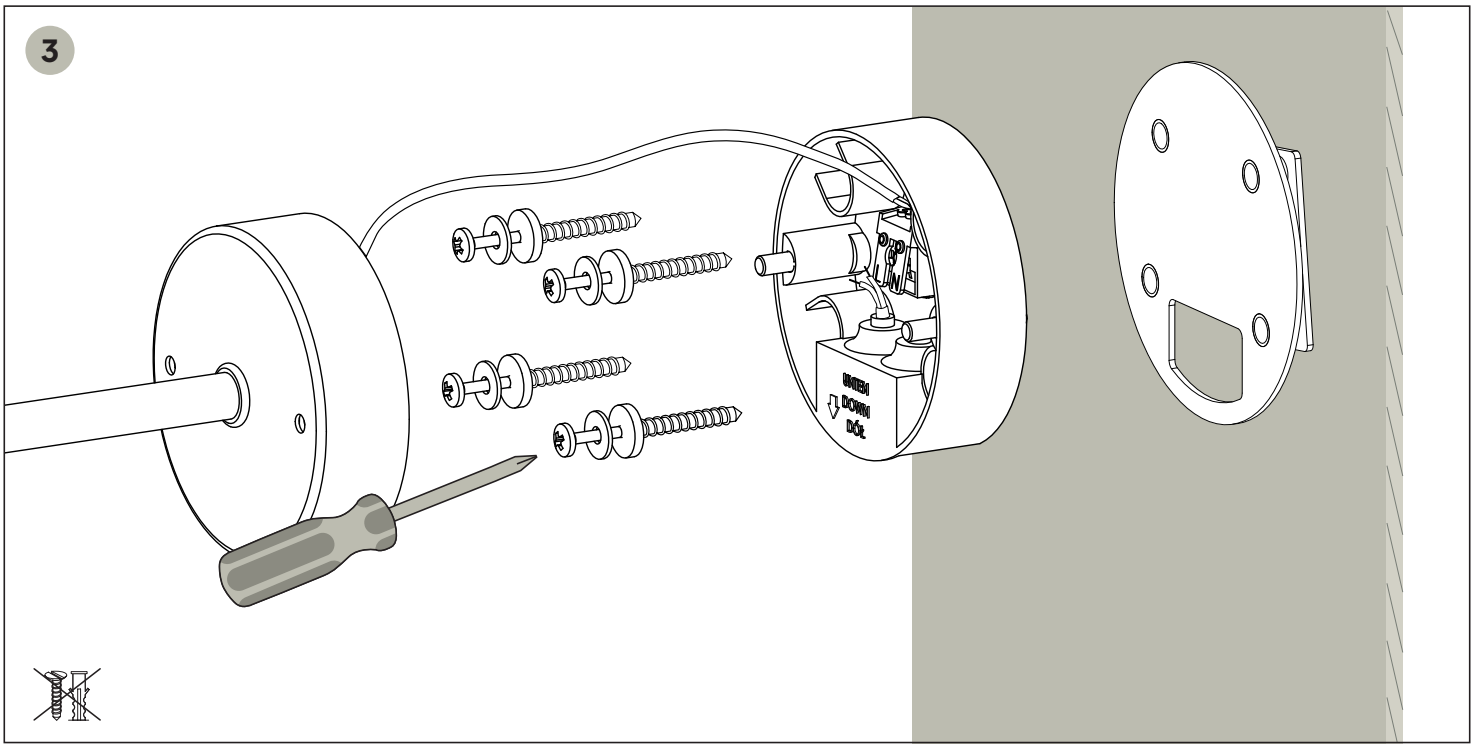

ENG Before starting the installation, please read the instructions carefully.
NOR Les bruksanvisningen nøye før du begynner monteringen.
SWE Läs igenom instruktionen noggrant innan du påbörjar monteringen.
DE Lesen Sie die Anleitung vor Beginn der Montage sorgfältig durch.
FR Avant de commencer le montage, veuillez lire attentivement les instructions.
PL Przed rozpoczęciem montażu należy dokładnie zapoznać się z instrukcją.

ENG Drill a hole in the substrate.
NOR Bor et hull i underlaget.
SWE Borra ett hål i underlaget.
DE Bohren Sie ein Loch in den Untergrund.
FR Percez un trou dans le substrat.
PL Wywiercić otwór w podłożu.

ENG Screw/unscrew the component.
NOR Skru/skru løs komponenten.
SWE Skruva fast/skruva loss komponenten.
DE Schrauben Sie das Bauteil an oder ab.
FR Visser/dévisser le composant.
PL Wkręcić/wykręcić element.

ENG Measure the appropriate distance.
NOR Mål den aktuelle avstanden.
SWE Mät det lämpliga avståndet.
DE Messen Sie den entsprechenden Abstand.
FR Mesurer la distance appropriée.
PL Odmierzyć odpowiednią odległość.

ENG The kit does not include ground mounting pins.
NOR Settet inkluderer ikke festepinner til bakken.
SWE Satsen innehåller inte markmonerings kit.
DE Kein Schraubensatz im Lieferumfang enthalten.
FR Livré sans visserie.
PL Zestaw nie zawiera kołków mocujących.