EN: Instruction manual
NO: Monteringsveiledning
SE: Installationsguide
FI: Asennusohje

LUZENSE®

CYLINDER BAR 2X5W

220-240V 50/60Hz 2x5W 2700K IP20

EN: MOUNTING
NO: MONTERING
SE: MONTERING
FI: ASENNUS

1

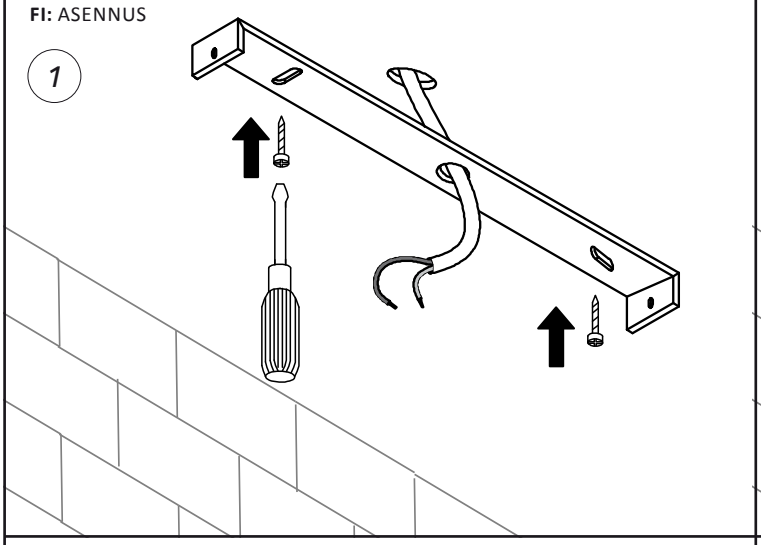

2

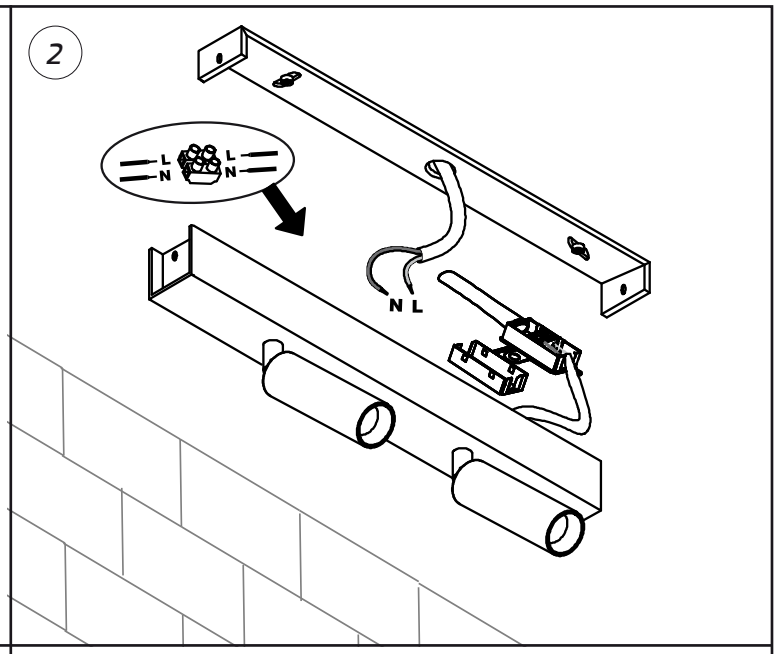

3

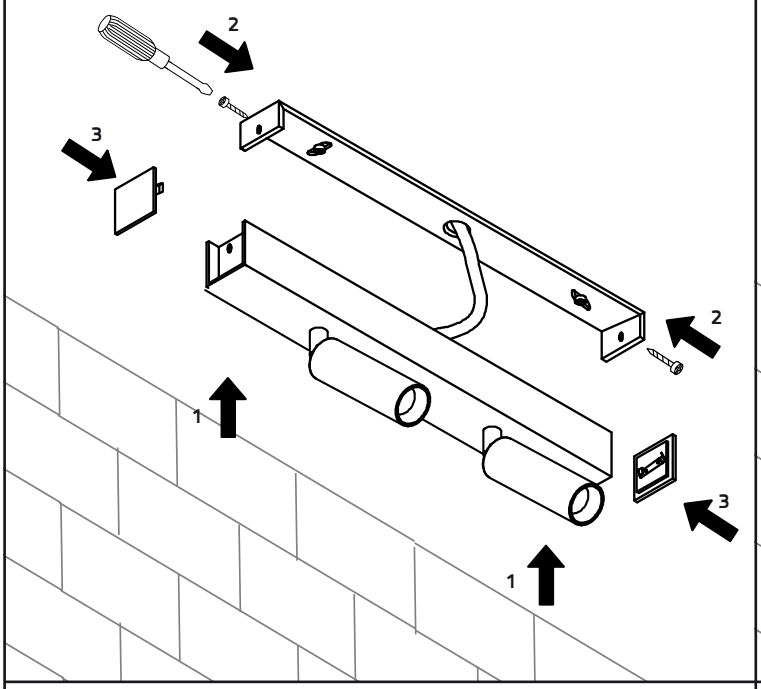

4

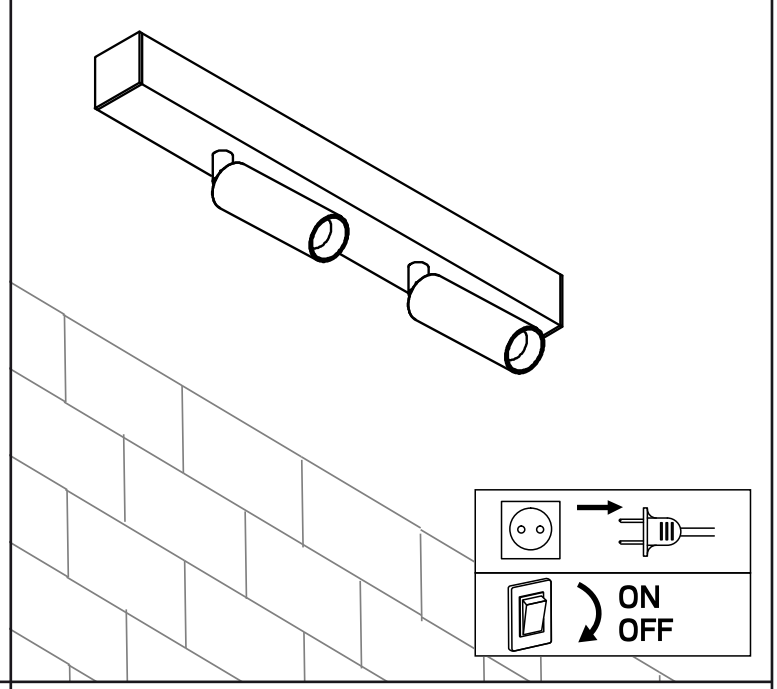

EN: MEASUREMENT
NO: MÅL
SE: MÅTT
FI: MITAT

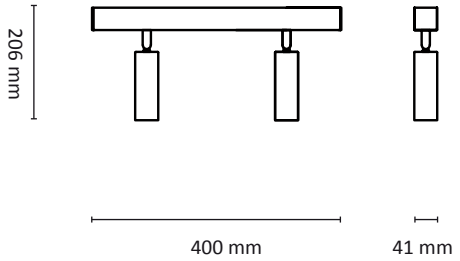

OBS!

EN: Installation must be performed by a qualified electrician.
NO: Må installeres av autorisert el-installatør.
SE: Måste installeras av en behörig elektriker.
FI: Valaisimen saa asentaa vain riittävän ammattitaidon omaava henkilö.

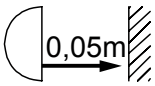

EN: Minimum distance to flammable material in the beam direction.
NO: Minimumsavstand til brennbart materiale i armaturens stråleretning.
SE: Minsta avstånd mellan brännbart material och lampans ljusrättning.
FI: Vähimmäismitta lampusta palaavaan materiaaliin.