PRODUKTDATABLAD
DR DS-P- 30/220-240/750 PL CMFT

PANEL COMFORT DRIVERS | Erstatningsdriver

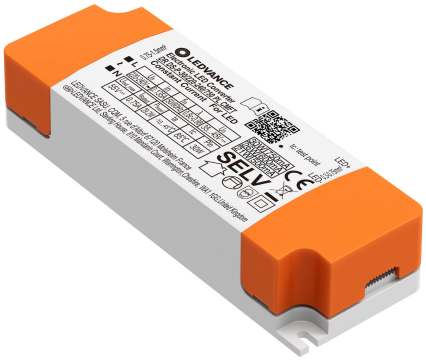

Bruksområder

- Egnet for bruk med PANEL COMFORT 22 W eller 30 W

Produktfordeler

- Valgbar utgangsstrøm (mA) via 30 W-driver
- Lite flimring gir høy lyskvalitet og god visuell komfort
- Høy effektivitet og pålitelighet
- For kabeltverrsnitt opptil 2 x 1,5 mm

Produktfunksjoner

- Tilgjengelig som 22 W og 30 W versjon
- Beskyttelsesklasse: II
- Beskyttelsestype: IP20
- Matespenning: 220…240 V
- Driftsfrekvens: 0/50/60 Hz

© 2026, LEDVANCE GmbH. All rights reserved.

Tekniske data

ELEKTRISK INFORMASJON

Nominell effekt	30 W / 26 W / 21 W
Nominell spenning	220…240 V
Nettfrekvensen	50/60 Hz
Nominell strøm	135mA / 120mA / 105 mA
Startstrøm	24 A
Maks. armaturer på automatsikring. B16 A	28
Maks. armaturer på automatsikring. C16 A	33
Effektfaktor λ	> 0,80
Total harmonisk forvrengning	20 %
Beskyttelsesklasse	II
Spenningssvingning kapasitet (L-N)	1 kV
Spenningssvingning kapasitet (L/N-jord)	1 kV

DIMENSJONER & VEKT

Lengde	143,00 mm
Bredde	49,00 mm
Høyde	32,00 mm
Produktvekt	130,00 g

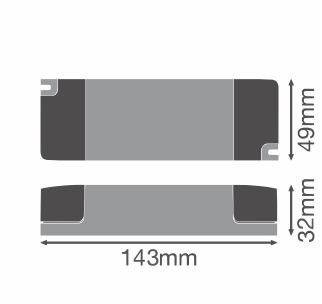

DR DS P PL CMFT

MATERIALER & FARGER

Produktfarge	hvit
RAL-nummer [PIM]	RAL 9003
Materiale	Polykarbonat (PC)

BRUK & MONTERING

Omgivelsestemperatur-område	-10…+45 °C

© 2026, LEDVANCE GmbH. All rights reserved.

Temperaturområde ved lagring	-20…+80 °C
Beskyttelses type	IP20
Dimbar	Nei

Levetid

Antall tenn sykluser	100000

FORKOBLING

Utgangsstrøm	750/600/500 mA
ECG levetid	100000 h

SERTIFIKATER & STANDARDER

Standarder	CE / CB / UKCA / EAC

YTTERLIGERE PRODUKTINFORMASJON

Produkt bemerkning	Tilgjengelig fra september 2026

Sikkerhetsråd

- Alle elektriske tilkoblinger må utføres av kvalifisert fagperson
- Advarsel: fare for elektrisk støt
- Koble fra strømnettet før installasjon
- Ikke åpne dekselet.

NEDLASTNINGER

	Dokumenter og sertifikater	Dokumentnavn
PDF	Brukerveiledning / sikkerhetsinstrukser	G11286250 LED DRIVER PANEL COMFORT GEN2
PDF	Juridisk informasjon	Informationstext 18 Abs 4 ElektroG
PDF	Juridisk informasjon	Safety Insert G11205498
PDF	Juridisk informasjon	Legal Insert G11181271
PDF	Samsvarserklæringer	DR DS-P
PDF	Samsvarserklæringer UKCA	DR DS-P

LOGISTIKK INFORMASJON

Produktkode	Forpaknings enhet (stk/enhet)	Dimensjoner (lengde x bredde x høyde)	Bruttovekt	Volum
4099854910388	Sammenleggbar eske 1	36 mm x 66 mm x 172 mm	147.00 g	0.41 dm^3

© 2026, LEDVANCE GmbH. All rights reserved.

Produktkode	Forpaknings enhet (stk/enhet)	Dimensjoner (lengde x bredde x høyde)	Bruttovekt	Volum
4099854910395	Ytterkartong 20	283 mm x 200 mm x 200 mm	3153.00 g	11.32 dm^3

Den nevnte produktkoden beskriver den minste enheten som kan bestilles. En kartong kan inneholde ett eller flere enkeltprodukter. Når du legger inn en bestilling, vennligst oppgi antall kartonger som ønskes.

YTTERLIGERE KATALOG INFORMASJON

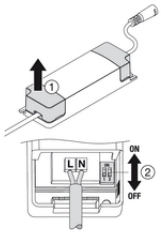

W	PIN 1	PIN2	mA
30W	ON	ON	750
26W	ON	OFF	600
21W	OFF	OFF	500

Referanser / Linker

- For garantier se www.ledvance.no/garantier

ANSVARSFRASKRIVELSE

Endres uten varsel. Sørg alltid for å bruke den nyeste versjonen.

© 2026, LEDVANCE GmbH. All rights reserved.