EN: Instruction manual
NO: Monteringsveiledning
SE: Installationsguide
FI: Asennusohje

LUZENSE®

PROFIL-P
PROFIL-P SENSOR

220-240VAC 50/60Hz IP20

EN: MEASUREMENT
NO: MÅL
SE: MÅTT
FI: MITAT

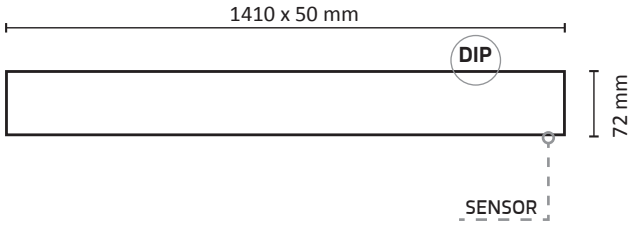

EN: This product contains a light source of energy efficiency class F
NO: Dette produktet inneholder en LED-lyskilde med energieffektivitets-klasse F
SE: Denna produkt innehålder en ljuskälla med energieffektivitetsklassen F
FI: Tämä tuote sisältää LED -valonlähteen energiatehokkuus luokalla F

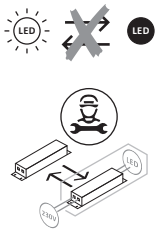

EN: Unreplaceable light source. Replaceable control gear by qualified electrician.
NO: Ikke utskiftbar lyskilde. Forkobling kan byttes av autorisert el.installatør.
SE: Ej utbytbar ljuskälla. Drivdon kan bytas av auktoriserad elektriker.
FI: Ei vaihdettava valonlähde. Valtuutettu sähköasentaja voi vaihtaa käyttölaitteet.

OBS!

EN: Installation must be performed by a professional.
NO: Må installeres av autorisert el-installatør.
SE: Måste installeras av en behörig elektriker.
FI: Vain valtuutettu sähköasentaja saa asentaa.

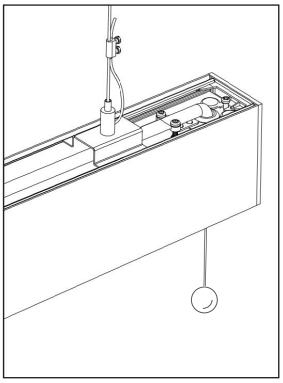

EN: Cord Pull Dimmer (CSD)
1. Pull the cord to turn the light on/off
2. Pull the cord from 1 sec - 10 sec and the light becomes more or less intense.
3. Pull the cord for more than 11 seconds, and the light is reset to maximum strength.
CANNOT BE CONNECTED TO A DALI BUS SYSTEM

NO: Snortrekkdimmer (CSD)
1. Dra i snoren for å skru på/av lyset
2. Dra i snoren fra 1 sek – 10 sek og lyser blir mer eller mindre intens.
3. Dra i snoren i mer enn 11 sek, og lyset tilbakestilles til maksimal styrke.
KAN IKKE KOBLES TIL ET DALI-BUSSYSTEM.

SV: Cord Pull Dimmer (CSD)
1. Dra i sladden för att tända/släcka lampan
2. Dra i sladden från 1 sek - 10 sek och ljuset blir mer eller mindre intensivt.
3. Dra i sladden i mer än 11 sekunder och ljuset återställs till maximal styrka.
KAN INTE KOPPLAS TILL ETT DALI-BUSSYSTEM.

FI: Cord Pull Dimmer (CSD)
1. Vedä johdosta valon kytkemiseksi päälle/pois
2. Vedä johdosta 1 sekunti - 10 sekuntia ja valo muuttuu enemmän tai vähemmän voimakkaaksi.
3. Vedä johdosta yli 11 sekuntia, niin valo palaa maksimivoimakkuuteen.
EI VOIDA YHDISTÄÄ DALI-VÄYLÄJÄRJESTELMÄÄN.

EN: WIRING
NO: KOBLING
SE: ANSLUTNING
FI: KYTKENTÄ

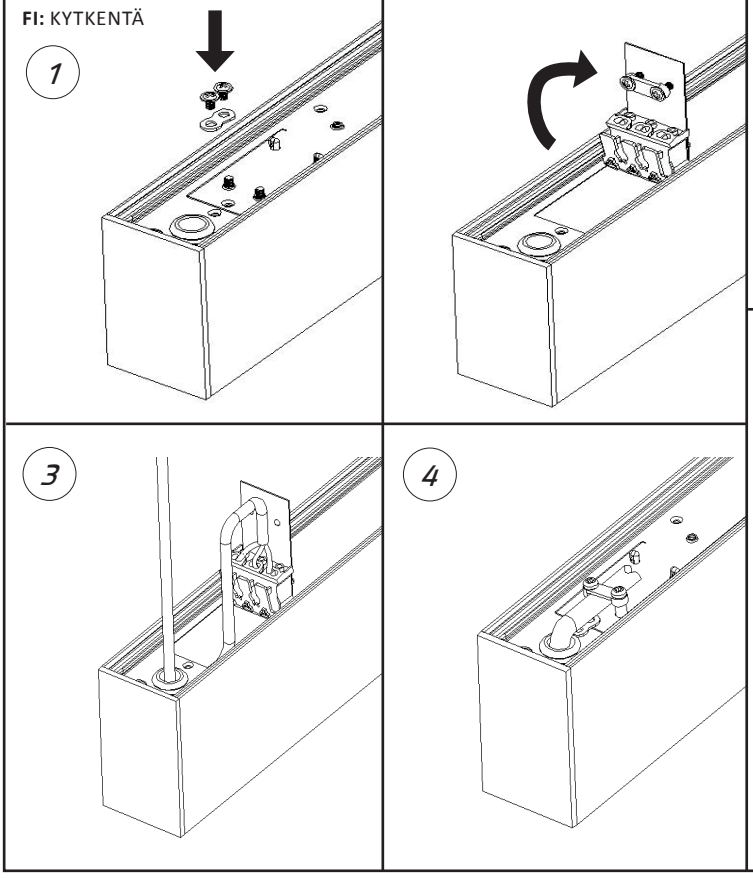

EN: WIRE SUSPENTION
NO: WIRE OPPHENG
SE: WIREUPPHÄNG
FI: VAIJERIRIPUSTUS

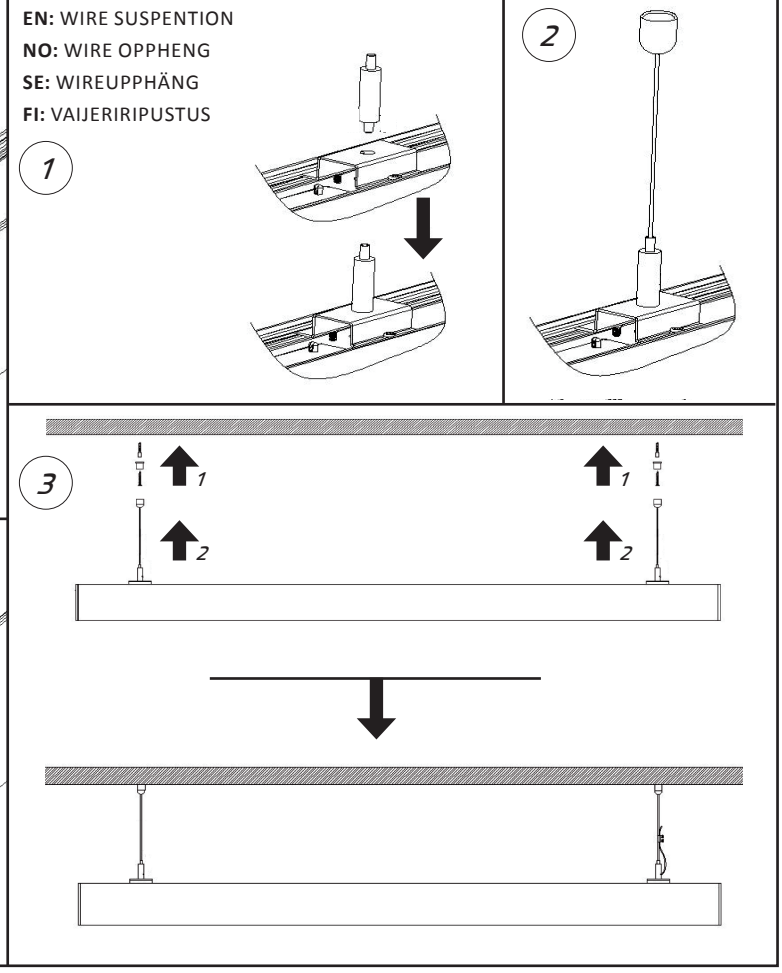

© copyright Unilamp Norden AS
06.2025

Industriveien 11. 1481 Hagan - Norway www.unilamp.no

SENSOR SPECIFICATIONS / SENSOR SPESIFIKASJONER / SENSOR SPECIFIKATIONER / ANTURIN TEKNISET TIEDOT

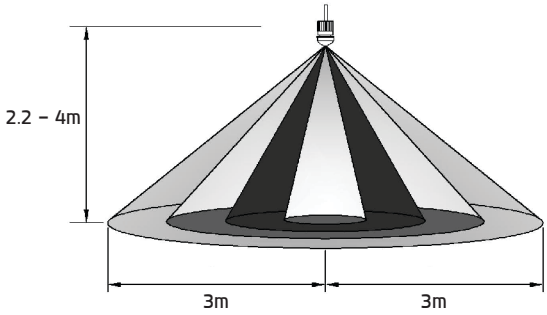

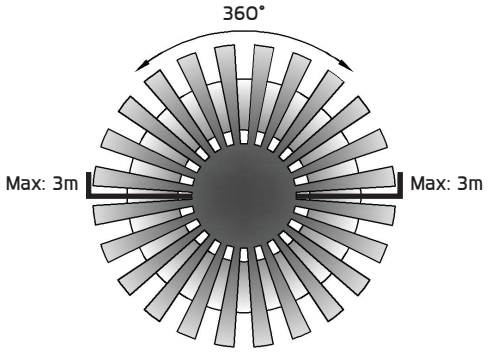

EN:
Installation height: 1.8 - 2.5m (wall)
Installation height: 2.2 - 4m (ceiling)
Detection range: 120°/ 360°
Detection dinstance: 3m / 6m *(adjustable)* (<24°C)
Motion detection: 0.6 - 1.5m/s
Voltage: 220 - 240VAC 50/60Hz
Ambient light: 10LUX / 2000LUX *(adjustable)*
Time delay: 5s, 30s, 1min, 3min, 5min, 15min *(adjustable)*
Rated load: Max. 400W
Power consumption: approx 0.5W
Temperature: -20~+40°C
Humidity: <93%RH

PIR-sensor IP class: IP65
Afterglow: 15 min

NO:
Montasjehøyde: 1.8m - 2.5m (vegg)
Montasjehøyde: 2.2 - 4m (tak)
Deteksjonsområde: 120°/ 360°
Deteksjonsdistanse: 3m / 6m *(justerbar)* (<24°C)
Bevegelsesdeteksjon: 0.6 - 1.5m/s
Driftsspenning: 220 - 240VAC 50/60Hz
Omgivelseslys: 10LUX / 2000LUX *(justerbar)*
Tidsforsinkelse: 5s, 30s, 1min, 3min, 5 min, 15min *(justerbar)*
Belastning: Max. 400W
Strømforbruk: ca 0,5W
Temperatur: -20~+40°C
Fuktighet: <93%RH

PIR-sensor IP klasse: IP65
Etterlystid: 15 min

SV:
Monteringshöjd: 1,8m - 2,5m (vägg)
Monteringshöjd: 2,2 - 4m (tak)
Detektionsområde: 120°/ 360°
Detekteringsavstånd: 3m / 6m (*justerbar*) (<24°C)
Rörelsedetektering: 0,6 - 1,5m/s
Driftspänning: 220 - 240VAC 50/60Hz
Omgivningsljus: 10LUX / 2000LUX (*justerbar*)
Tidsfördröjning: 5s, 30s, 1min, 3min, 5min, 15min (*justerbar*)
Belastning: Max. 400W
Strömförbrukning: ca 0,5W
Temperatur: -20~+40°C
Luftfuktighet: <93%RH

PIR-sensor IP-klass: IP65
Efterljustid: 15 min

FI:
Asennuskorkeus: 1,8m - 2,5m (seinä)
Asennuskorkeus: 2,2 - 4m (katto)
Tunnistusalue: 120°/ 360°
Tunnistusetäisyys: 3m / 6m (*säädettävä*) (<24°C)
Liiketunnistus: 0,6 - 1,5m/s
Käyttöjännite: 220 - 240VAC 50/60Hz
Ympäristön valo: 10LUX / 2000LUX (*säädettävä*)
Valoviive: 5s, 30s, 1min, 3min, 5min, 15min (*säädettävä*)
Kuorma: Max. 400W
Tehonkulutus: noin 0,5W
Lämpötila: -20~+40°C
Kosteus: <93 %RH

PIR-anturin IP-luokka: IP65
Päälläolo (liikkeen jälkeen): 15 min

DIP SWITCH:

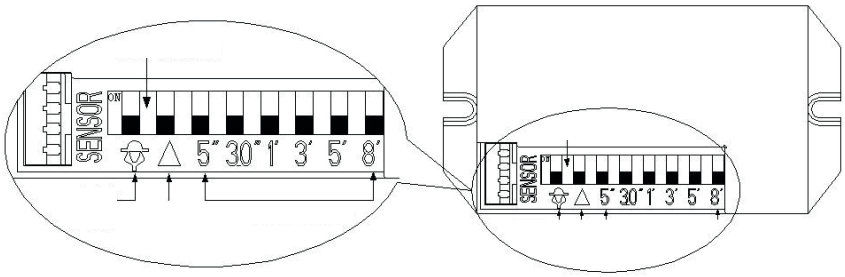

EN:
1. Slide down the **LUX** switch to **daylight/SUN**
2. Slide the **SENS** switch up to maximum.
3. Adjust the **TIME** switch, slide 5” switch up to ON position.
• Switch power on; the sensor and its connected lamp will have no signal at the beginning. After Warm-up 30 seconds, the sensor is ready to start. If the sensor receives the induction signal, the lamp will turn on.
• Slide the **LUX** knob above on the **minimum/moon**
If the ambient light is more than 10LUX, the sensor will not work and the lamp will stop working. If the ambient light is less than 3LUX, the sensor will work. Under no induction signal condition, the sensor should stop working within 5sec.

Note: when testing in daylight, please turn LUX knob to daylight/SUN position, otherwise the sensor lamp will not work! If the lamp is more than 60W, the distance between lamp and sensor should be 60cm at least.

NO:
1. Skyv ned **LUX**-bryteren til **dagslys/SOL**
2. Skyv **SENS**-bryteren opp til maksimum.
3. Juster **TIME**-bryteren, skyv 5”-bryteren opp til PÅ-posisjon.
• Slå på strømmen; sensoren og dens tilkoblede armatur vil ikke ha noe signal i begynnelsen. Etter oppvarming 30 sekunder er sensoren klar til å starte. Hvis sensoren mottar induksjonssignalet, vil armaturen tennes.
• Skyv **LUX**-knappen over på **minimum/måne**
Hvis omgivelseslyset er mer enn 10LUX, vil ikke sensoren fungere og armaturen slutter å virke. Hvis omgivelseslyset er mindre enn 3LUX, vil sensoren fungere. Under ingen induksjonssignaltilstand skal sensoren slutte å virke innen 5 sekunder.

Merk: ved testing i dagslys, vri LUX-knappen til dagslys-posisjon/SOL, ellers vil ikke sensorlampen virke! Hvis armaturen er mer enn 60W, bør avstanden mellom armatur og sensor være minst 60cm.

SE:
1. Skjut ner **LUX**-omkopplaren till **dagsljus/SOL**
2. Skjut **SENS**-omkopplaren upp till max.
3. Justera **TIME**-omkopplaren, skjut 5”-omkopplaren upp till ON-läget.
• Slå på strömmen; sensorn och dess anslutna fixtur kommer inte att ha någon signal först. Efter uppvärmning i 30 sekunder är sensorn redo att starta. Om sensorn tar emot induktionssignalen tänds armaturen.
• Skjut **LUX**-knappen över till **minimum/måne**
Om det omgivande ljuset är mer än 10LUX kommer sensorn inte att fungera och armaturen slutar fungera. Om det omgivande ljuset är mindre än 3LUX kommer sensorn att fungera. Under inga induktionssignalförhållanden bör sensorn sluta fungera inom 5 sekunder.

Obs: vid testning i dagsljus, vrid LUX-ratten till dagsljusläge/SOL, annars fungerar inte sensorljuset! Om armaturen är mer än 60W bör avståndet mellan armaturen och sensorn vara minst 60cm.

FI:
1. Liu’uta **LUX**-kytkin alas **päivänvalo/SOL**-asentoon
2. Liu’uta **SENS**-kytkin enintään asentoon.
3. Säädä **TIME**-kytkintä, liu’uta 5” kytkin ylös ON-asentoon.
• Kytke virta päälle; anturilla ja siihen liitetyllä kiinnikkeellä ei ole aluksi signaalia. 30 sekunnin lämmityksen jälkeen anturi on valmis käynnistymään. Jos anturi vastaanottaa induktiosignaalin, valaisin syttyy.
• Liu’uta **LUX**-painike **minimiin/kuuhun**
Jos ympäristön valo on yli 10LUX, anturi ei toimi ja valaisin lakkaa toimimasta. Jos ympäristön valo on alle 3LUX, anturi toimii. Ilman induktiosignaalia anturin pitäisi lakata toimimasta 5 sekunnin kuluessa.

Huomaa: kun testaat päivänvalossa, käännä LUX-valitsin päivänvalotilaan/ SOLasentoon, muuten anturin valo ei toimi! Jos valaisin on yli 60W, valaisimen ja anturin välisen etäisyyden tulee olla vähintään 60cm.

© copyright Unilamp Norden AS