Produktdatablad

Spesifikasjoner



Solid State Relé nullvoltkoblende f/ DIN-skinne, 48-600VAC/20A ut og 90-280VAC forsyning

El-nummer:
4337762 SSD1A320M7C1

EAN: 3606489807832

Produktdata

Produktspekter	Harmony Solid State Relays
Produkt eller type komponent	Modular DIN rail relay
Kortnavn utstyr	SSD1
Antall kanaler	1
Number of phases	1 fase
tilleggsfunksjon	Relay configuration
monteringssupport	35 mm symmetrical DIN rail i samsvar med IEC 60715
rated current	20 A
output switching mode	Zero voltage switching

Teknisk data

operating frequency	47...440 Hz
Nominell drift	Uavbrutt
Utgangsspenning	48...600 V AC
control circuit voltage	90...280 V AC/DC
Tiltrekningsmoment	1.5...1.7 N.m for styreinngang 13...15 lb.in for styreinngang 1.5...1.7 N.m for load output 13...15 lb.in for load output
tilkoblingsklemmer	skruklemmer, clamping connection capacity:1...4 mm², AWG 18...AWG 12 for inngang skruklemmer, clamping connection capacity:1...6 mm², AWG 18...AWG 10 for utgang
dielektrisk styrke	4 kV AC for inngangs / utgangskretsen 4 kV AC for inngang eller utgang til sak
rated impulse withstand voltage	6 kV for inngangs / utgangskretsen 6 kV for inngang eller utgang til sak
Isolasjonsmotstand	1000 MOhm på 500 V DC
Lokal varsling	Control voltage: LED (Grønn)
pick-up voltage	90 V AC/DC Turn-on
drop-out voltage	5 V AC/DC Avkjøring
input current range	6…10 mA
solid state switching type	Zero voltage switching
Laststrøm	0,2…20 A
transient overvoltage	1200 V
startstrøm	300 A at 60 Hz

Ansvarsfraskrivelse: Dokumentasjonen erstatter ikke opplysninger om produktene, og skal ikke brukes til å fastslå produktenes egnethet eller driftssikkerhet for bestemte bruksområder.

maksimalt spenningsfall	<1,3 V on-stat
motor controller rating	0,37 kW/0,5 hp på 120 V AC 1,12 kW/1,5 hp på 240 V AC 2,24 kW/3 hp på 480 V AC
elektromagnetisk kompatibilitet	Elektrostatisk utlading 6 kV Kriterie A kontakt utlading i samsvar med IEC 61000-4-2 Elektrostatisk utlading 8 kV Kriterie A luftutslipp i samsvar med IEC 61000-4-2 Gjennomført RF-forstyrrelser 10 V, 0.15...80 MHz Kriterie A nivå 3 i samsvar med IEC 61000-4-6 Immunitetstest mot elektriske raske transienter/burst 2 kV, 5/100 kHz criteria B output ports i samsvar med IEC 61000-4-4 Immunitetstest mot elektriske raske transienter/burst 1 kV, 5/100 kHz criteria B input ports i samsvar med IEC 61000-4-4 Strålings radiofrekvente elektromagnetiske felt immunitet test 10 V/m, 80 MHz...1 GHz Kriterie A i samsvar med IEC 61000-4-3 Strålings radiofrekvente elektromagnetiske felt immunitet test 3 V/m, 1.4...2 GHz Kriterie A i samsvar med IEC 61000-4-3 Strålings radiofrekvente elektromagnetiske felt immunitet test 1 V/m, 2...2.7 GHz Kriterie A i samsvar med IEC 61000-4-3 Støtimmunitetstest 1 kV Kriterie A output ports line to line i samsvar med IEC 61000-4-5 Støtimmunitetstest 2 kV Kriterie A output ports line to earth i samsvar med IEC 61000-4-5 Støtimmunitetstest 1 kV Kriterie A input ports line to line i samsvar med IEC 61000-4-5 Støtimmunitetstest 2 kV Kriterie A input ports line to earth i samsvar med IEC 61000-4-5 Utstrålt utslipp environment B for AC input supply i samsvar med IEC 60947-4-3 Utslipp environment A for AC input supply i samsvar med IEC 60947-4-3 Immunitet mot spenningsfall 30 %, 500 ms Kriterie A i samsvar med IEC 61000-6-1 Immunitet mot spenningsfall 100 %, 20 ms criteria B i samsvar med IEC 61000-6-1
device form designation	Form 5 semiconductor output DOL contactor
maksimal I²t for fusing	409 A².s for 10 ms 375 A².s for 8.33 ms
maksimal lekasjestrøm	1 mA off-state
dV/dt	500 V/µs off-state at maximum rated voltage
Responstid	20 ms (Turn-on) 30 ms (Avkjøring)
Effektfaktor	0,5 med maksimal belastning
short circuit protection coordination	Type 1 Type 2
Overspenningskategori	III
bredde	22,5 mm
Høyde	95,0 mm
Dybde	117,0 mm
test button	Uten testknappen
Vekt	0,3 kg
Enhetens utseende	Komplett produkt
[Ui] Isolasjonsspenning	600 V

Miljø

Flammability rating	V-0 i samsvar med UL 94
Vibrasjonsmotstand	0.75 mm (f = 10…150 Hz) conforming to IEC 60068-2-6
støtmotstand	50 gn for 11 ms (peak acceleration) , longitudinal position conforming to IEC 60068-2-27 30 gn for 11 ms (peak acceleration) , vertikal stilling conforming to IEC 60068-2-27
Forurensninggrad	2

Standarder	IEC 61373:class B: kategori 1 IEC 60947-4-3 IEC 62314 IEC 60950-1
IP-grad	IP20
Omgivelsestemperatur drift	−40…80 °C
Omgivelsestemperatur for lagring	−40…100 °C

Forpakningsinformasjon

Enhetstype pakke 1	PCE
Antall enheter i pakke 1	1
Pakke 1 Høyde	2,5 cm
Pakke 1 Bredde	9,3 cm
Pakke 1 Lengde	14,0 cm
Pakke 1 Vekt	322,0 g
Enhetstype pakke 2	S02
Antall enheter i pakke 2	24
Pakke 2 Høyde	15,0 cm
Pakke 2 Bredde	30,0 cm
Pakke 2 Lengde	40,0 cm
Pakke 2 Vekt	8,186 kg

Logistikkinformasjon

Opprinnelsesland	MX

Garantiperiode

Garanti (i måneder)	18

Environmental Data

Schneider Electric tar sikte på å oppnå Net Zero-status innen 2050 gjennom partnerskap med leverandørkjeden, materialer med lavere slagkraft og sirkularitet via vår pågående "Use Better, Use Longer, Use Again"-kampanje for å forlenge produktlevetiden og resirkulerbarheten.

Environmental Data forklart >

Hvordan vi vurderer produktets bærekraft >

Miljøfotavtrykk

Samlet klimagassutslipp gjennom livsløpet	**19 kg CO2 eq.**
Karbonavtrykk for produksjonsfasen [A1–A3]	**2 kg CO2 eq.**
Karbonavtrykk for distribusjonsfasen [A4]	**0.1 kg CO2 eq.**
Karbonavtrykk for installasjonsfasen [A5]	**0 kg CO2 eq.**
Karbonavtrykk for bruksfasen [B2, B3, B4, B6]	**16 kg CO2 eq.**
Karbonavtrykk for slutten av livsfasen [C1–C4]	**0.4 kg CO2 eq.**
Miljøinformasjon	**Produktmiljøprofil**

Use Better

Materialer og emballasje

Emballasje med resirkulert papp	**Ja**
Emballasje uten plast	**Ja**
SCIP-nummer	**134201bc-d293-4667-9cca-10a7f11729e0**
EUs RoHS-direktiv	**UNNTAKET OPPFYLLER KRAVENE**
REACH-forordningen	**Referansen inneholder SVHC over grenseverdiene**

Use Again

Ompakking og reproduksjon

Andel som kan resirkuleres, i %	**96**
Produktets livssyklus	**Informasjon om levetidsslutt**
Tilbaketakning	**Ja**

Dimensions Drawings

Dimensions

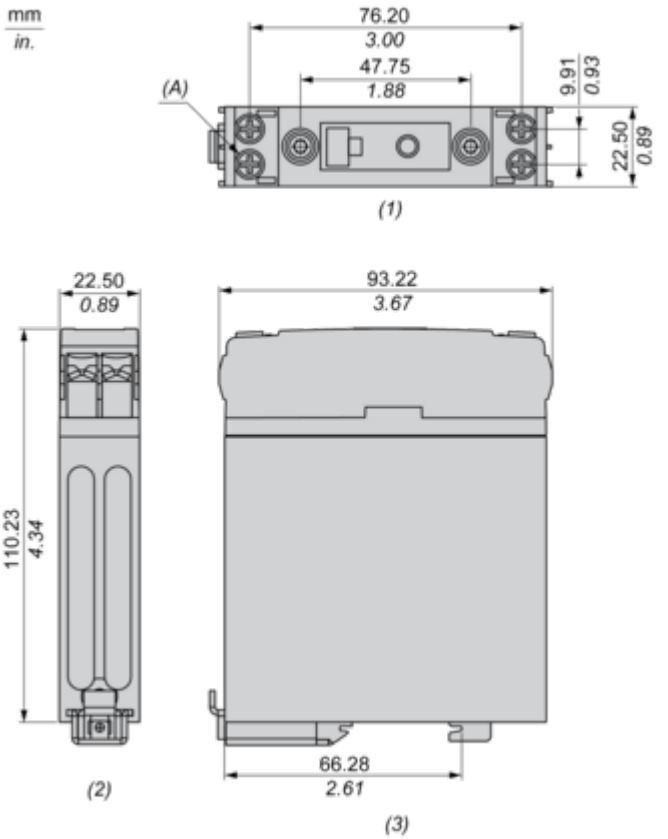

(1) Front view
(2) Top view
(3) Side view
(A) Screw M4 Stud (4 Places)

Performance Curves

Derating Curves

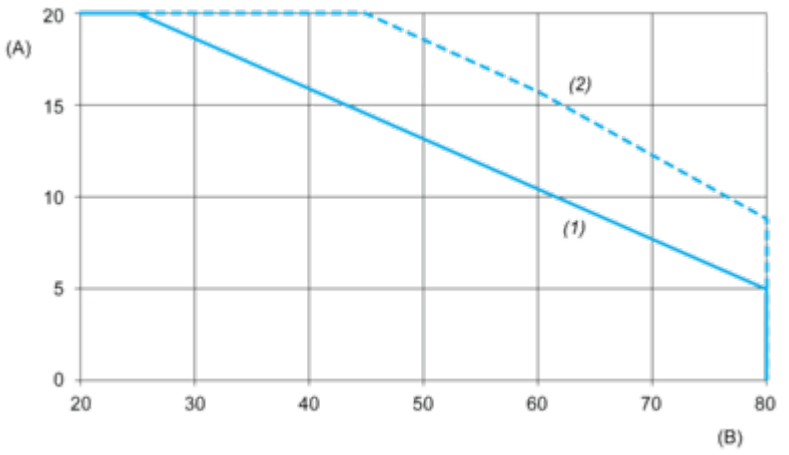

A : Load Current (Amperes)
B : Ambient Temperature (°C)
1 : Multiple units, no minimum spacing between components
2 : Installed single unit, distance to adjacent components more than 22.5 mm

Image of product / Alternate images

Alternative








~3/A1
4/A2~
Input
SSD1A3368DC1
Schneider Electric
~1/L1
2/T1~


Input
Load Current [A]