Produktdatablad

Spesifikasjoner



Solid State Relé nullvoltkoblende (kontaktor) f/DIN-skinne, 48-600VAC/60A ut og 4-32VDC forsyning

El-nummer:

4337788 SSD1A360BDC2

EAN: 3606489808099

Produktdata

Produktspekter	Harmony Solid State Relays
Produkt eller type komponent	Modular DIN rail relay
Kortnavn utstyr	SSD1
Antall kanaler	1
Number of phases	1 fase
tilleggsfunksjon	Contactor configuration with pluggable screw input
monteringssupport	35 mm symmetrical DIN rail i samsvar med IEC 60715
rated current	60 A
output switching mode	Zero voltage switching

Teknisk data

operating frequency	47...440 Hz
Nominell drift	Uavbrutt
Utgangsspenning	48...600 V AC
control circuit voltage	4...32 V DC
Tiltrekningsmoment	0.5 N.m for styreinngang 5 lb.in for styreinngang 2...2.2 N.m for load output 18...20 lb.in for load output
tilkoblingsklemmer	Plugg innskruklemmer, clamping connection capacity:0.08...3.30 mm², AWG 28...AWG 12 for inngang Klemme, clamping connection capacity:10...26.67 mm², AWG 8...AWG 3 for utgang
dielektrisk styrke	4 kV AC for inngangs / utgangskretsen 4 kV AC for inngang eller utgang til sak
rated impulse withstand voltage	6 kV for inngangs / utgangskretsen 6 kV for inngang eller utgang til sak
Isolasjonsmotstand	1000 MOhm på 500 V DC
Lokal varsling	Control voltage: LED (Grønn)
pick-up voltage	4 V DC Turn-on
drop-out voltage	1 V DC Avkjøring
input current range	10…15 mA
solid state switching type	Zero voltage switching
Laststrøm	0,2…60 A
transient overvoltage	1200 V

Ansvarsfraskrivelse: Dokumentasjonen erstatter ikke opplysninger om produktene, og skal ikke brukes til å fastslå produktenes egnethet eller driftssikkerhet for bestemte bruksområder.

startstrøm	1350 A at 60 Hz
maksimalt spenningsfall	<1,2 V on-stat
motor controller rating	1,5 kW/2 hp på 120 V AC 3,73 kW/5 hp på 240 V AC 7,46 kW/10 hp på 480 V AC
elektromagnetisk kompatibilitet	Elektrostatisk utlading 6 kV Kriterie A kontakt utlading i samsvar med IEC 61000-4-2 Elektrostatisk utlading 8 kV Kriterie A luftutslipp i samsvar med IEC 61000-4-2 Gjennomført RF-forstyrrelser 10 V, 0.15...80 MHz Kriterie A nivå 3 i samsvar med IEC 61000-4-6 Immunitetstest mot elektriske raske transienter/burst 2 kV, 5/100 kHz criteria B output ports i samsvar med IEC 61000-4-4 Immunitetstest mot elektriske raske transienter/burst 1 kV, 5/100 kHz criteria B input ports i samsvar med IEC 61000-4-4 Strålings radiofrekvente elektromagnetiske felt immunitet test 10 V/m, 80 MHz...1 GHz Kriterie A i samsvar med IEC 61000-4-3 Strålings radiofrekvente elektromagnetiske felt immunitet test 3 V/m, 1.4...2 GHz Kriterie A i samsvar med IEC 61000-4-3 Strålings radiofrekvente elektromagnetiske felt immunitet test 1 V/m, 2...2.7 GHz Kriterie A i samsvar med IEC 61000-4-3 Støtimmunitetstest 1 kV criteria B output ports line to line i samsvar med IEC 61000-4-5 Støtimmunitetstest 2 kV criteria B output ports line to earth i samsvar med IEC 61000-4-5 Utstrålt utslipp environment B for DC input supply i samsvar med IEC 60947-4-3 Utslipp environment B for DC input supply i samsvar med IEC 60947-4-3
device form designation	Form 5 semiconductor output DOL contactor
maksimal I²t for fusing	8320 A².s for 10 ms 7593 A².s for 8.33 ms
maksimal lekasjestrøm	1 mA off-state
dV/dt	500 V/µs off-state at maximum rated voltage
Responstid	0.5 syklus (Turn-on) 0.5 syklus (Avkjøring)
Effektfaktor	0,5 med maksimal belastning
short circuit protection coordination	Type 1 Type 2
Overspenningskategori	III
bredde	45 mm
Høyde	113,1 mm
Dybde	147,7 mm
test button	Uten testknappen
vekt	0,503 kg
Enhetens utseende	Komplett produkt

Miljø

Flammability rating	V-0 i samsvar med UL 94
Vibrasjonsmotstand	0,35 mm (f = 10…150 Hz) conforming to IEC 60068-2-6
støtmotstand	50 gn for 11 ms (peak acceleration) , longitudinal position conforming to IEC 60068-2-27 30 gn for 11 ms (peak acceleration) , vertikal stilling conforming to IEC 60068-2-27
Forurensninggrad	2
Standarder	IEC 61373:class B: kategori 1 IEC 60947-4-3 IEC 62314 IEC 60950-1
IP-grad	IP20

Omgivelsestemperatur drift	−40…80 °C
Omgivelsestemperatur for lagring	−40…100 °C

Forpakningsinformasjon

Enhetstype pakke 1	PCE
Antall enheter i pakke 1	1
Pakke 1 Høyde	4,8 cm
Pakke 1 Bredde	12,0 cm
Pakke 1 Lengde	15,0 cm
Pakke 1 Vekt	555,0 g
Enhetstype pakke 2	S02
Antall enheter i pakke 2	10
Pakke 2 Høyde	15,0 cm
Pakke 2 Bredde	30,0 cm
Pakke 2 Lengde	40,0 cm
Pakke 2 Vekt	6,016 kg

Logistikkinformasjon

Opprinnelsesland	MX

Garantiperiode

Garanti (i måneder)	18

Environmental Data

Schneider Electric tar sikte på å oppnå Net Zero-status innen 2050 gjennom partnerskap med leverandørkjeden, materialer med lavere slagkraft og sirkularitet via vår pågående "Use Better, Use Longer, Use Again"-kampanje for å forlenge produktlevetiden og resirkulerbarheten.

Environmental Data forklart >

Hvordan vi vurderer produktets bærekraft >

Miljøfotavtrykk

Samlet klimagassutslipp gjennom livsløpet	**628 kg CO2 eq.**
Karbonavtrykk for produksjonsfasen [A1–A3]	**7 kg CO2 eq.**
Karbonavtrykk for distribusjonsfasen [A4]	**0.1 kg CO2 eq.**
Karbonavtrykk for installasjonsfasen [A5]	**0 kg CO2 eq.**
Karbonavtrykk for bruksfasen [B2, B3, B4, B6]	**621 kg CO2 eq.**
Karbonavtrykk for slutten av livsfasen [C1–C4]	**0.1 kg CO2 eq.**

Use Better

Materialer og emballasje

Emballasje med resirkulert papp	**Ja**
Emballasje uten plast	**Ja**
SCIP-nummer	**134201bc-d293-4667-9cca-10a7f11729e0**
EUs RoHS-direktiv	**UNNTAKET OPPFYLLER KRAVENE**
REACH-forordningen	**Referansen inneholder SVHC over grenseverdiene**

Use Longer

Livstidsforlengelse

Reparasjon	**Nei**

Use Again

Ompakking og reproduksjon

Andel som kan resirkuleres, i %	**75**
Tilbaketakning	**Ja**

Dimensions Drawings

Dimensions

Dimensional Tolerances:+-0.5 mm / 0.02 In.

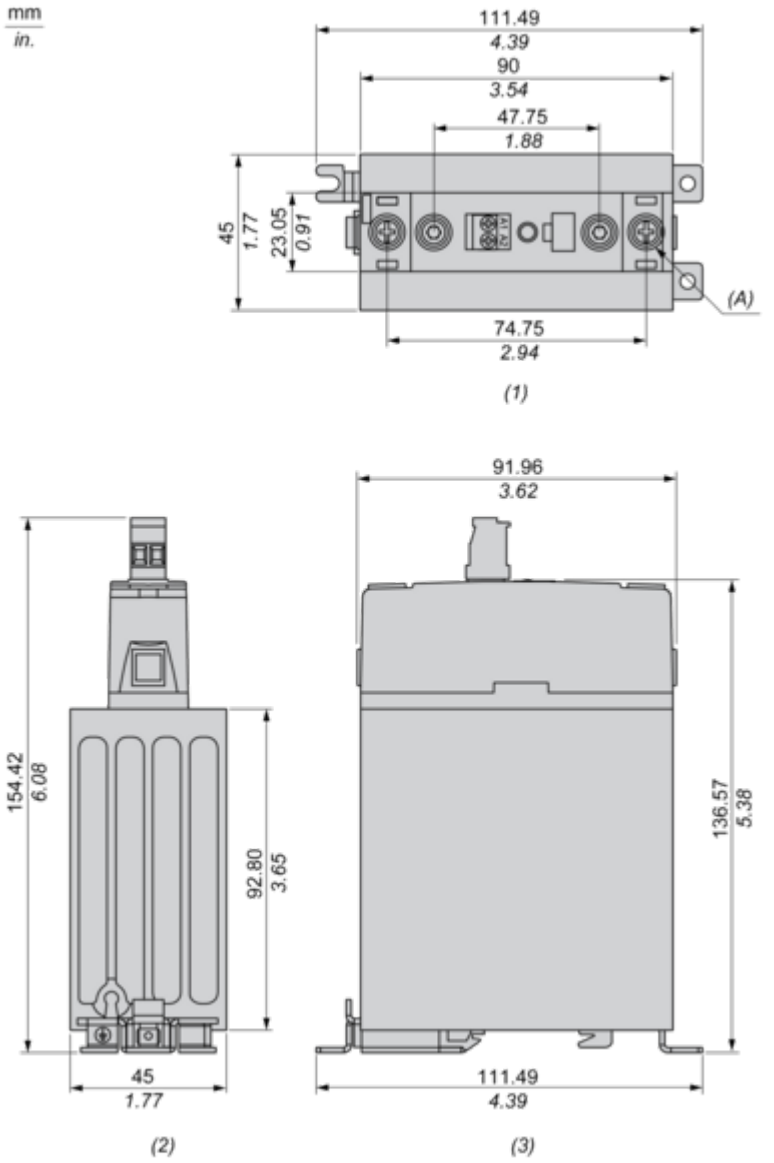

(1) Front view
(2) Top view
(3) Side view
(A) Screw 8-32 Stud (2 Places)

Performance Curves

Derating Curves

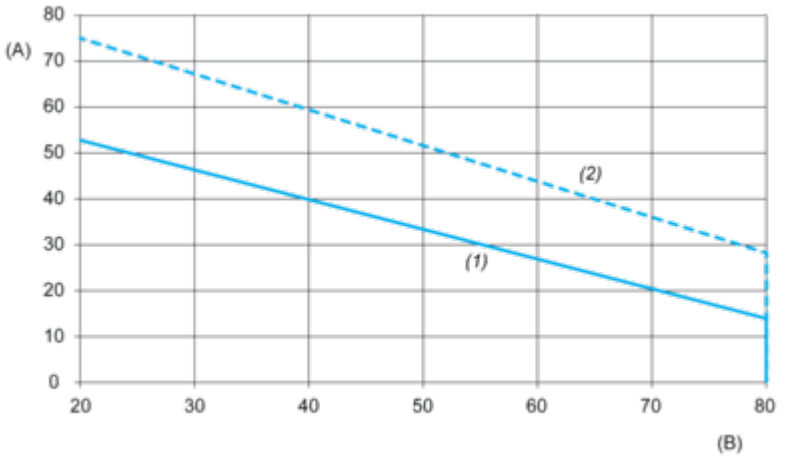

A : Load Current (Amperes)
B : Ambient Temperature (°C)
1 : Multiple units, no minimum spacing between components
2 : Installed single unit, distance to adjacent components more than 22.5 mm

Technical Illustration

Dimensions

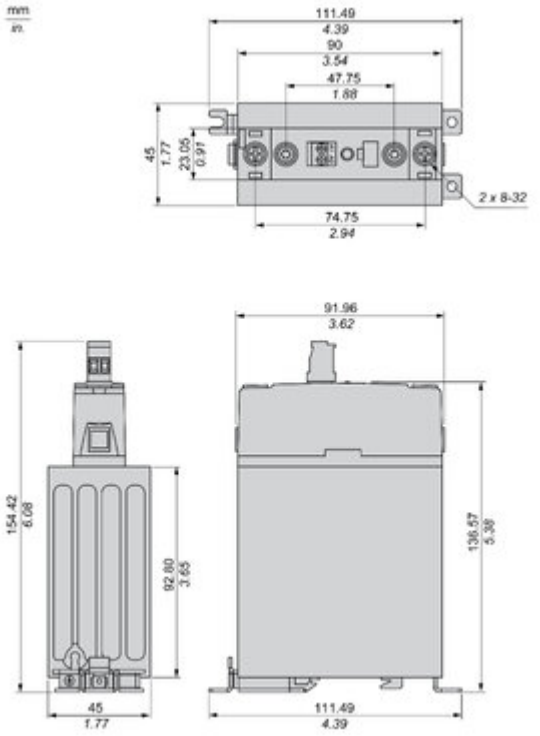

Image of product / Alternate images

Alternative



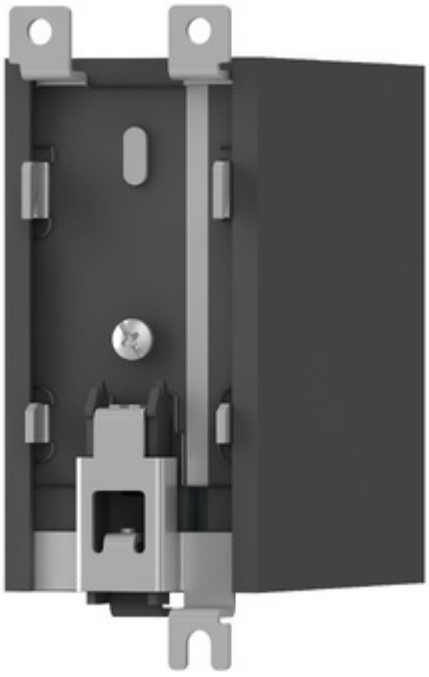


~1/L1
SSD1A345BDC2
Input
+3/A1 4/A2-
~2/T1


SSD1A345BDC2
Schneider Electric

