NO

PRODUKTDATABLAD

116429-06
2026-06

Menu M

ART.NR.: 13645

Hvit kjøkkenvifte.

Menu M, slimline kjøkkenvifte med integrert motor.

- Plassering under overskap.
- Fettfilter kan vaskes for hånd eller i maskin.
- 3–trinns hastighetsregulering.
- Leveres med ledning og støpsel u/jord.

Art.nr.	NOBB	GTIN	Farge
13645	26381681	7023670136452	Hvit

Tekniske data

Høyde:	175 mm
Bredde:	600 mm
Dybde:	280 mm
Vekt:	7,4 kg
Kanaltilkobling:	Ø125 mm
Utsparingsmål:	510×262 mm (15 mm fra fremkant)
Skapdybde:	28 og 33 cm
Belysning:	2×4W, LED E14
Energiklasse:	D

Hastighetstrinn:	1	2	3
Luftmengde, m^3/h:	150	200	280
Motoreffekt, W:	70	95	125
Trykkfall, Pa:	170	190	200
Lydeffekt, dB(A)	53	55	65
Lydtrykk, dB(A) 1m:	49	53	61

For kjøkkenhetter med motor er luftmengde og osoppfang testet iht. EN 61591.
Lydnivå iht. EN 60704.
Luftmengde er angitt for en normal installasjon i enebolig.

Målskisse

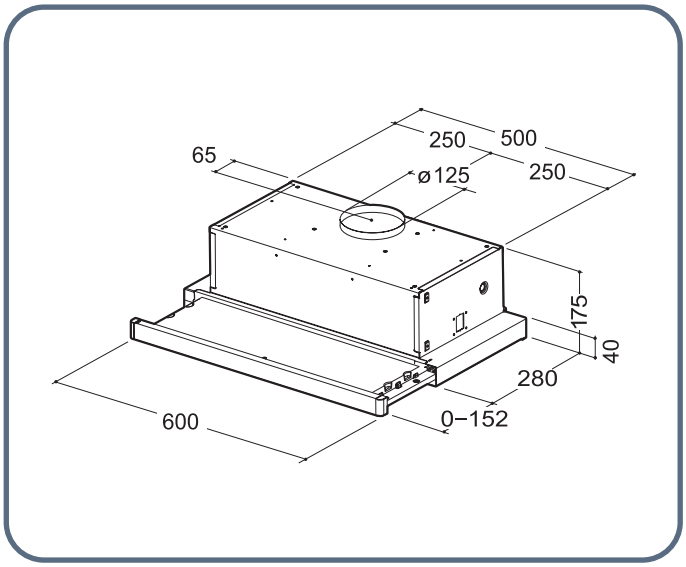

Montering

Minimum 45 cm monteringshøyde mellom elektrisk ovn og underkant på kjøkkenhette.

Ved gassovn må avstanden økes til min. 65 cm.

Tilbehør	Art.nr.	NOBB	GTIN
Frontlist, hvit	13664	27597418	7023670136643
Kullfilter	117706	56035681	7023671177065

Våre produkter er i kontinuerlig utvikling og vi forbeholder oss retten til endringer.
Vi tar forbehold om eventuelle trykkfeil som måtte oppstå.

SV

PRODUKTDATABLAD

116429-06
2026-06

Menu M

ART.NR.: 13645

Vit köksfläkt.

Menu M, slimline-köksfläkt med integrerad motor.

- Placering under överskåp.
- Fettfilter kan rengöras för hand eller i maskin.
- 3-stegshastighetsreglering.
- Levereras med kabel och kontakt utan jord.

Art.nr.	GTIN	Färg
13645	7023670136452	Vit

Tekniska data

Höjd:	175 mm
Bredd:	600 mm
Djup:	280 mm
Vikt:	7,4 kg
Kanalanslutning:	Ø125 mm
Utsparningsmått:	510×262 mm (15 mm från främre kant)
Skåpdjup:	28 och 33 cm
Belysning:	2×4W, LED E14
Energiklass:	D

Hastighetssteg:	1	2	3
Luftmängd, m³/h:	150	200	280
Motoreffekt, W:	70	95	125
Tryckfall, Pa:	170	190	200
Ljudeffekt, dB(A)	53	55	65
Ljudtryck, dB(A) 1m:	49	53	61

För spiskåpor med motor är luftmängd och osuppfångning testat enligt EN 61591.
Ljudnivå enligt EN 60704.
Luftmängden är angiven för en normal installation i enfamiljshus.

Måttskiss

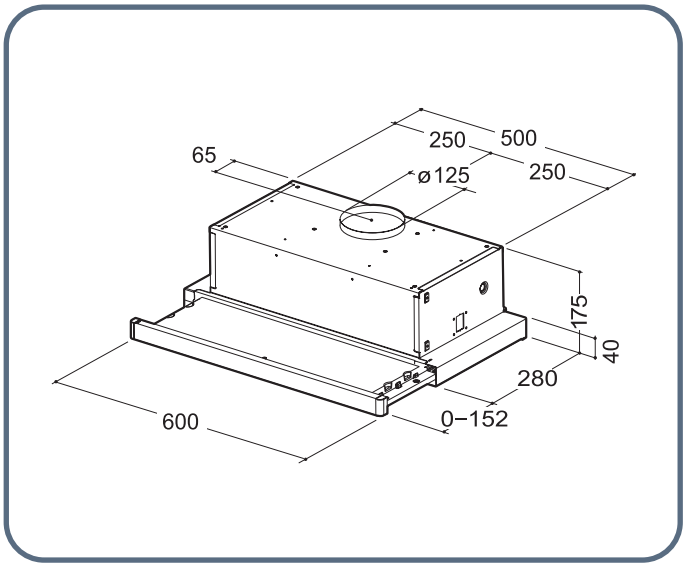

Montering

Minst 45 cm monteringshöjd mellan elektrisk ugn och underkanten på spiskåpan.

Vid gasspis ökas avståndet till minst 65 cm.

Tillbehör	Art.nr.	GTIN
Frontlist, vit	13664	7023670136643
Kolfilter	117706	7023671177065

Våra produkter utvecklas ständigt och vi förbehåller oss rätten till ändringar.
Vi tar inte ansvar för eventuella tryckfel som kan uppstå.

FI

TUOTETIEDOT

116429-06
2026-06

Menu M

TUOTENRO: 13645

Valkoinen liesituuletin.

Menu-M-liesituuletin integroidulla moottorilla.

- Asennetaan ala- tai maustekaapin alapuolelle.
- Rasvasuodatin voidaan pestä käsin tai koneessa.
- 3 nopeusvaihtoehtoa.
- Toimitukseen sisältyy johto ja pistoke ilman maadoitusta.

Tuotenro	GTIN	Väri
13645	7023670136452	Valkoinen

Tekniset tiedot

Korkeus:	175 mm
Leveys:	600 mm
Syvyys:	280 mm
Paino:	7,4 kg
Kanavayhde:	Ø125 mm
Asennusaukko:	510×262 mm (15 mm: n etäisyydellä tureunasta)
Kaapin syvyys:	28 ja 33 cm
Valaistus:	2×4W, LED E14
Energialuokka:	D

Nopeusvaihtoehdot:	1	2	3
Ilmamäärä, m^3/h:	150	200	280
Teho, W:	70	95	125
Paineenlasku, Pa:	170	190	200
Äänen teho, dB(A)	53	55	65
Äänitaso, dB(A) 1m:	49	53	61

Moottorilla varustettujen liesituulettimien ilmamäärä ja kärynpoistokyky on testattu standardin EN 61591 mukaisesti. Äänitaso on standardin EN 60704 mukainen. Ilmamäärä on ilmoitettu pientalossa olevan normaaliasennuksen mukaan.

Mittakaaviot

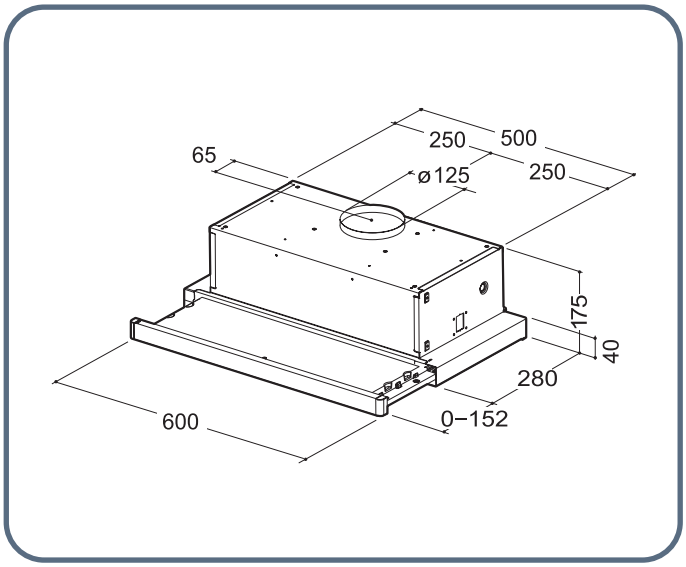

Asennus

Asennuskorkeuden sähkölieden ja liesituulettimen alareunan välillä on oltava vähintään 45 cm.

Jos liesi on kaasuliesi, etäisyys on nostettava vähintään 65 cm:iin.

Tarvikkeet	Tuotenro	GTIN
Etulista, valkoinen	13664	7023670136643
Aktiivihiilisuodatin	117706	7023671177065

Tuotteitamme kehitetään jatkuvasti. Sen vuoksi pidätämme oikeuden muutoksiin. Emme myöskään vastaa mahdollisista painovirheistä.

EN

PRODUCT DATA SHEET

FLEXIT

116429-06
2026-06

Menu M

ART.NO.: 13645

White kitchen fan.

Menu-M, slimline kitchen extract fan with integrated motor.

- For recess mounting in kitchen cabinet.
- Grease filter is hand and machine-washable.
- 3-speed control.
- Supplied with a cable and non-earthed plug.

Art.nr.	GTIN	Colour
13645	7023670136452	White

Technical data

Height:	175 mm
Width:	600 mm
Depth:	280 mm
Weight:	7,4 kg
Duct connections:	Ø125 mm
Recess dimensions:	510×262 mm (15 mm från främre kant)
Cupboard depth:	28 och 33 cm
Lighting:	2×4W, LED E14
Energy class:	D

Speed settings:	1	2	3
Air flow rate, m^3/h:	150	200	280
Output, W:	70	95	125
Pressure drop, Pa:	170	190	200
Sound power, dB(A)	53	55	65
Sound pressure, dB(A) 1m:	49	53	61

For kitchen hoods with motor airflow and fume capture are tested according to EN 61591.
Sound level according to EN 60704.
Airflow is specified according to a normal residential installation.

EN

FLEXIT

Dimensioned Drawing

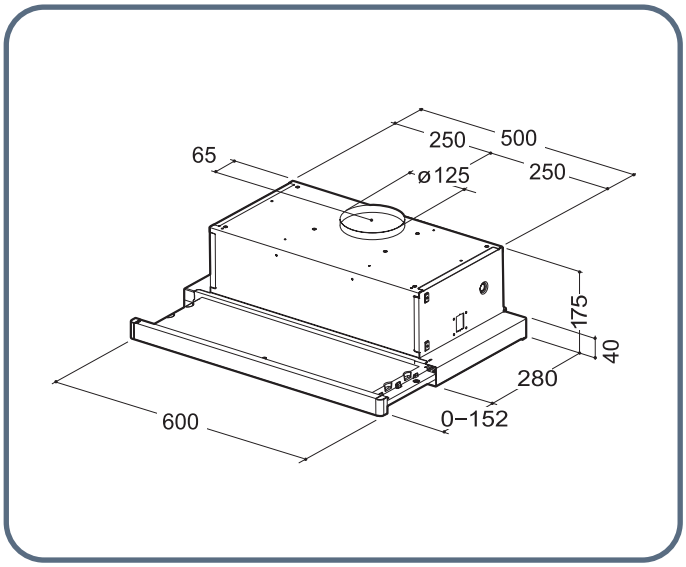

Installation

Minimum 45 cm clearance between electric hob and lower edge of cooker hood.

In the case of a gas hob, the distance must be increased to min. 65 cm.

Accessories	Art.no.	GTIN
Front trim, white	13664	7023670136643
Carbon filter	117706	7023671177065

Our products are subject to continuous development and we therefore reserve the right to make changes. We also disclaim liability for any printing errors that may occur.