UPS-BAT/PB/24DC/1.2AH - Batterimodul

1274520

El-nr.: 6205277

https://www.phoenixcontact.com/no/produkter/1274520

Vær oppmerksom på at dataene som er angitt i dette PDF-dokumentet genereres fra vår onlinekatalog. Du finner komplette data i brukerdokumentasjonen. De generelle bruksvilkårene for nedlastinger fra Internett gjelder.



Batterimodul (enhet med batteri), VRLA-AGM, 24 V DC, 1,2 Ah, automatisk registrering og kommunikasjon med QUINT UPS-IQ

Produktbeskrivelse

For kontinuerlig overvåking og intelligent styring er det permanent kommunikasjon med QUINT UPS. Rask installasjon er mulig takket være automatisk gjenkjenning av batterimodulen og utskiftning uten verktøy under løpende drift. Batterimodulene til QUINT UPS med IQ Technology leveres full-ladet til vårt varelager.

Dine fordeler

- Optimale bufringstider
- Bly-AGM-teknologi (Absorbent Glass Mat)

Forretningsinformasjon

Artikkelnummer	1274520
Pakkestørrelse	1 Stk.
Minimum bestillingsmengde	1 Stk.
Rabattgruppe	31BCMU
Produktnøkkel	CMUEV3
GTIN	4063151466640
Vekt pr. stk. (inkl. forpakning)	2 275 g
Vekt pr. stk. (ekskl. forpakning)	1 840 g
Tolltariffnummer	85072080
Opprinnelsesland	CN

UPS-BAT/PB/24DC/1.2AH - Batterimodul

1274520

El-nr.: 6205277

https://www.phoenixcontact.com/no/produkter/1274520

Tekniske spesifikasjoner

Anvisninger

Generelt

Merknad batteri	Dette produktet inneholder et batteri med begrenset holdbarhet og må lades opp med et par måneders mellomrom. På produktemballasjen viser merkingen når batteriet må tas i bruk eller lades opp. Den generelle lagringstiden finner du i området Energiakkumulator under "Siste idriftsetting".

Energiakkumulator

Inngang

Inngangsspenning	24 V DC (SELV)
Nominell kapasitet	1,2 Ah
Ladestrøm	0,36 A
Ladesluttspenning	27,6 V DC (20 °C)

Utgang

Utgangsspenning	24 V DC
Utgangsstrøm	max. 15 A
Utgangssikring	1x 15 A
Bufringstid	20 min (2 A)
	5 min (5 A)

Generelt

Parallellkoblingsevne	ja
	max. 5
Seriekoblingsevne	nei
Batteritype	BB Battery BP1.2-12FR
Batteri teknologi	VRLA-AGM
IQ-Technology	ja
Seneste idriftsettelse (bare batteri)	3 Måneder (0 °C ... 20 °C)
	1 Måneder (30 °C ... 40 °C)
Seneste oppstart (kun batteri) - område	1 Måneder ... 3 Måneder (20 °C ... 30 °C)
Levetid batterimodul (iht. Eurobat)	6 (20 °C)
Størrelsesbetegnelse	Blokk
Batteripakke	Ja
Egnet for hurtiglading	Ja
Temperatursensor	ja
Antall reservebatterisett	1x (UPS-BAT-KIT/PB/2X12V/1.2AH (1283114))

Tilkoblingsdata

Batteri

Posisjon	4.x

Tilkoblingsteknikk

Polmerking	4.1 (+), 4.2 (-)

Ledertilkobling

Tilkoblingstype	Skrutilkobling
entrådet	0,2 mm² ... 4 mm²
	2,5 mm² ... 4 mm² (anbefalt)
flertrådet	0,2 mm² ... 2,5 mm²
	2,5 mm² (anbefalt)
AWG	24 ... 12
	14 ... 12 (anbefalt)
Avisoleringslengde	8 mm (anbefalt)
	8 mm
Tiltrekkingsmoment	0,5 Nm ... 0,6 Nm
	5 lb_f-in. ... 7 lb_f-in.
Drivenhetsform skruehode	Langsgående slisse L

LIN

Posisjon	4.x

Tilkoblingsteknikk

Polmerking	4.3 (⎍⎍ IEC RS-485)

Ledertilkobling

Tilkoblingstype	Skrutilkobling
entrådet	0,2 mm² ... 4 mm² (LIN)
flertrådet	0,2 mm² ... 2,5 mm² (LIN)
AWG	24 ... 12 (LIN)
Avisoleringslengde	8 mm (LIN)
Tiltrekkingsmoment	0,5 Nm ... 0,6 Nm (LIN)
	5 lb_f-in. ... 7 lb_f-in. (LIN)
Drivenhetsform skruehode	Langsgående slisse L

Artikkelegenskaper

Produktserie	Batterimodul (enhet med batteri)
Anvendelse	til QUINT4 DC-UPS, QUINT-UPS og TRIO-UPS-2G
Avfallshåndtering	Brukte batterier er ikke husholdningsavfall, og skal avfallshåndteres etter gjeldende nasjonale forskrifter.

Isolasjonsegenskaper

Beskyttelsesklasse	III
Forurensningsgrad	2

Dimensjoner

Artikkeldimensjoner

Bredde	54 mm
Høyde	157 mm
Dybde	113 mm

Borehull

Diameter	5 mm

Monteringsmål

Monteringsavstand høyre/venstre	0 mm / 0 mm
Monteringsavstand oppe/nede	5 mm / 5 mm

Montering

Monteringsposisjon	vannrett monteringsskinne NS 35, EN 60715

Materialangivelser

Husmateriale	Metall
Husutførelse	Stålplate forsinket, pulverbelagt

Miljø- og levetidsbetingelser

Miljøforhold

Beskyttelsesgrad	IP20
Omgivelsestemperatur (lagring/transport)	-20 °C ... 40 °C
Omgivelsestemperatur (lading)	0 °C ... 40 °C
Omgivelsestemperatur (utlading)	-20 °C ... 50 °C
Maks. tillatt luftfuktighet (drift)	≤ 95 %
Slag	15 g, 11 ms, pr. retning (iht. IEC 60068-2-27)
Vibrasjoner (drift)	5 Hz ... 100 Hz, 0,7g (iht. DNV / IEC 60068-2-6)

Godkjenninger

UL

Merking	UL/C-UL Listed UL 61010-1

UL

Merking	UL/C-UL Listed ANSI/UL 121201 Class I, Division 2, Groups A, B, C, D (Hazardous Location)

Skipsbygging

Merking	DNV

Skipsbygging

Merking	ABS

Skipsbygging

Merking	LR

Skipsbygging

Merking	BV

Ex-data

Kan brukes på Ex-området	nei

Tegninger

Blokkskjema

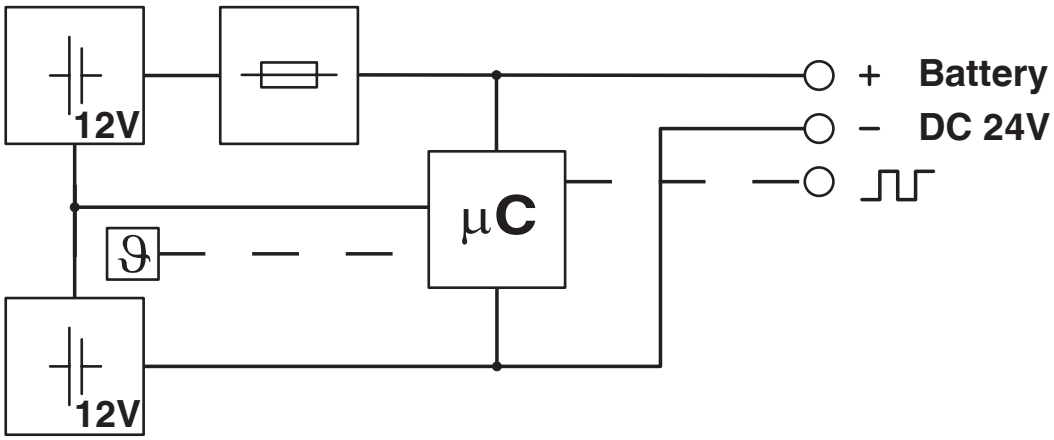

Blokkskjema

Graphic

Load Current	Buffertime																												
	Minutes															Hours													
	1	2	3	4	5	6	7	8	9	10	20	30	40	45	50	1	2	3	4	5	6	7	8	9	10	12	14	16	18	20	50	100
1 A																															2x	
2 A																															2x	
3 A																													2x	2x	2x	
5 A																							2x	2x	2x	2x	2x	2x				
7 A																				2x	2x	2x	2x	2x	2x							
10 A																			2x	2x	2x	2x	2x									
15 A																	2x	2x	2x													
20 A																	2x	2x														
25 A																	2x															
30 A																2x																
35 A														2x	2x	2x																
40 A													2x	2x	2x	2x																

2x: In this case, two battery modules of the same capacity are required. The data is based on an ambient temperature of +25 °C at the start of use.

1274520 UPS-BAT/PB/24DC/1.2AH

1274119 UPS-BAT/PB/24DC/12AH

1474660 UPS-BAT/PB/24DC/110AH

1274117 UPS-BAT/PB/24DC/4AH

1348516 UPS-BAT/PB/24DC/20AH

1274118 UPS-BAT/PB/24DC/7AH

1354641 UPS-BAT/PB/24DC/40AH

Brokoblingstider blybatteri for QUINT DC-UPS

Godkjenninger

To download certificates, visit the product detail page: https://www.phoenixcontact.com/no/produkter/1274520

ABS
Godkjennings-ID: 22-2244289-PDA

EAC
Godkjennings-ID: RU*DE*01.B.78948/21

cULus Listed
Godkjennings-ID: FILE E 123528

LR
Godkjennings-ID: LR22136091TA

BV
Godkjennings-ID: 41516/B0 BV

DNV
Godkjennings-ID: TAA0000265

	Nominell spenning U_N	Nominell strøm I_N	Tverrsnitt AWG	Tverrsnitt mm^2
keine				
	500 V	41 A	-	- 6

IECEE CB Scheme
Godkjennings-ID: DK-134807-A1-UL

cULus Listed
Godkjennings-ID: FILE E 199827

Klassifiseringer

ECLASS

ECLASS-13.0	27050403
ECLASS-15.0	27050403

ETIM

ETIM 10.0	EC003893

UNSPSC

UNSPSC 21.0	26111700

Environmental product compliance

EU RoHS

Oppfyller kravene iht. RoHS-direktivet	Ja
unntak så sant de er kjente	7(c)-I

China RoHS

Environment friendly use period (EFUP)	EFUP-8
	Du finner en artikkelrelatert deklarasjonstabell China RoHS på nedlastingsområdet for de forskjellige artiklene, under "produsenterklæring". For artikler med EFUP-E blir ingen China RoHS deklarasjonstabell utstedt, og er ikke nødvendig.

EU REACH SVHC

Henvisning til REACH-kandidatstoff (CAS-nr.)	Diboron trioxide(CAS-nr.: 1303-86-2)
	Lead monoxide (lead oxide)(CAS-nr.: 1317-36-8)
	Lead(CAS-nr.: 7439-92-1)
SCIP	db7d1870-c776-4a04-810c-10eed5bb3e7f

EF3.1 klimaendringer

CO2e kg	20,89 kg CO2e

Phoenix Contact 2026 © - Alle rettigheter forbeholdt
https://www.phoenixcontact.com

PHOENIX CONTACT AS
Strømsveien 344
N-1081 Oslo
+47 22 07 68 00
norge@phoenixcontact.com