STEP3-PS/1AC/5DC/3/PT/USB-C - Strømforsyning

1335698

https://www.phoenixcontact.com/no/produkter/1335698

Vær oppmerksom på at dataene som er angitt i dette PDF-dokumentet genereres fra vår onlinekatalog. Du finner komplette data i brukerdokumentasjonen. De generelle bruksvilkårene for nedlastinger fra Internett gjelder.



Primærtaktet strømforsyning, STEP POWER, Innstikkstilkobling, Monteringsskinne- og direktemontering, integrert kabelspor med strekkavlastning, inngang: 1-faset, utgang: 5 V DC / 3 A, USB-C til 15 W

Produktbeskrivelse

STEP POWER strømforsyninger til installasjonsfordelere. STEP POWER strømforsyninger med push-in-tilkoblingsteknikk er den profesjonelle løsningen til smart bygningsautomatisering. Disse kompakte enhetene er driftsøkonomiske, plassbesparende og fleksible i bruk.

Dine fordeler

- Lavere energibruk grunnet optimal effektivitet under drift uten last og med dellast (Efficiency Level VI)
- Plassbesparelse i automatikkskapet grunnet smal byggform samtidig som effekten økes (opptil 100 %)
- Husholdningsgodkjennelse (EN 60335) åpner for bruk på husholdningsområder
- Rask og enkel oppstart grunnet verktøyløs push-in-tilkoblingsteknikk i 45°-vinkel med doble tilkoblingspunkter
- Fleksibel montering: Sneppes på monteringsskinne, eller skrus fast på jevnt underlag

Forretningsinformasjon

Artikkelnummer	1335698
Pakkestørrelse	1 Stk.
Minimum bestillingsmengde	1 Stk.
Rabattgruppe	31BCPS
Produktnøkkel	CMPH11
GTIN	4063151635381
Vekt pr. stk. (inkl. forpakning)	95,5 g
Vekt pr. stk. (ekskl. forpakning)	73 g
Tolltariffnummer	85044095
Opprinnelsesland	VN

Tekniske spesifikasjoner

Inngangsdata

AC-drift

Nettform	Stjernenett (TN, TT, IT (PE))
Inngangsspenningsområde	100 V AC ... 240 V AC -15 % ... +10 %
Typisk nasjonal nettspenning	120 V AC
	230 V AC
Forsyningsspenningens spenningstype	AC
Innkoblingsstrømstøt	typ. 30 A (25 °C)
Innkoblingsstrømstøtintegral (I^2t)	typ. 0,14 A^2s
Frekvensområde (f_N)	50 Hz ... 60 Hz ±10 %
Nettsviktlaskingstid	typ. 18 ms (120 V AC)
	typ. 80 ms (230 V AC)
Strømopptak	0,3 A (100 V AC)
	0,14 A (240 V AC)
Innkoblingstid	typ. 2 s
Utstyrsinngangssikring	1,25 A Internt (utstyrsbeskyttelse), treg
Valg av egnet sikring til inngangsbeskyttelsen	6 A ... 16 A (Karakteristikk B, C, D, K)
Avlederstrøm mot PE	< 0,25 mA

DC-drift

Inngangsspenningsområde	110 V DC ... 250 V DC -20 % ... +10 %
Forsyningsspenningens spenningstype	DC
Strømopptak	0,17 A (110 V DC)
	0,07 A (250 V DC)

Utgangsdata

Virkningsgrad	> 81,5 % (120 V AC)
	> 82 % (230 V AC)
Nominell utgangsspenning	5 V DC
Nominell utgangsstrøm (I_N)	3 A
Kortslutningssikker	ja
Test uten last	ja
Derating	> 50 °C ... 70 °C (2 % / K)
Crest Faktor	typ. 3,3
	typ. 4,2
Utgangseffekt (P_N)	15 W
Parallellkoblingsevne	ja, for effektøkning og redundans med diode
Seriekoblingsevne	ja, for spenningsøkning
Returforsyningssikkerhet	≤ 10 V DC
Beskyttelse mot overspenning på utgangen (OVP)	< 10 V DC
Restripple	typ. 80 mV_{SS}

Styringsavvik	< 1,5 % (Lastendring statisk 10 % ... 90 %)
	< 5 % (Lastendring dynamisk10 % ... 90 %, (10 Hz))
	< 0,1 % (Inngangsspenningsendring ±10 %)
Stigningstider	typ. 100 ms (U_{Out} = 10 % ... 90 %)
Min. effekttap uten last	< 0,1 W (120 V AC)
Maks. effekttap ved tomgang	< 0,1 W (230 V AC)
Min. effekttap nominell last	< 3,4 W (120 V AC)
Maks. effekttap ved nominell belastning	< 3,2 W (230 V AC)

Tilkoblingsdata

Inngang

Posisjon	1.x

Tilkoblingsteknikk

Polmerking	1.1, 1.2 (L), 1.3, 1.4 (N)

Ledertilkobling

Tilkoblingstype	Innstikkstilkobling
entrådet	0,2 mm² ... 2,5 mm²
	1 mm² (anbefalt)
flertrådet	0,2 mm² ... 2,5 mm²
	1 mm² (anbefalt)
flertrådet med endehylse uten plasthylse	0,5 mm² ... 1,5 mm²
	1 mm² (anbefalt)
flertrådet med endehylse med plasthylse	0,2 mm² ... 1 mm²
	1 mm² (anbefalt)
entrådet (AWG)	24 ... 14 (Cu)
	17 (anbefalt)
Avisoleringslengde	10 mm (entrådet/flertrådet)
	13 mm (Endehylse med kunststoffkrage)

Utgang

Posisjon	2.x

Tilkoblingsteknikk

Polmerking	2.1 (USB-C)

Signalisering

LED-signalisering

Signaliseringstyper	LED
Signalterskel	> 0,9 x U_N (U_N = 5 V DC) (LED lyser grønt)
	< 0,9 x U_N (U_N = 5 V DC) (LED AV)

Elektriske egenskaper

Antall faser	1,00

Isolasjonsspenning inngang/utgang	4 kV AC (Typetest)
	3,75 kV AC (Stykktesting)

Artikkelegenskaper

Produkttype	Strømforsyning
Produktserie	STEP POWER
MTBF (IEC 61709, SN 29500)	> 2370000 h (25 °C)
	> 1124000 h (40 °C)
	> 643000 h (50 °C)
Miljøverndirektiv	RoHS-direktiv 2011/65/EU
	WEEE
	Reach

Isolasjonsegenskaper

Beskyttelsesklasse	II (i lukket automatikkskap)
Forurensningsgrad	2

Dimensjoner

Artikkeldimensjoner

Bredde	18 mm
Høyde	90 mm
Dybde	61 mm
	55 mm (Komponentdybde (skinnemontering))
Målskisse	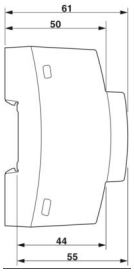
Delingsenhet	1 TE (DIN 43880)

Monteringsmål

Monteringsavstand høyre/venstre	0 mm / 0 mm
Monteringsavstand oppe/nede	30 mm / 30 mm

Montering

Monteringstype	Monteringsskinne- og direktemontering
Monteringsinformasjon	kan rekkeplasseres: Horisontal 0 mm, vertikal 30 mm
Innbygning	vannrett monteringsskinne NS 35, EN 60715
Med beskyttelseslakk	nei

Materialangivelser

Brennbarhetsklasse iht. UL 94	V0 (Hus, rekkeklemmer, fotlås)

Husmateriale	Kunststoff
Material fotlås	Polyamid
Husmateriale	Polykarbonat

Miljø- og levetidsbetingelser

Miljøforhold

Beskyttelsesgrad	IP20
Omgivelsestemperatur (drift)	-10 °C ... 70 °C (Derating: > 50 °C; 2 %/K)
Omgivelsestemperatur (lagring/transport)	-40 °C ... 85 °C
Omgivelsestemperatur (StartUp type tested)	-25 °C
Innsatshøyde	≤ 4000 m (> 2000 m, Derating: 10 %/1000 m)
Maks. tillatt luftfuktighet (drift)	≤ 95 % (ved 25 °C, ingen dugging)
Støt (drift)	18 ms, 30g, pr. romretning (IEC 60068-2-27)
Vibrasjon (drift)	< 15 Hz, amplitude ±2,5 mm (IEC 60068-2-6)
	15 Hz ... 150 Hz, 2,3g, 90 min.

Standarder og bestemmelser

Overspenningskategori

EN 61010-1	II (≤ 4000 m)

Overspenningskategori

EN 62477-1	III (≤ 2000 m)

Elektrisk sikkerhet

Standardbetegnelse	Elektrisk sikkerhet
Standarder/forskrifter	IEC 61010-1 (SELV)

Lavspenning

Standardbetegnelse	Lavspenning
Standarder/forskrifter	IEC 61010-1 (SELV)
	IEC 61010-2-201 (PELV)

Sikkert skille

Standardbetegnelse	Sikkert skille
Standarder/forskrifter	IEC 61558-2-16

Strømforsyningsutstyr for lavspenning med likestrømsutgang

Standardbetegnelse	Strømforsyningsutstyr for lavspenning med likestrømsutgang
Standarder/forskrifter	EN 61204-3

Sikkerhetsbestemmelser for elektrisk måle-, styre-, regulerings- og laboratorieutstyr

Standardbetegnelse	Sikkerhetsbestemmelser for elektrisk måle-, styre-, regulerings- og laboratorieutstyr
Standarder/forskrifter	IEC 61010-1

Sikkerhet elektrisk utstyr for husbruk og lignende formål

Standardbetegnelse	Sikkerhet elektrisk utstyr for husbruk og lignende formål

Standarder/forskrifter	DIN EN 60335-1

Godkjenninger

UL

Merking	UL 1310 Class 2 Power Units

UL

Merking	UL/C-UL Listed UL 61010-1

UL

Merking	UL/C-UL Listed UL 61010-2-201

UL

Merking	UL/C-UL Listed ANSI/UL 121201 Class I, Division 2, Groups A, B, C, D (Hazardous Location)

EMC-data

Lavspenningsdirektiv	Samsvar med NSR-direktiv 2014/35/EU
Støyemisjon	Støyemisjon etter EN 61000-6-3 (boligformål og næringsformål) og EN 61000-6-4 (industriformål)
Støyfasthet	Støyimmunitet i henhold til EN 61000-6-2 (industriområde)
Elektromagnetisk kompatibilitet	I samsvar med EMC-direktiv 2014/30/EU
Ledningsbasert støyemisjon	EN 55016
	EN 61000-6-3 (klasse B)
Støyemisjon	EN 55016
	EN 61000-6-3 (klasse B)

Oversvingningsstrøm

Standarder/bestemmelser	EN 61000-3-2
	EN 61000-3-2 (klasse A)

Flicker

Standarder/bestemmelser	EN 61000-3-3
Frekvensområde	0 kHz ... 2 kHz

Utlading av statisk elektrisitet

Standarder/bestemmelser	EN 61000-4-2

Utlading av statisk elektrisitet

Kontaktutladning	6 kV (Teststyrkegrad 3)
Luftutladning	8 kV (Teststyrkegrad 3)
Merknad	Kriterium A

Elektromagnetisk HF-felt

Standarder/bestemmelser	EN 61000-4-3

Elektromagnetisk HF-felt

Frekvensområde	80 MHz ... 1 GHz

Prøvefeltstyrke	10 V/m (Teststyrkegrad 3)
Frekvensområde	1 GHz ... 6 GHz
Prøvefeltstyrke	10 V/m (Teststyrkegrad 3)
Merknad	Kriterium A

Raske transienter (burst)

Standarder/bestemmelser	EN 61000-4-4

Raske transienter (burst)

Inngang	usymmetrisk 2 kV (Teststyrkegrad 3)
Utgang	usymmetrisk 2 kV (Teststyrkegrad 3)
Merknad	Kriterium A

Støtspenningsbelastning (Surge)

Standarder/bestemmelser	EN 61000-4-5
Inngang	symmetrisk 2 kV (Teststyrkegrad 4)
	usymmetrisk 4 kV (Teststyrkegrad 4)
Utgang	symmetrisk 1 kV (Teststyrkegrad 3)
	usymmetrisk 2 kV (Teststyrkegrad 3)
Merknad	Kriterium A

Ledningsført påvirkning

Standarder/bestemmelser	EN 61000-4-6

Ledningsført påvirkning

Inngang/utgang	usymmetrisk
Frekvensområde	0,15 MHz ... 80 MHz
Merknad	Kriterium A
Spenning	10 V (Teststyrkegrad 3)

Spenningsfall

Standarder/bestemmelser	EN 61000-4-11
Spenning	230 V AC
Frekvens	50 Hz
Spenningsfall	70 %
Antall perioder	25 perioder
Tilleggstekst	Klasse 3
Merknad	Kriterium A
Spenningsfall	40 %
Antall perioder	Ti perioder
Tilleggstekst	Klasse 3
Merknad	Kriterium A
Spenningsfall	0 %
Antall perioder	En periode
Tilleggstekst	Klasse 3
Merknad	Kriterium A

Kriterier

Kriterium A	Vanlige driftsegenskaper innenfor fastsatte grenser.
Kriterium B	Midlertidige påvirkninger i driftsegenskapene som apparatet selv korrigerer.
Kriterium C	Tidvis påvirkning av driftsegenskapene som apparatet selv korrigerer eller som kan utbedres via betjeningselementene.

Tegninger

Diagram

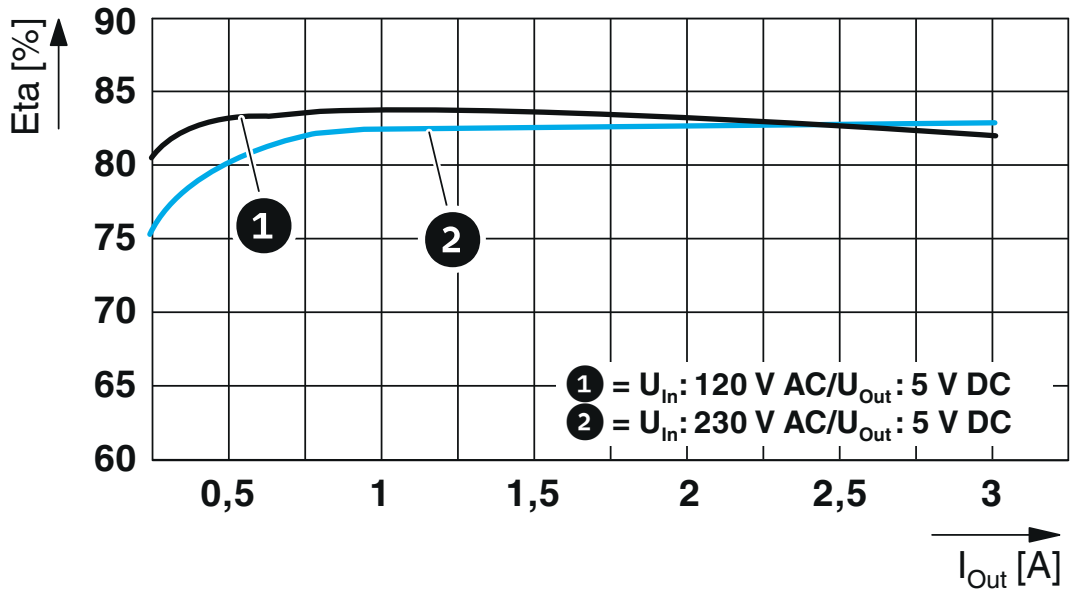

Virkningsgrad

Diagram

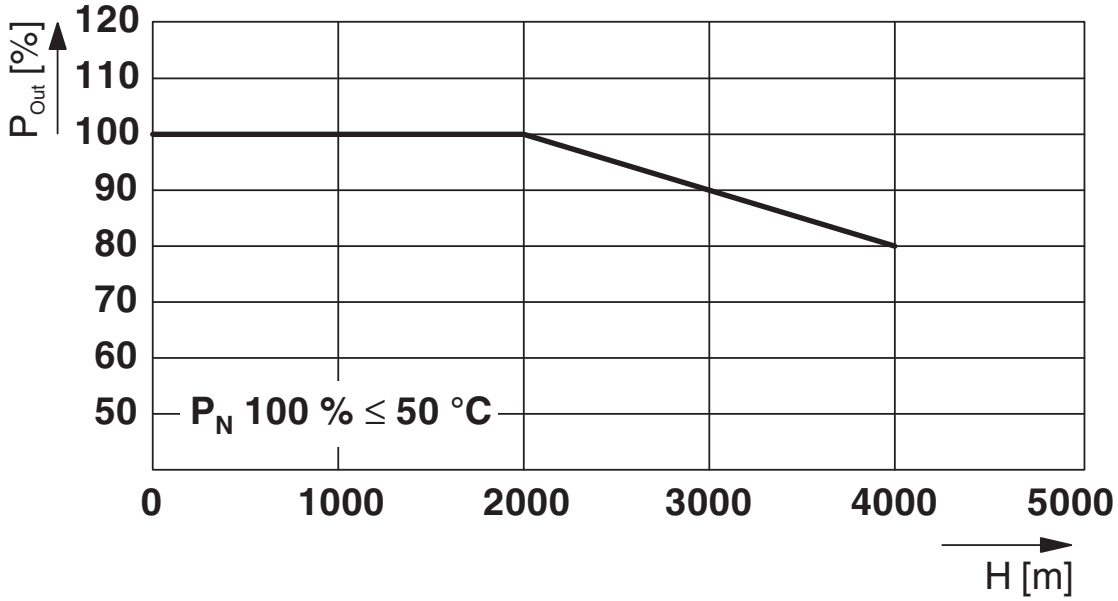

Utgangseffekt/installasjonshøyde

Diagram

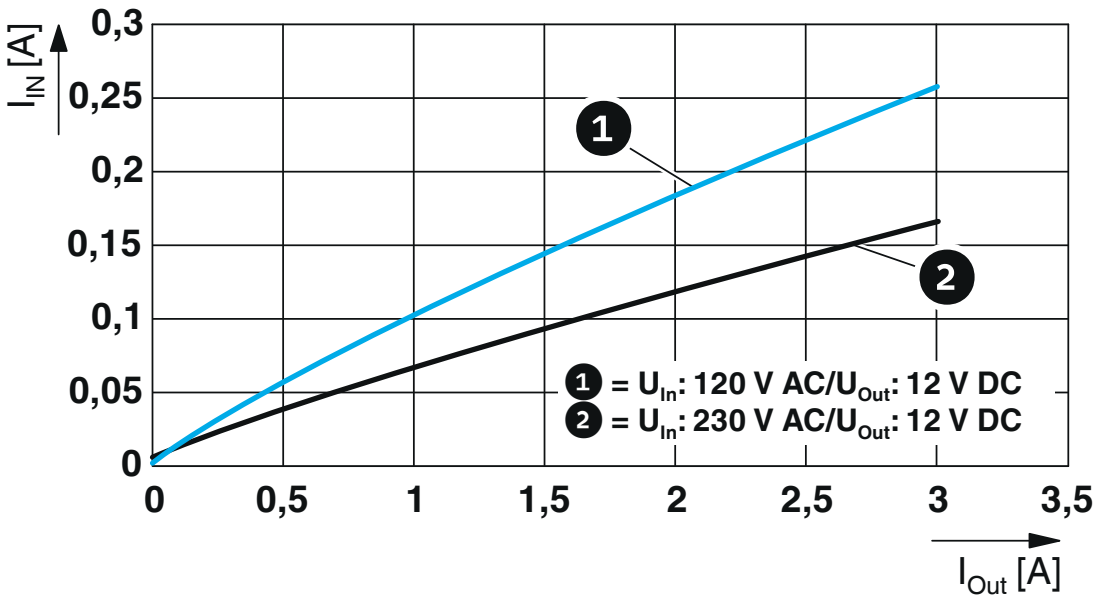

Inngangsstrøm/utgangsstrøm

Skjemategning

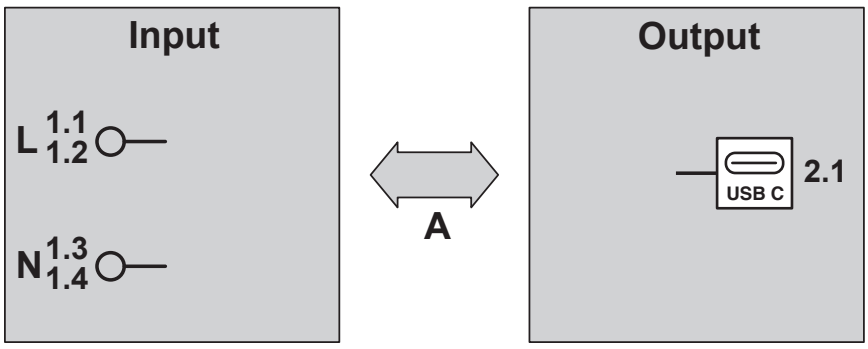

Teststrekninger isolasjonsspenning

Skjemategning

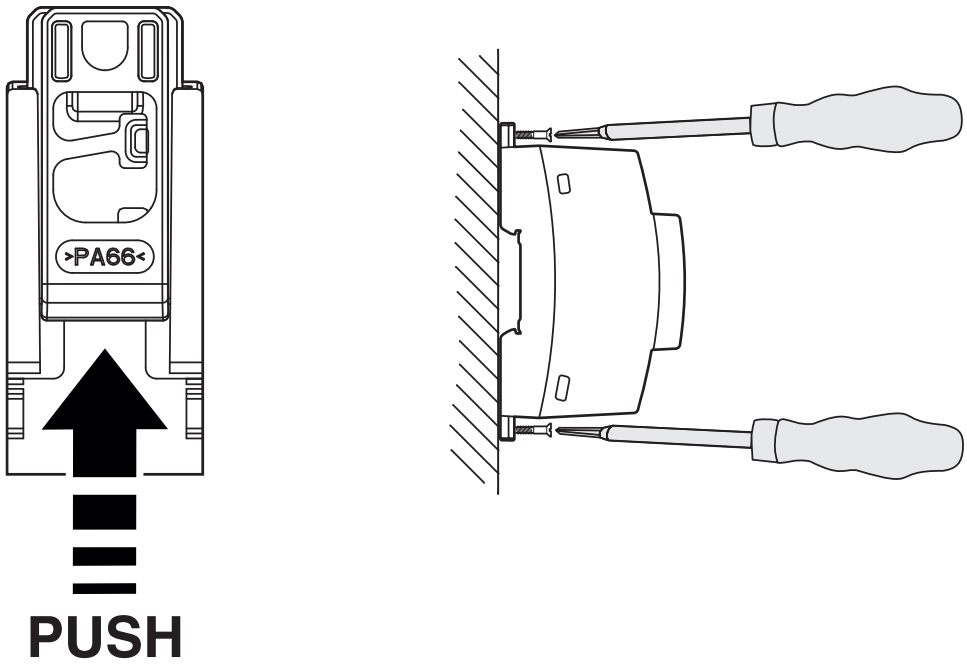

Monteringsmulighet

Diagram

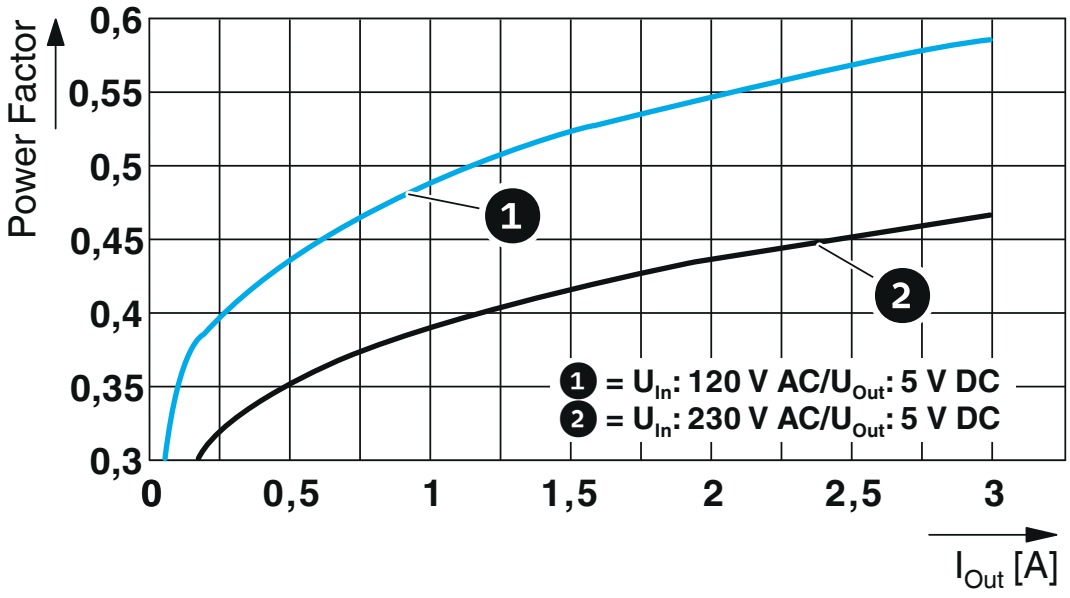

Power-faktor

Blokkskjema

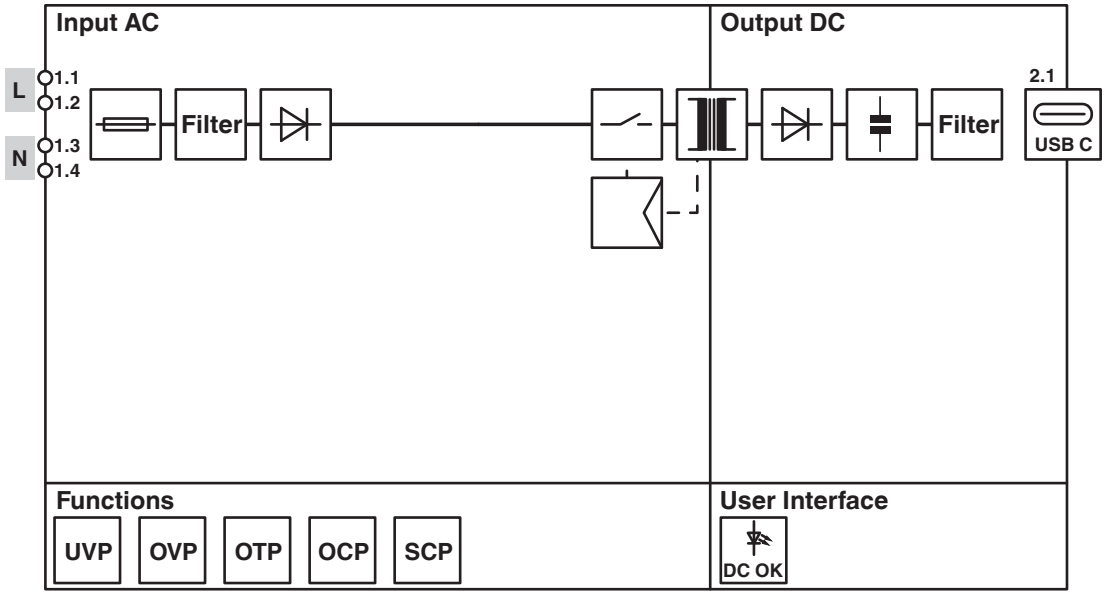

Blokkskjema

Målskisse

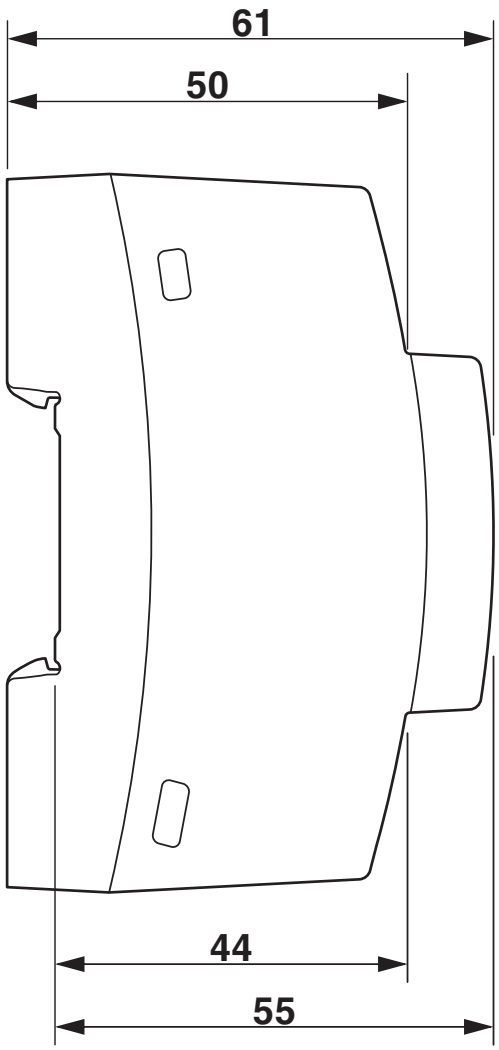

Apparatets dimensjoner (mål i mm)

Godkjenninger

To download certificates, visit the product detail page: https://www.phoenixcontact.com/no/produkter/1335698

cULus Listed
Godkjennings-ID: FILE E 123528

cULus Listed
Godkjennings-ID: FILE E 199827

Klassifiseringer

ECLASS

ECLASS-13.0	27040701
ECLASS-11.0	27040701

ETIM

ETIM 9.0	EC002540

Environmental product compliance

REACh SVHC	Lead 7439-92-1

Tilbehør

RPI-BC 107,6 DEV-KIT KMGY - Elektronikkhus

2202874

https://www.phoenixcontact.com/no/produkter/2202874



Monteringsskinnehus til Raspberry Pi-datamaskin (passer til Raspberry Pi A+, B+, B2, B3, B4), sett som består av underdel, overdel, deksel og kretskortholder, hus etter DIN 43880

RPI-BC 107,6 EXT DEV-KIT KMGY - Elektronikkhus

1107460

https://www.phoenixcontact.com/no/produkter/1107460



Monteringsskinnehus til Raspberry Pi-Computer (passer til Raspberry Pi A+, B+, B2, B3, B4), settet består av underdel, overdel, deksel, hullmålskretskort og holder for implementering av HBUS og GPIO-listen, hus i henhold til DIN 43880

Phoenix Contact 2024 © - Alle rettigheter forbeholdt
https://www.phoenixcontact.com

PHOENIX CONTACT AS
Strømsveien 344
N-1081 Oslo
+47 22 07 68 00
norge@phoenixcontact.com